Массовая радио-библиотека

МРБ

ТИРИСТОРЫ

Издательство «Радио и связь»

МрБ Массовая радио-библиотека

Основана в 1947 году
Выпуск 1155

ТИРИСТОРЫ

Справочник

Москва
«Радио и связь 1990

Предисловие

Дискретные полупроводниковые приборы (диоды, транзисторы и тиристоры) являются изделиями элементной базы, наиболее широко применяющимися в радиоэлектронной и электротехнической аппаратуре.

В справочнике приводятся электрические и эксплуатационные параметры и характеристики тиристоров, основные сведения о них, современная классификация, условные графические изображения, система параметров. От предшествующих справочников настоящий отличается тем, что в него включены все тиристоры независимо от мощности, которые изготавливаются или в недавнем прошлом изготавливались отечественной промышленностью. Справочник содержит представленные в табличной форме основные электрические, временные и тепловые параметры тиристоров, а также предельно допустимые режимы в эксплуатации. В отдельный раздел выделены габаритные и присоединительные размеры приборов.

Для удобства пользования тиристоры сгруппированы по функциональным видам и группам. В каждой таблице приборы расположены по мере возрастания тока в открытом состоянии (среднего, действующего или импульсного).

В краткой форме изложены принципы работы тиристоров, рассмотрены их основные рабочие состояния. Даны некоторые рекомендации по их выбору и применению в аппаратуре.

Так как в процессе производства и эксплуатации приборов в техническую документацию вносятся изменения, касающиеся электрических параметров и режимов их работы, то приведенные в справочнике данные следует использовать главным образом для выбора необходимого типа приборов или для поиска ориентировочной его замены. Применение конкретного прибора должно производиться в строгом соответствии с техническими условиями на него.

В справочнике подробно изложена система параметров тиристоров. Для общего представления о характере изменения параметров от электрических и тепловых режимов эксплуатации в этом разделе приведен полный комплект зависимостей на примере конкретного типа тиристора.

Справочник рассчитан на широкий круг радиолюбителей и может быть полезен специалистам для предварительного выбора тиристоров при разработке конкретных схем применения.

ОБЩИЕ СВЕДЕНИЯ О ТИРИСТОРАХ

Основой тиристора, определяющей его параметры и характеристики, является многослойная полупроводниковая структура, состоящая из четырех чередующихся слоев p и n типа проводимости $p_1 = n_1 = p_2 = n_2$, образующих три электронно-дырочных перехода j_1, j_2 и j_3 (рис. 1). Внешние слои p_1 и n_2 и переходы j_1 и j_3 принято называть эмиттерными, внутренние слои n_1 и p_2 – базовыми, а центральный переход j_2 – коллекторным. Структура тиристора рассчитана так, что взаимодействие между слоями при приложении напряжения различного направления дает вольт-амперную характеристику (ВАХ) с отрицательным участком (рис. 2).

Тиристор – полупроводниковый ключевой элемент, характеризующийся тремя основными рабочими состояниями: закрытым, когда он блокирует приложенное прямое напряжение; непроводящим, когда он блокирует приложенное обратное напряжение; открытым, когда он проводит основной ток. При переходе тиристора из закрытого состояния в открытое или наоборот имеют место переходные процессы включения и выключения соответственно.

Трехэлектродный тиристор включается с помощью импульсов управления, подаваемых на управляющий электрод, двухэлектродный (динистор) – подачей прямого напряжения включения. Поскольку динисторы составляют весьма малую часть от всей номенклатуры тиристоров, то далее описание общих сведений о тиристорах приводится для трехэлектродных приборов.

Основные рабочие состояния тиристора и переходные процессы между ними показаны на рис. 3, 4.

Закрытое и непроводящее состояния. Эти состояния хорошо описываются ВАХ при разомкнутой цепи управления (рис. 5). В закрытом состоянии работает обратносмещенный центральный коллекторный переход j_2, в непроводящем – обратносмещенные крайние эмиттерные переходы j_1 и j_3. Значения параметров в этих состояниях определяются геометрией многослойной полупроводниковой структуры, используемой защитой выходов p-n переходов на поверхность структуры, а

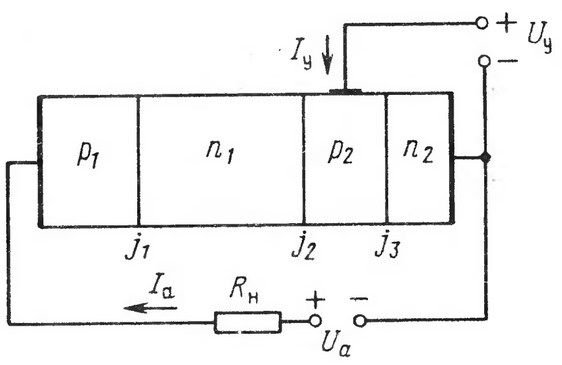

Рис. 1. Модель полупроводниковой структуры тиристора

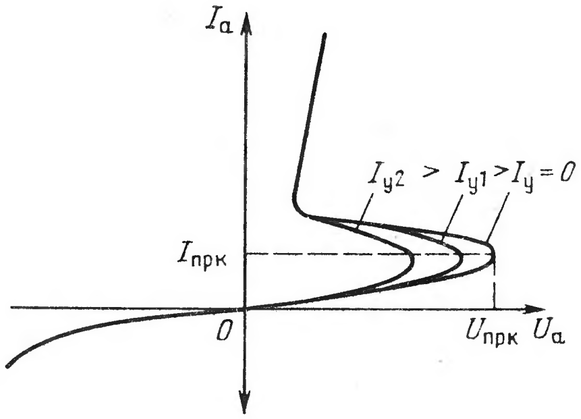

Рис. 2. Типичная ВАХ тиристора

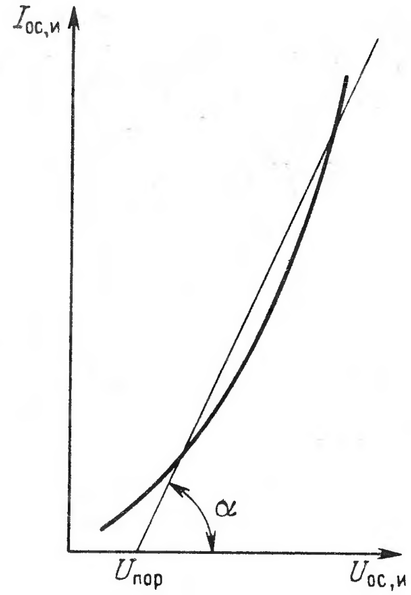

Рис. 3. Вольт-амперная характеристика тиристора в открытом состоянии

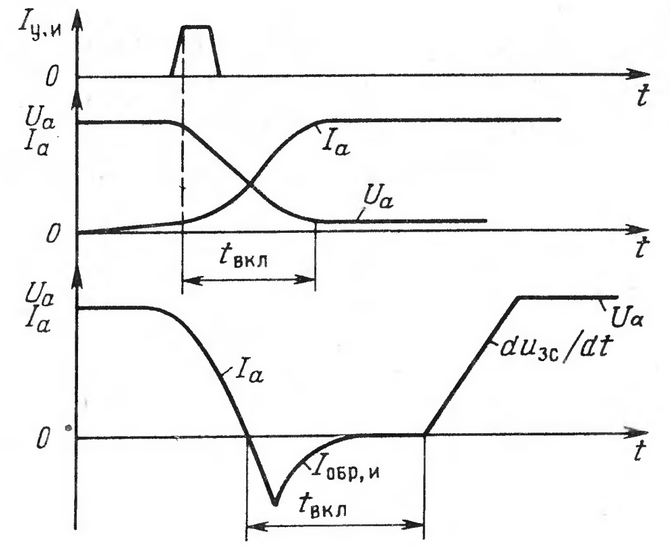

Рис. 4. Переходные процессы включения и выключения

также поверхностными свойствами выпрямительного элемента. Необходимо отметить, что ВАХ имеют большой (от одного до трех порядков) технологический разброс при фиксированной температуре перехода $T_п$. Поэтому корреляционные связи установить невозможно. Рисунок 5 показывает только характер взаимосвязей параметров по напряжению с параметрами по току при различной температуре.

Определяющим фактором, влияющим на значения параметров в закрытом и непроводящем состояниях, является температурный режим. С увеличением температуры перехода $T_п$ ток в закрытом состоянии $I_{зс}$ и обратный ток $I_{обр}$ возрастают, а напряжение переключения $U_{прк}$ и напряжение пробоя $U_{проб}$ уменьшаются. На практике (в ТУ) установлены нормы на $I_{зс}$ и $I_{обр}$ при фиксированных значениях соответствующих напряжений, которые определяются как запас (0,7 . . . 0,8) $U_{прк}$ и $U_{проб}$ при нормальной и максимально допустимой ($T_{п\,max}$) температурах перехода. Из-за большого технологического разброса зависимости $I_{зс} = f(T_п)$ и $I_{обр} = f(T_п)$ в ТУ и информационных материалах не приводятся.

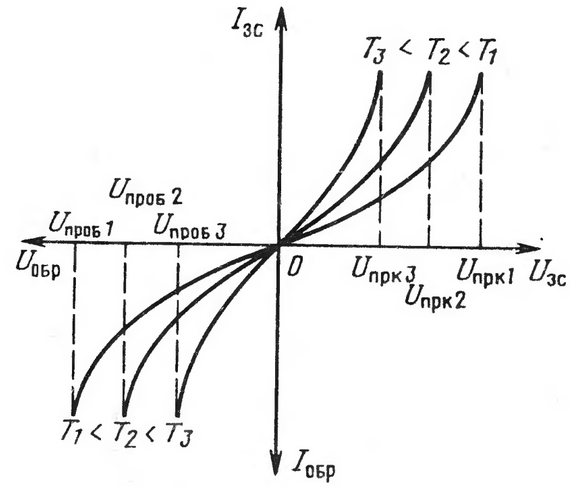

Рис. 5. Вольт-амперные характеристики тиристора в закрытом и непроводящем состояниях при разомкнутой цепи управления

Открытое (проводящее) состояние. Когда тиристор находится в открытом состоянии, все его p-n переходы смещены в прямом направлении и сопротивление прямому току минимально. Тиристор работает при высоких плотностях тока (порядка сотен ампер на квадратный сантиметр, т. е. при высоком уровне инжекции неосновных носителей заряда. При высоком уровне инжекции два из трех прямосмещенных переходов (крайние) имеют обычно близкие, но противоположные по знаку, значения падения напряжения. Следовательно, в полное напряжение в открытом состоянии U_{oc} вносит вклад только один коллекторный переход.

Открытое состояние в общем виде описывается системой трех уравнений – переноса зарядов, непрерывности и Пуассона, – связывающих концентрации зарядов и их изменения, дрейфовые и диффузионные составляющие тока и электрические свойства p-n переходов и многослойной структуры. Напрямую система этих уравнений не решается. Существует несколько моделей ее решения, из которых наиболее удобной является модель, предложенная японским ученым Кокозой:

$$U_{oc} = 2{,}36 \cdot 10^{-2} \sqrt{J} \exp\left(W_n / 2\sqrt{\tau_p D_p}\right),$$

где J – плотность тока; W_n – эффективная толщина n базы; τ_p – время жизни дырок в n базе; D_p – коэффициент диффузии дырок.

Эта модель хорошо работает для плотностей тока в диапазоне от 100 до 400 А/см² и имеет достаточную сходимость с реальными ВАХ в открытом состоянии, которые показаны на рис. 6 для тиристоров типов Т151-100 и Т143-500. В представленном выражении τ_p и D_p зависят от температуры, но зависимость эта является не определяющей, т. к. τ_p и D_p находятся под знаком радикала и в показателе экспоненты. Основной является зависимость от плотности тока или от нагрузки, что и подтверждают реальные ВАХ в открытом состоянии; U_{oc} определяется геометрией полупроводниковой структуры (решающей является эффективная толщина n базы), конструкцией выпрямительного элемента и видом контактов (паяные или прижимные).

Переходной процесс включения. Этот процесс характеризуется тремя параметрами: временем задержки $t_{зд}$, временем нарастания $t_{нар}$ и временем включения $t_{вкл}$, которые связаны отношением: $t_{вкл} = t_{зд} + t_{нар}$. Эти параметры зависят в основном от четырех режимных параметров (рис. 7 – 10). Для различных групп тиристоров указанные зависимости хотя и имеют одинаковый характер, но имеют и качественные различия. У низкочастотных тиристоров параметры переходного процесса изменяются в меньших пределах, т. е. они менее чувствительны к режиму. Импульсные же тиристоры характеризуются большими диапазонами изменений.

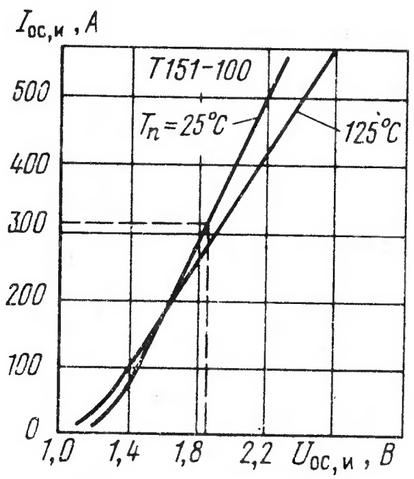

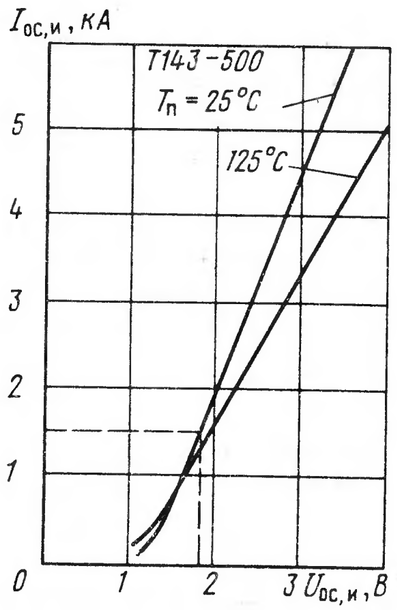

Рис. 6. Реальные ВАХ тиристоров в открытом состоянии

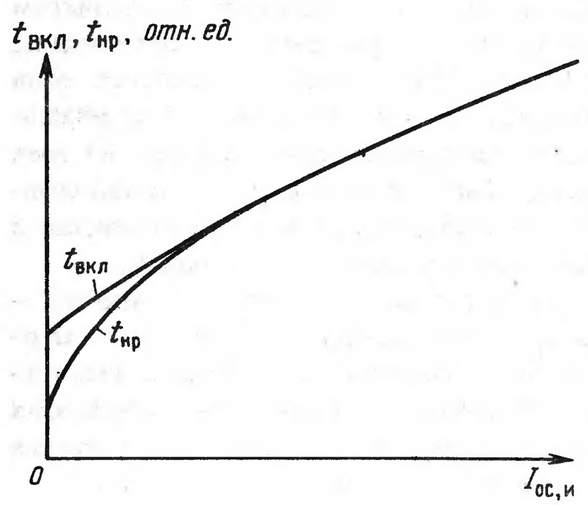

Рис. 7. Зависимость времени включения и нарастания от тока в открытом состоянии

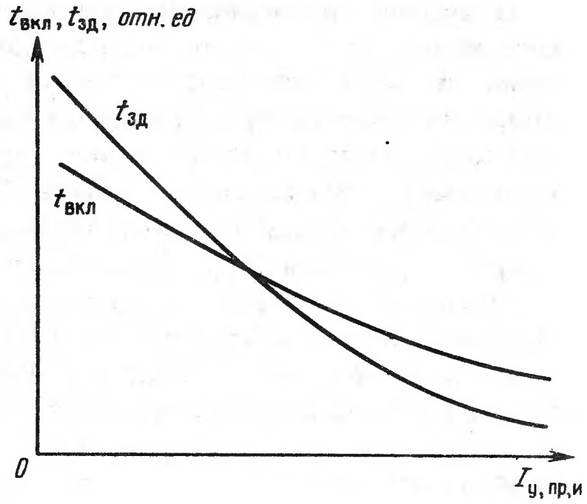

Рис. 8. Зависимость времени включения и задержки от тока управления

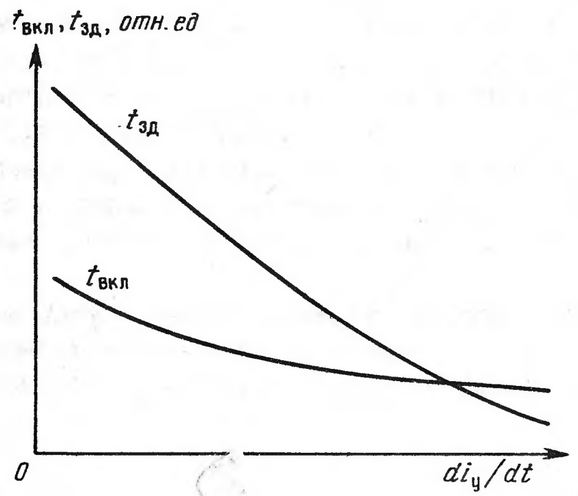

Рис. 9. Зависимость времени включения и задержки от скорости нарастания импульса тока управления

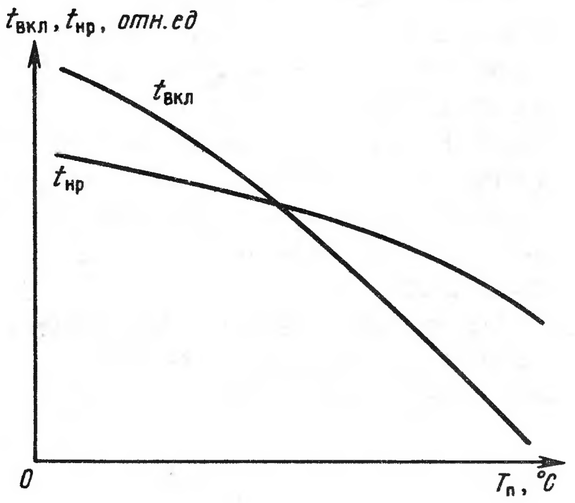

Рис. 10. Зависимость времени включения и нарастания от температуры перехода

Переходный процесс включения, или, иными словами, время протекания его, зависит от характера нагрузки, на которую работает прибор, и стойкости его к эффекту di_{oc}/dt. При индуктивной нагрузке di_{oc}/dt определяется индуктивностью. В этом случае ток через тиристор нарастает медленно, а напряжение спадает быстро. Этот режим характеризуется малыми потерями при включении. При этом тиристор

включается на большой площади. Работа в таком режиме с точки зрения возникновения отказа на переходном процессе включения не опасна.

При активной нагрузке стойкость тиристора к эффекту di_{oc}/dt определяется самим прибором, т.е. конструкцией его электрода управления и способностью включаться как можно на большей площади. В таком режиме ток нарастает быстро, и при включении может быть выделена большая мощность. В практике применения импульсных тиристоров часто встречаются отказы, вызванные локализацией тока в одной точке и в результате приводящие к тепловому пробою. Здесь переходный процесс включения в сильной степени зависит от напряжения, при котором включается тиристор, и от параметров импульса тока управления (его амплитуды и скорости нарастания). Для исключения такого вида отказов в конструкции импульсных тиристоров применяются разветвленные электроды управления и сложные (двух- и трехступенчатые) механизмы управления.

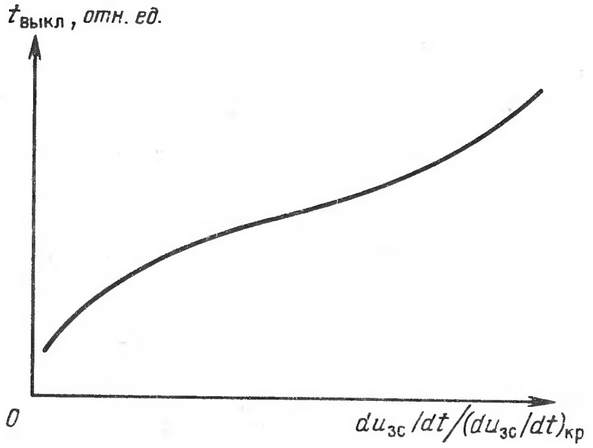

Рис. 11. Зависимость времени выключения от напряжения в закрытом состоянии

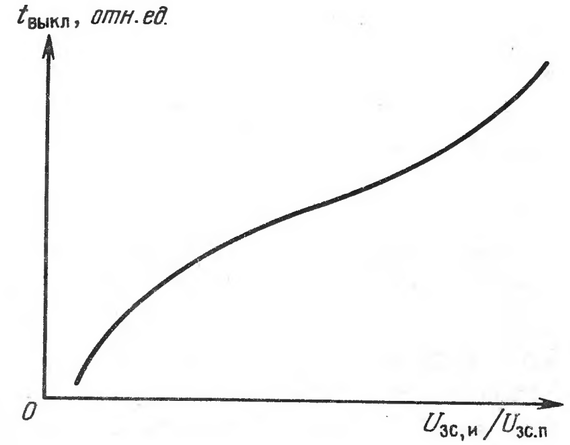

Рис. 12. Зависимость времени выключения от скорости нарастания напряжения в закрытом состоянии

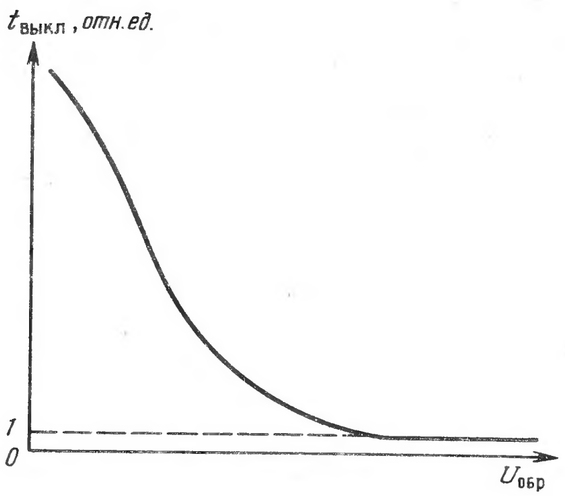

Рис. 13. Зависимость времени выключения от обратного напряжения

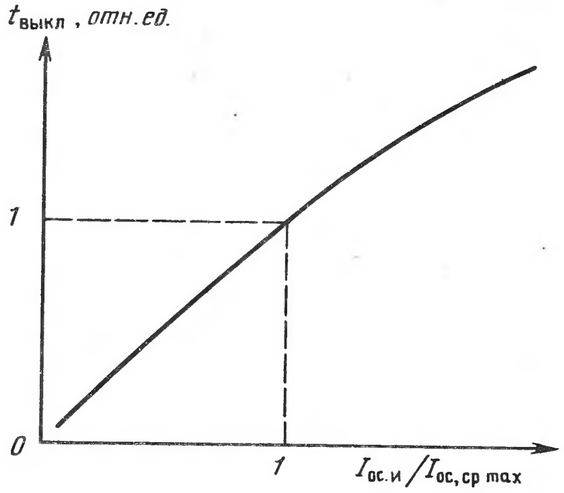

Рис. 14. Зависимость времени выключения от тока в открытом состоянии

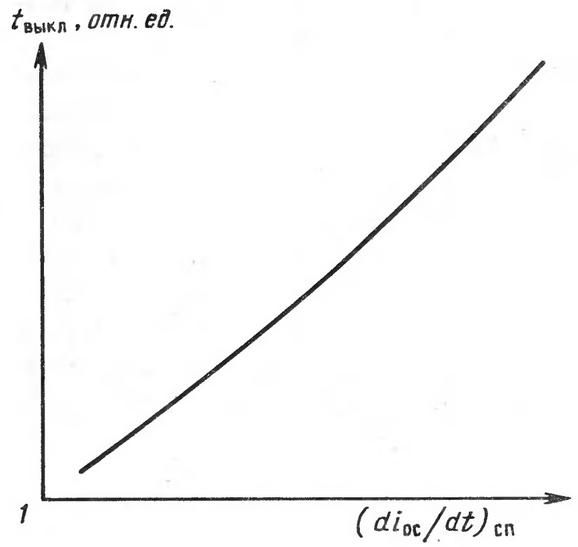

Рис. 15. Зависимость времени выключения от скорости спада тока в открытом состоянии

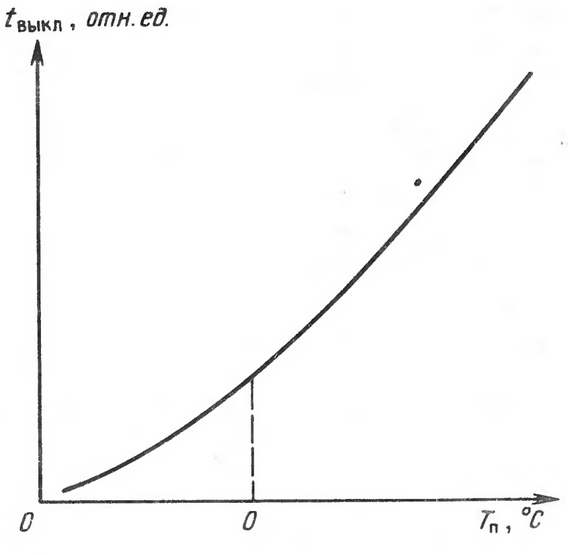

Рис. 16. Зависимость времени выключения от температуры перехода

Переходный процесс выключения. Этот процесс характеризуется комплексным воздействием на тиристор практически всех параметров режима. Здесь имеют место прохождение импульса тока в открытом состоянии, воздействие обратного напряжения и последующее через время выключения воздействие импульсного напряжения в закрытом состоянии с определенной скоростью его нарастания. Влияние параметров режима и температуры на время выключения показано на рис. 11–16.

Наиболее сильно $t_{выкл}$ зависит от импульсного напряжения в закрытом состоянии и скорости его нарастания, обратного напряжения в диапазоне до 100 В и температуры перехода.

Отказы на переходном процессе выключения в основном обусловлены воздействием импульсного напряжения в закрытом состоянии и скоростью его нарастания, а также выбросом обратного тока большой амплитуды (иногда сравнимой с амплитудой тока в открытом состоянии) при выключении обратным напряжением.

Время выключения $t_{выкл}$ характеризует инерционность выключения тиристора как ключевого элемента. Эта инерционность тиристора является причиной полных отказов приборов при эксплуатации. При этом необходимо отметить, что не существует какого-то критериального параметра, который бы позволил определить время наступления отказа на переходных процессах.

Параметры тиристоров, как и многих других полупроводниковых приборов, в значительной степени зависят от электрических и тепловых режимов эксплуатации. Поэтому для обеспечения надежной их работы в аппаратуре необходимо эти зависимости учитывать. Для учета характера изменения параметров от режима на примере тиристора типа ТБ151-50 на рис. 17–30 показано изменение его параметров.

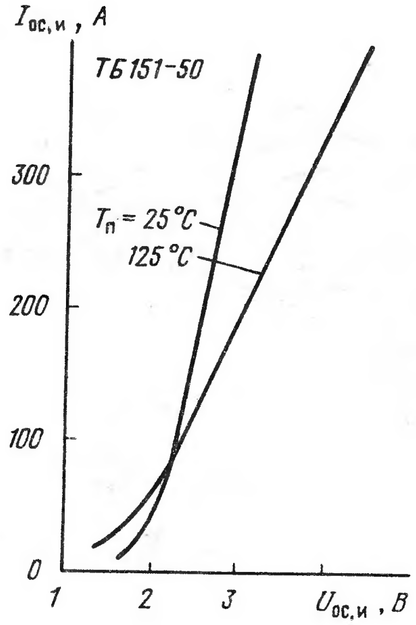

Рис. 17. Вольт-амперные характеристики в открытом состоянии

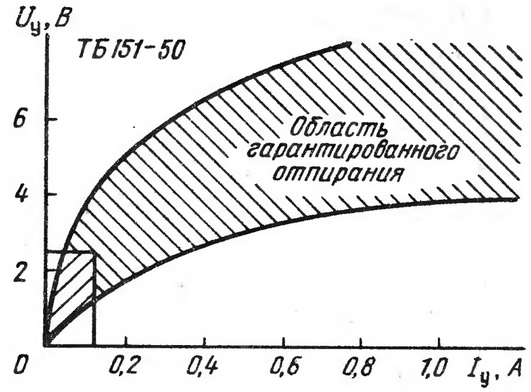

Рис. 18. Статическая диаграмма цепи управления

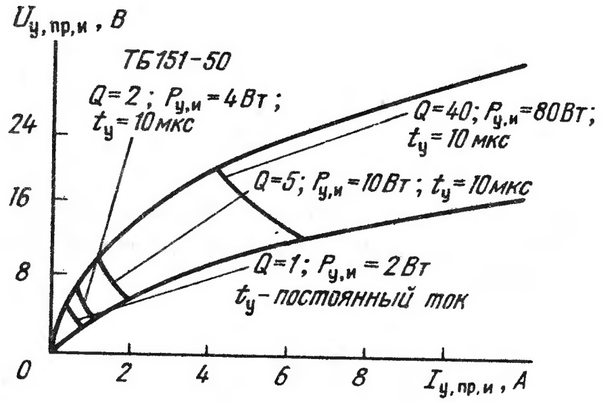

Рис. 19. Динамическая диаграмма цепи управления

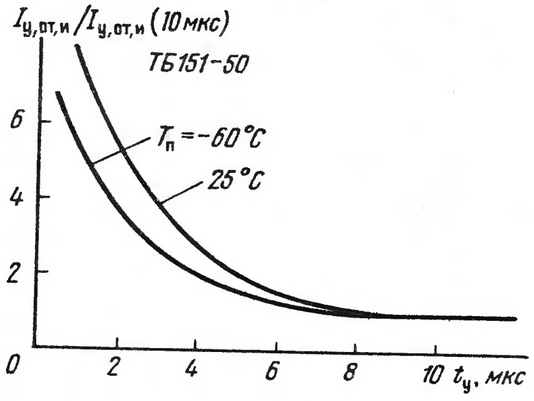

Рис. 20. Зависимость импульсного отпирающего тока управления от длительности импульса

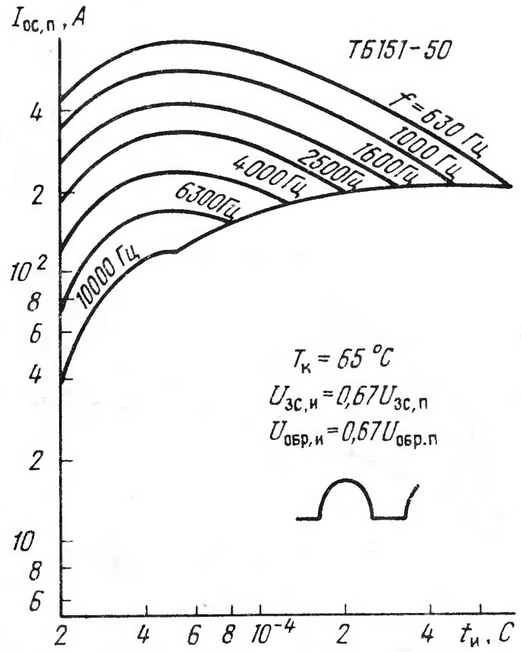

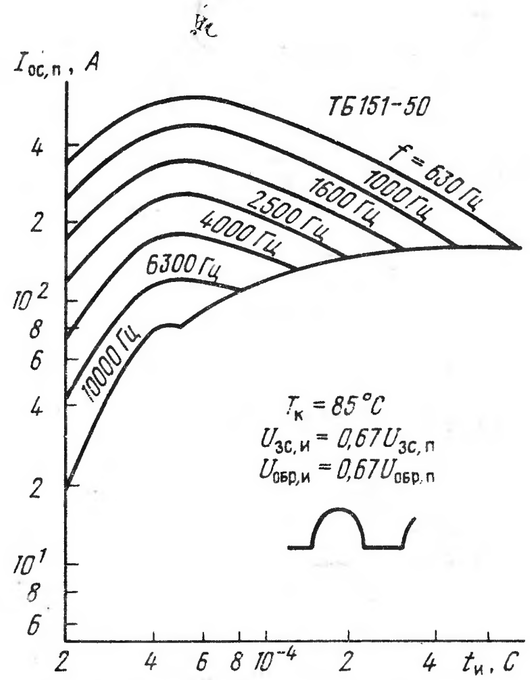

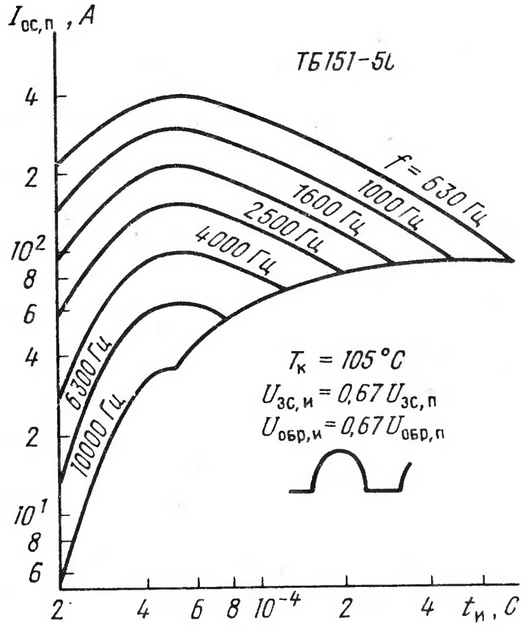

Рис. 21. Частотно-импульсные характеристики для тока синусоидальной формы

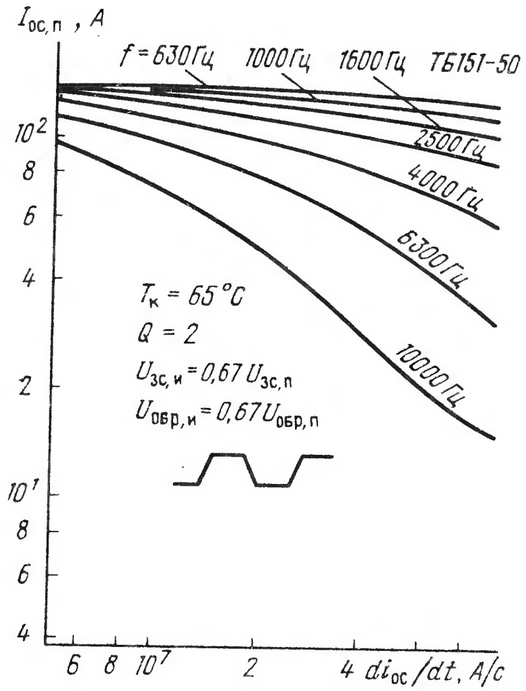

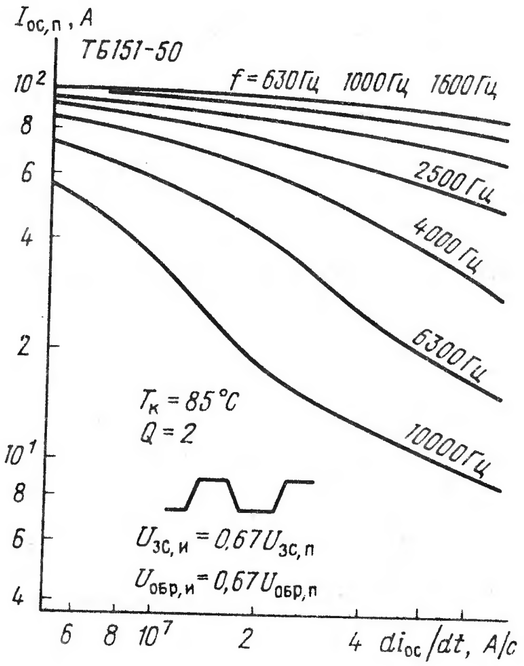

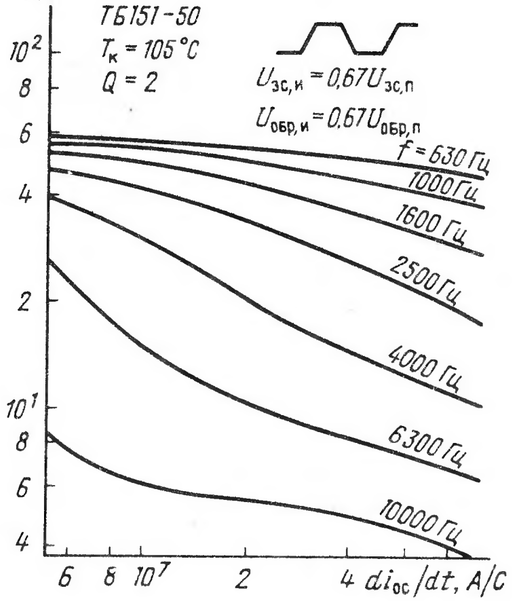

Рис. 22. Частотно-импульсные характеристики для тока трапецеидальной формы

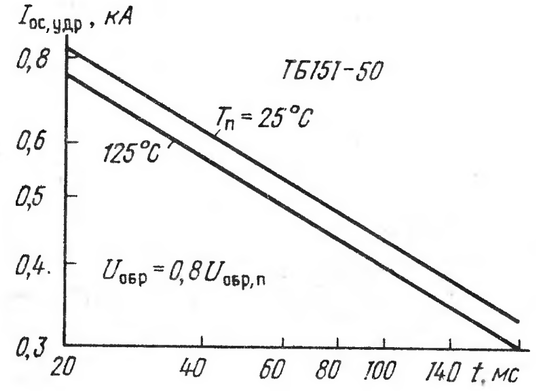

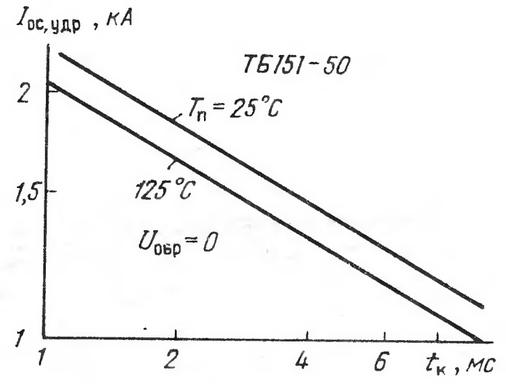

Рис. 23. Перегрузочные характеристики тиристора

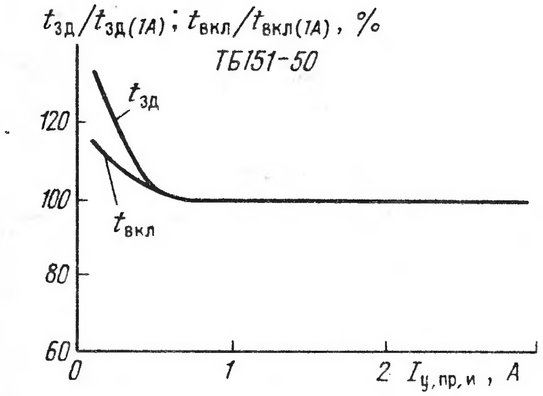

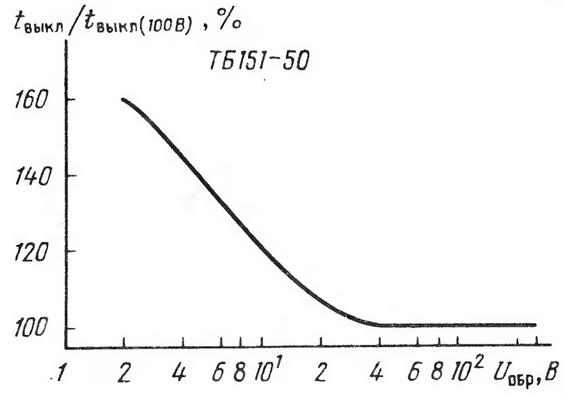

Рис. 24. Зависимость времени включения и задержки от тока управления

Рис. 25. Зависимость времени выключения от обратного напряжения

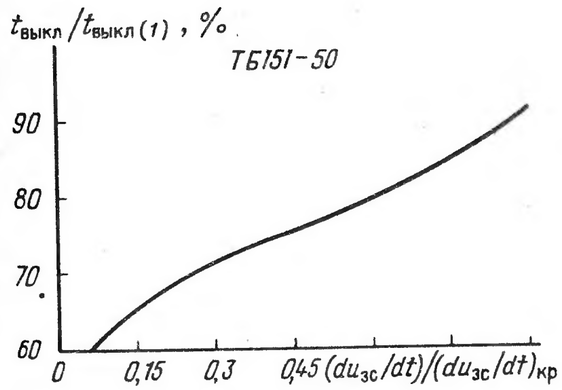

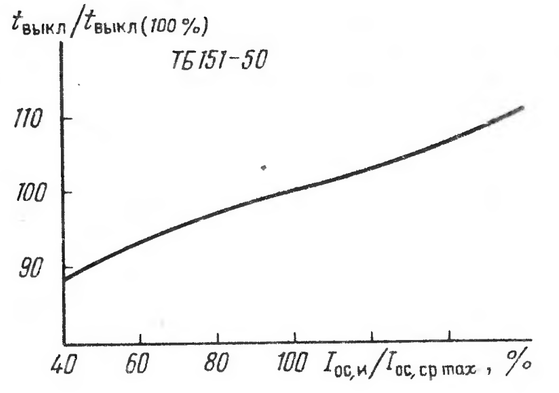

Рис. 26. Зависимость времени выключения от скорости нарастания напряжения в закрытом состоянии

Рис. 27. Зависимость времени выключения от тока в открытом состоянии

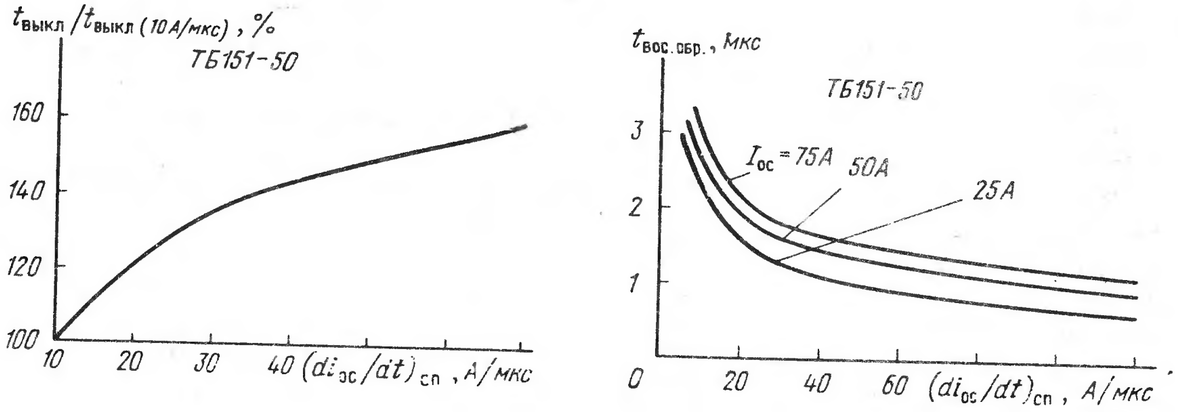

Рис. 28. Зависимость времени выключения и времени обратного восстановления от скорости спада тока в открытом состоянии

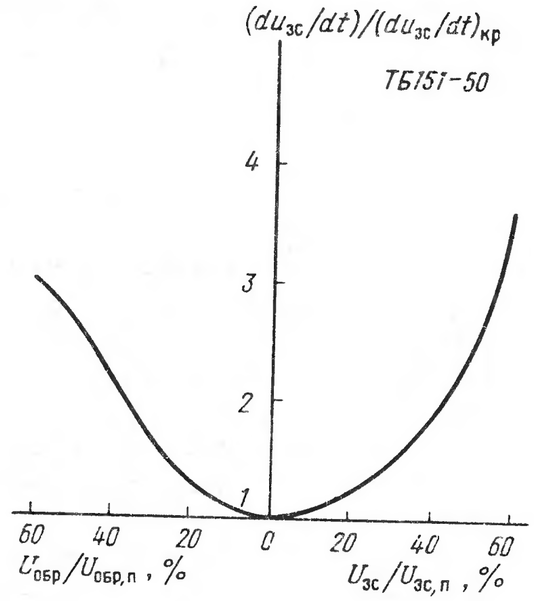

Рис. 29. Зависимость скорости нарастания напряжения в закрытом состоянии от уровня этого напряжения

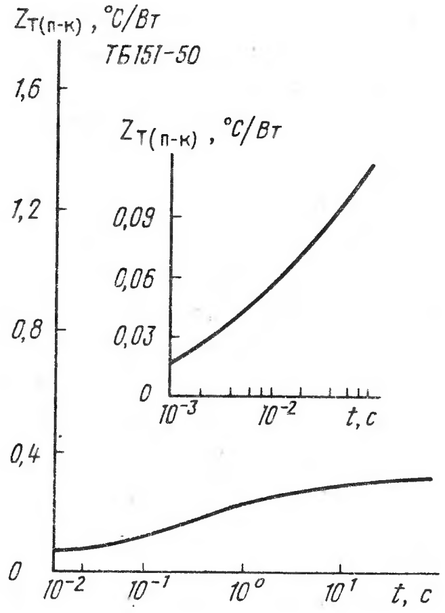

Рис. 30. Динамическая тепловая характеристика тиристора

КЛАССИФИКАЦИЯ ТИРИСТОРОВ

В процессе развития тиристоров изменялась их классификация. Приведенная здесь классификация отражает последние достижения в этой области полупроводникового приборостроения и по мнению авторов книги наиболее удобна для самых различных потребителей.

В зависимости от характера вольт-амперной характеристики и способа управления тиристоры подразделяются на:

диодные тиристоры (динисторы) – имеют два вывода и переключаются в открытое состояние импульсами напряжения заданной амплитуды;

триодные тиристоры (тиристоры) – не проводящие в обратном направлении, включаются импульсами тока управления, а выключаются либо подачей обратного напряжения, либо прерыванием тока в открытом состоянии. Тиристоры в зависимости от коммутационных параметров подразделяют на низкочастотные ($t_{выкл}$ более 50 мкс, $(di_{ос}/dt)_{кр}$ не более 100 А/мкс), высокочастотные ($t_{выкл}$ не более 63 мкс, $(di_{ос}/dt)_{кр}$ не более 100 А/мкс), быстродействующие ($t_{выкл}$ не более 63 мкс, $(di_{ос}/dt)_{кр}$ от 100 до 800...1250 А/мкс), импульсные (специальные тиристоры для импульсных режимов работы);

запираемые тиристоры – выключаются с помощью импульсов тока управления (отличаются малыми значениями времени выключения при равной энергетике с триодными тиристорами);

комбинированно-выключаемые тиристоры – выключаются с помощью импульса тока управления при одновременном воздействии обратного анодного напряжения. У этих тиристоров время выключения несколько превышает время выключения запираемых;

тиристоры-диоды – являются эквивалентом встречно-параллельного соединения тиристора и диода;

симметричные тиристоры (симисторы) – являются эквивалентом встречно-параллельного соединения двух тиристоров и способны пропускать ток в открытом состоянии как в прямом, так и в обратном направлениях. Включается симистор однополярными и разнополярными импульсами тока управления;

лавинные тиристоры – имеют лавинную вольт-амперную характеристику и обладают повышенной устойчивостью к перенапряжениям;

оптронные тиристоры (оптотиристоры) – управляются с помощью светового сигнала от светодиода, расположенного внутри корпуса прибора. Оптотиристоры обладают повышенной помехоустойчивостью, так как их цепь управления гальванически развязана с сильноточной анодной цепью.

Перспективным направлением миниатюризации аппаратуры является интеграция дискретных полупроводниковых приборов. Поэтому в справочник включены модули на основе силовых тиристоров – одновидовые (тиристорные и оптотиристорные) и комбинированные (с диодами). Модули состоят из двух выпрямительных элементов, определенным образом соединенных между собой.

Условные графические обозначения тиристоров приведены в следующей таблице:

Прибор	Обозначение
Динистор	
Тиристор, лавинный тиристор, управляемые по катоду	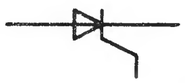

Окончание табл.

Прибор	Обозначение
Запираемый тиристор, комбинированно-выключаемый тиристор	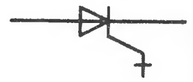
Симистор	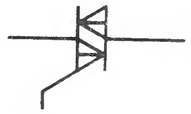
Тиристор-диод	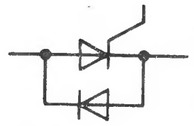
Оптотиристор	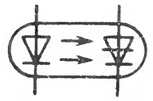

УСЛОВНЫЕ ОБОЗНАЧЕНИЯ ТИРИСТОРОВ

По мере создания и освоения новых видов и классификационных групп тиристоров развивалась и совершенствовалась система их условных обозначений. Так после 1968 г. она трижды изменялась.

В настоящее время в эксплуатации находится большое количество тиристоров, имеющих различные обозначение и маркировку. Поэтому для эквивалентной замены отказавших, устаревших или ранее разработанных приборов представляется целесообразным проследить процесс изменения систем условных обозначений. Необходимо отметить, что с самого начала разработок и производства тиристоров сложились две системы условных обозначений, которые с определенными изменениями действуют и в настоящее время.

Для тиристоров малой и средней мощностей, а также для импульсных тиристоров со средним током в открытом состоянии до 20 А условные обозначения в различные периоды регламентировались ГОСТ 10862–64 и ГОСТ 10862–72.

В соответствии с ГОСТ 10862–64 приборам присваивались обозначения типов из трех элементов:

первый элемент – буква или цифра, обозначающая исходный материал: К или 2 – кремний;

второй элемент – буква, обозначающая вид прибора: Н – динистор, У – тиристор;

третий элемент – число, обозначающее назначение или электрические свойства прибора: от 101 до 199 – малой мощности; от 201 до 299 – средней мощности; от 301 до 399 – большой мощности.

Для обозначения сочетания основных параметров введен четвертый элемент – буквы А, Б, В и т. д.

Пример условного обозначения по ГОСТ 10862–64:

КУ201А – кремниевый тиристор средней мощности с сочетанием параметров А.

Начиная с 1973 г. вновь разработанным тиристорам присваивались обозначения по ГОСТ 10862–72, состоящие также из четырех элементов:

первый элемент – буква или цифра, обозначающие исходный материал: Г или 1 – германий; К или 2 – кремний; А или 3 – арсенид галлия;

второй элемент – буква, обозначающая вид прибора: Н – динистор, У – тиристор;

третий элемент – число, обозначающее назначение и качественные свойства приборов, а также порядковый номер разработки. Так:

от 101 до 199 – динисторы или тиристоры малой мощности со средним (постоянным) током в открытом состоянии менее 0,3 А;

от 201 до 299 – динисторы и тиристоры средней мощности со средним (постоянным) током в открытом состоянии от 0,3 до 10 А;

от 301 до 399 – запираемые тиристоры малой мощности с запираемым током менее 0,3 А;

от 401 до 499 – запираемые тиристоры средней мощности с запираемым током от 0,3 до 10 А;

от 501 до 599 – симисторы малой мощности с действующим током до 0,3 А;

от 601 до 699 – симисторы средней мощности с действующим током от 0,3 до 10 А.

Назначение четвертого элемента и его обозначение остались прежними. В 1985 г. для обозначения мощных импульсных тиристоров со средним (постоянным) током в открытом состоянии до 20 А и импульсным током в открытом состоянии 100 А и более введены в третьем элементе числа от 701 до 799.

Условные обозначения силовых тиристоров (со средним током в открытом состоянии 10 А и более) регламентировались ГОСТ 14069–68, ГОСТ 14069–72, ГОСТ 20859–75, ГОСТ 20859–79. До 1968 г. обозначения этих тиристоров состояли из следующих элементов:

первый элемент – группа букв, обозначающих вид тиристора (ВКУ, ВКДУ, ВКДУС, где В – вентиль, К – кремниевый, У – управляемый, Д – диффузионный, С – симметричный). После букв могла следовать цифра, обозначающая номер конструктивного исполнения. Для приборов с водяным охлаждением в группу букв вводилась буква В (ВКДУВ);

второй элемент – число, равное значению номинального тока в амперах;

третий элемент – число, обозначающее класс по номинальному напряжению (сотни вольт);

четвертый элемент – число, равное значению (среднему) напряжения в открытом состоянии при номинальном токе. Число в четвертом элементе можно было заменять буквой, соответствующей группе по напряжению в открытом состоянии:

Группа	А	Б	В	Г
$U_{ос}$, В	$\leqslant 0{,}65$	$0{,}65 \leqslant 0{,}75$	$0{,}75 \leqslant 0{,}85$	$0{,}85 \leqslant 1{,}4$

Пример условного обозначения:

ВКДУ 150-4-0,65 или ВКДУ 150-4А – вентиль кремниевый диффузионный управляемый на номинальный ток 150 А, номинальное напряжение 400 В, среднее значение напряжения в открытом состоянии 0,65 В.

ГОСТ 14069–68 ввел некоторые коррективы в рассмотренную систему. В первом элементе группы букв заменены на следующие: Т – тиристор, ТС – симистор, ТЛ – тиристор лавинный. Введен дополнительный пятый элемент – римские циф-

ры, обозначающие группы по времени выключения при температуре 25° С: I – не более 25 мкс, II – от 25 до 70 мкс, III – от 70 до 250 мкс.

Пример условного обозначения по ГОСТ 14069–68:

Т10-4-0,75-II – тиристор на номинальный ток 10 А, номинальное напряжение 400 В, среднее значение напряжения в открытом состоянии 0,75 В, время выключения от 25 до 70 мкс.

ГОСТ 14069–72 установил новую систему условных обозначений силовых тиристоров, сохранившую структуру условного обозначения по ГОСТ 14068–68:

первый элемент – буква или группа букв, обозначающих вид (Т – тиристор; ТС – симистор; ТЛ – тиристор лавинный). Для приборов с водяным охлаждением вводится буква В (ТВ или ТЛВ);

второй элемент – буква Ч (для высокочастотных тиристоров);

третий элемент – цифра (от 2 до 9), обозначающая номер конструктивного исполнения приборов на одинаковое значение тока (для первого исполнения цифра 1 не указывается);

четвертый элемент – число, равное значению предельного тока в открытом состоянии в амперах. Между третьим и четвертым элементами (если введен третий) ставится дефис;

пятый элемент – число, обозначающее класс по повторяющемуся напряжению (сотни вольт);

шестой элемент – группа цифр, из которых первая обозначает группу по $(du_{зс}/dt)_{кр}$, вторая – группу по $t_{выкл}$, третья – группу по $(di_{ос}/dt)_{кр}$.

Обозначение классификационных параметров по ГОСТ 14069–72:

Условное обозначение группы	Классификационный параметр (ГОСТ 14069–72)		
	$(du_{зс}/dt)_{кр}$ В/мкс, не менее	$t_{выкл}$, мкс не более	$(di_{ос}/dt)_{кр}$, А/мкс, не менее
0	Не нормируется		
1	20	250	20
2	50	150	40
3	100	100	70
4	200	70	100
5	500	50	200
6	1000	30	400
7		20	600
8		15	800
9		12	1000

Маркировка тиристоров, предназначенных для параллельного соединения, дополняется значением импульсного напряжения в открытом состоянии.

Пример обозначения тиристора по ГОСТ 14069–72:

ТВ2-1000-6-121 – низкочастотный тиристор, с водяным охлаждением, второго конструктивного исполнения, на предельный ток 1000 А, повторяющееся напряжение 600 В, с критической скоростью нарастания напряжения в закрытом состоянии 20 В/мкс, временем выключения до 150 мкс и критической скоростью нарастания тока в открытом состоянии 20 А/мкс.

Система условных обозначений силовых тиристоров по ГОСТ 20859–75 практически повторяет систему ГОСТ 14069–72 со следующими дополнениями: в первом элементе добавлено обозначение оптотиристоров – ТО; во втором элементе – обозначение импульсных тиристоров – буква И; для тиристоров с обратной полярностью (катод на корпусе) после предельного тока без дефиса введена буква Х.

Начиная с 1980 г. введена новая, действующая до настоящего времени система условных обозначений унифицированных силовых полупроводниковых приборов по ГОСТ 20859–79. Буквенно-цифровой код новой системы состоит из следующих элементов:

первый элемент – буква или буквы, обозначающие вид прибора: Т – тиристор; ТЛ – лавинный тиристор; ТС – симистор; ТО – оптотиристор; ТЗ – запираемый тиристор; ТБК – комбинированно-выключаемый тиристор; ТД – тиристор-диод;

второй элемент – буква, обозначающая подвид тиристора по коммутационным характеристикам: Ч – вычокочастотный (быстровыключающийся) тиристор; Б – быстродействующий; И – импульсный;

третий элемент – цифра (от 1 до 9), обозначающая порядковый номер модификации (разработки);

четвертый элемент – цифра (от 1 до 9), обозначающая классификационный размер корпуса прибора;

Условное обозначение размера	Конструктивное исполнение (ГОСТ 20589–79)		
	Штыревое	Таблеточное	Фланцевое
	Размер шестигранника "под ключ", мм	Диаметр корпуса, мм	Диаметр окружности расположения отверстий для монтажа, мм
1	11		24
2	14	40	26
3	17	52	30
4	22	58	34
5	27	73	42
6	32	85	50
7	41	105	61
8		125	72
9			85

пятый элемент – цифра (от 0 до 5), обозначающая конструктивное исполнение;

Условное обозначение корпуса	Конструктивное исполнение ГОСТ 20589–79	Условное обозначение корпуса	Конструктивное исполнение (ГОСТ 20589–79)
0	Бескорпусное	3	Таблеточное
1	Штыревое с гибким выводом	4	Под запрессовку
2	Штыревое с жестким выводом	5	Фланцевое

шестой элемент – число, равное значению максимально допустимого среднего тока в открытом состоянии для тиристоров, лавинных тиристоров, оптотиристоров, комбинированно-выключаемых тиристоров, максимально допустимого импульсного тока для импульсных тиристоров, максимально допустимого действующего тока для симисторов и импульсного запираемого тока для запираемых тиристоров. Для тиристоров-диодов шестой элемент состоит из дроби, в числителе которой значение максимально допустимого среднего тока в открытом состоянии, а в знаменателе значение максимально допустимого среднего тока в обратном проводящем состоянии;

седьмой элемент – буква Х для приборов с обратной полярностью (основание корпуса – катод);

восьмой элемент – число, обозначающее класс по повторяющемуся импульсному напряжению в закрытом состоянии (сотни вольт);

девятый элемент – группа цифр, обозначающая сочетание классификационных параметров: $(du_{зс}/dt)_{кр}$ для низкочастотных приборов); $(du_{зс}/dt)_{кр}$ и $t_{выкл}$ для высокочастотных приборов; $(du_{зс}/dt)_{кр}$, $t_{вкл}$ и $t_{выкл}$ для быстродействующих приборов; для симисторов и тиристоров-диодов вместо $(du_{зс}/dt)_{кр}$ классификационным параметром является $(du_{зс}/dt)_{ком}$:

Условное обозначение группы	Классификационный параметр (ГОСТ 20858–79)			
	$(du/dt)_{кр}$, В/мкс, не менее	$t_{выкл}$, мкс, не более	$t_{вкл}$, мкс, не более	$(du_{зс}/dt)_{ком}$, А/м·с, не менее
0	Не нормируется			
1	20	63	4	2,5
2	50	50	3,2	4
3	100	40	2,5	6,3
4	200	32	2	10
5	320	25	1,6	16
6	500	20	1,2	25
7	1000	16	1	50
8	1600	12,5	0,63	100
9	2500	8	0,4	200

Примеры условных обозначений тиристоров по ГОСТ 20859–79:

ТЛ171-320-10-6 – тиристор лавинный первой модификации, размер шестигранника "под ключ" 41 мм, конструктивное исполнение – штыревое с гибким катодным выводом, максимально допустимый средний ток в открытом состоянии 320 А, повторяющееся импульсное напряжение в закрытом состоянии 1000 В (10-й класс), критическая скорость нарастания напряжения в закрытом состоянии 500 В/мкс;

ТБ151-63-6-445 – тиристор быстродействующий первой модификации, размер шестигранника "под ключ" 27 мм, конструктивное исполнение – штыревое с гибким катодным выводом, максимально допустимый средний ток в открытом состоянии 63 А, повторяющееся импульсное напряжение в закрытом состоянии 600 В (6-й класс), критическая скорость нарастания напряжения в закрытом состоянии 200 В/мкс (4-я группа), время выключения не более 32 мкс (4-я группа), время включения не более 1,6 мкс (5-я группа).

СИСТЕМА ПАРАМЕТРОВ ТИРИСТОРОВ

Термины, определения и условные обозначения параметров тиристоров, помещенных в справочнике, приведены в соответствии с ГОСТ 20332–84. Введение этого стандарта позволило осуществить терминологическую унификацию параметров приборов.

Термин	Буквенное обозначение		Определение
	отечественное	международное	
Параметры тиристоров и предельно допустимых режимов в закрытом состоянии			
Напряжение переключения	$U_{прк}$	$U_{(BO)}$	Основное напряжение на тиристоре в точке переключения
Напряжение включения	$U_{вкл}$	U_L	Основное напряжение на динисторе, при котором он переходит из закрытого состояния в открытое
Неповторяющееся импульсное напряжение в закрытом состоянии	$U_{зс,\,нп}$	U_{DSM}	Наибольшее мгновенное значение любого неповторяющегося переходного напряжения в закрытом состоянии
Повторяющееся импульсное напряжение в закрытом состоянии	$U_{зс,\,п}$	U_{DRM}	Наибольшее мгновенное значение напряжения в закрытом состоянии, прикладываемого к тиристору, включая все повторяющиеся переходные напряжения
Критическая скорость нарастания напряжения в закрытом состоянии	$(du_{зс}/dt)_{кр}$	$(du_D/dt)_{crit}$	Наибольшее значение скорости нарастания напряжения в закрытом состоянии, которое не вызывает переключения тиристора из закрытого состояния в открытое
Критическая скорость нарастания коммутационного напряжения	$(du_{зс}/dt)_{ком}$	$(du_D/dt)_{com}$	Наибольшее значение скорости нарастания основного напряжения, которое непосредственно после нагрузки током в открытом состоянии или в обратном проводящем состоянии в противоположном направлении не вызывает переключения тиристора из закрытого состояния в открытое
Ток переключения	$I_{прк}$	$I_{(BO)}$	Основной ток тиристора в момент переключения
Постоянный ток в закрытом состоянии	$I_{зс}$	I_D	Постоянный ток тиристора, обусловленный постоянным напряжением в закрытом состоянии
Повторяющийся импульсный ток в за-	$I_{зс,\,и}$	I_{DRM}	Импульсный ток в закрытом состоянии, обусловленный по-

Продолжение табл.

Термин	Буквенное обозначение		Определение
	отечественное	международное	
крытом состоянии			вторяющимся импульсным напряжением в закрытом состоянии
Параметры тиристоров и предельно допустимых режимов в обратном непроводящем состоянии			
Постоянное обратное напряжение	$U_{обр}$	U_R	Отрицательное постоянное анодное напряжение
Обратное напряжение пробоя	$U_{проб}$	$U_{(BR)}$	Обратное напряжение тиристора, при котором обратный ток достигает заданного значения
Неповторяющееся импульсное обратное напряжение	$U_{обр, нп}$	U_{RSM}	Наибольшее мгновенное значение неповторяющегося переходного обратного напряжения, прикладываемого к тиристору
Повторяющееся импульсное обратное напряжение	$U_{обр, п}$	U_{RRM}	Наибольшее мгновенное значение обратного напряжения, включая только повторяющиеся переходные напряжения
Постоянный обратный ток	$I_{обр}$	I_R	Постоянный анодный ток в непроводящем состоянии
Повторяющийся импульсный обратный ток	$I_{обр, п}$	I_{RRM}	Обратный ток тиристора, обусловленный повторяющимся импульсным обратным напряжением
Параметры тиристоров и предельно допустимых режимов в открытом состоянии			
Постоянное напряжение в открытом состоянии	$U_{ос}$	U_T	Основное напряжение на тиристоре, обусловленное постоянным током в открытом состоянии
Импульсное напряжение в открытом состоянии	$U_{ос, и}$	U_{TM}	Наибольшее мгновенное значение напряжения в открытом состоянии, обусловленное импульсным током в закрытом состоянии заданного значения
Пороговое напряжение	$U_{пор}$	$U_{T(TO)}$	Значение напряжения, определяемое точкой пересечения линии прямолинейной аппроксимации ВАХ открытого состояния с осью напряжения
Ток удержания	$I_{уд}$	I_H	Наименьший основной ток, необходимый для поддержания тиристора в открытом состоянии

Продолжение табл.

Термин	Буквенное обозначение		Определение
	отечественное	международное	
Ток включения	$I_{вкл}$	I_L	Наименьший основной ток, необходимый для поддержания тиристора в открытом состоянии непосредственно после окончания действия импульса тока управления после переключения тиристора из закрытого состояния в открытое
Постоянный ток в открытом состоянии	$I_{ос}$	I_T	Основной постоянный ток в открытом состоянии
Средний ток в открытом состоянии	$I_{ос, ср}$	I_{TAV}	Среднее за период значение тока в открытом состоянии
Действующий ток в открытом состоянии	$I_{ос, д}$	I_{TRMS}	
Повторяющийся импульсный ток в открытом состоянии	$I_{ос, п}$	I_{TRM}	Наибольшее мгновенное значение тока в открытом состоянии, включая все повторяющиеся переходные токи
Ток перегрузки в открытом состоянии	$I_{ос, прг}$	$I_{(OV)}$	Ток в открытом состоянии, который при длительном протекании вызвал бы превышение максимально допустимой температуры перехода, но который так ограничен по времени, что эта температура не превышается
Ударный неповторяющийся ток в открытом состоянии	$I_{ос, удр}$	I_{TSM}	Наибольший импульсный ток в открытом состоянии, протекание которого вызывает превышение максимально допустимой температуры перехода, но воздействие которого за время срока службы тиристора предполагается редким, с ограниченным числом повторений
Критическая скорость нарастания тока в открытом состоянии	$(di_{ос}/dt)_{кр}$	$(di_T/dt)_{crit}$	Наибольшее значение скорости нарастания тока в открытом состоянии, при котором тиристор остается в рабочем состоянии
Запираемый ток	$I_з$	I_{TQ}	Наибольшее значение тока в открытом состоянии, при котором обеспечивается запирание тиристора по управляющему электроду

Продолжение табл.

Термин	Буквенное обозначение		Определение
	отечественное	международное	
Динамическое сопротивление в открытом состоянии	$r_{дин}$	r_T	Сопротивление, определяемое по наклону прямой, аппроксимирующей ВАХ в открытом состоянии
Параметры тиристоров и предельно допустимых режимов в обратном проводящем состоянии			
Постоянное напряжение в обратном проводящем состоянии	$U_{пс}$	U_{RC}	
Импульсное напряжение в обратном проводящем состоянии	$U_{пс, и}$	U_{RCM}	Наибольшее мгновенное значение напряжения в обратном проводящем состоянии, обусловленное импульсным током в обратном проводящем состоянии заданного значения
Пороговое напряжение в обратном проводящем состоянии	$U_{обр, пор}$	$U_{RC(TO)}$	Значение напряжения, определяемое точкой пересечения линии прямолинейной аппроксимации ВАХ обратного проводящего состояния с осью напряжения
Постоянный ток в обратном проводящем состоянии	$I_{пс}$	I_{RC}	
Средний ток в обратном проводящем состоянии	$I_{пс, ср}$	$I_{RC(AV)}$	Среднее за период значение тока в обратном проводящем состоянии
Действующий ток в обратном проводящем состоянии	$I_{пс, д}$	$I_{RC(RMS)}$ $I_{RC\,RMS}$	
Повторяющийся импульсный ток в обратном проводящем состоянии	$I_{пс, и}$	I_{RCRM}	Наибольшее мгновенное значение тока в обратном проводящем состоянии, включая все повторяющиеся переходные токи
Ток перегрузки в обратном проводящем состоянии	$I_{пс, прг}$	$I_{RC(OV)}$	Ток в обратном проводящем состоянии, который при длительном протекании вызвал бы превышение максимально допустимой температуры перехода, но который так ограничен по времени, что эта температура не превышается

Продолжение табл.

Термин	Буквенное обозначение		Определение
	отечественное	международное	
Ударный неповторяющийся ток в обратном проводящем состоянии	$I_{пс, удр}$	I_{RCSM}	Наибольший импульсный ток в обратном проводящем состоянии, протекание которого вызывает превышение максимально допустимой температуры перехода, но воздействие которого за время службы тиристора предполагается редким, с ограниченным числом повторений
Динамическое сопротивление в обратном проводящем состоянии	$r_{пс, дин}$	r_{RC}	Сопротивление, определяемое по наклону прямой, аппроксимирующей ВАХ обратного проводящего состояния
Параметры динамических процессов включения и выключения			
Время включения	$t_{вкл}$	t_{gt}, t_t	Интервал времени, в течение которого тиристор включается импульсом тока управления. (Интервал времени измеряют от момента в начале импульса тока управления до момента, когда основное напряжение понижается до заданного напряжения. Время включения может быть определено по нарастанию тока в открытом состоянии до заданного значения.)
Время задержки	$t_{зд}$ $t_{у, зд}$	t_d, t_{gd}	Интервал времени между заданным моментом в начале импульса тока управления и моментом, когда основное напряжение понижается до заданного значения, близкого к начальному
Время нарастания	$t_{нр}, t_{у, нр}$	t_r, t_{gr}	Интервал времени между моментом, когда основное напряжение понижается до значения, близкого к начальному, и моментом, когда оно достигает заданного низкого значения при включении тиристора импульсом тока управления. Примечание: в практике принято считать началом импульса тока или напряжения

Продолжение табл.

Термин	Буквенное обозначение		Определение
	отечественное	международное	
			управления момент, когда их значение достигает 0,1 от амплитуды. За время задержки считают интервал до момента спада напряжения до 0,9 от амплитуды или до момента возрастания тока до 0,1 от амплитуды. Время нарастания определяется в интервале спада напряжения от 0,9 до 0,1 от начального значения, а по току – от 0,1 до 0,9 от амплитуды. Время включения равно сумме времен задержки и нарастания
Время выключения	$t_{выкл}$	t_q	Наименьший интервал времени между моментом, когда основной ток после внешнего переключения основных цепей понизился до нуля, и моментом, когда тиристор способен выдерживать напряжение в закрытом состоянии с определенной скоростью его нарастания
Время обратного восстановления	$t_{вос,обр}$	t_{rr}	Интервал времени между моментом, когда основной ток проходит через нулевое значение, изменяя направление от прямого на обратное, и моментом, когда обратный ток уменьшается с его амплитудного значения до заданного значения, или когда экстраполированный обратный ток достигает нуля
Время прямого восстановления	$t_{вос,пр}$	t_{dr}	Время, необходимое для достижения током или напряжением заданного значения после мгновенного переключения с заданного тока в обратном проводящем состоянии на заданное прямое напряжение
Время выключения по управляющему электроду	$t_{у,выкл}$	t_{gq}	Интервал времени, в который тиристор переключается из открытого состояния в закрытое с помощью импульса запирающего тока управления

Продолжение табл.

Термин	Буквенное обозначение		Определение
	отечественное	международное	
Обратный ток восстановления	$I_{вос,обр}$	I_{rr}	Обратный ток тиристора, протекающий во время обратного восстановления
Ток прямого восстановления	$I_{вос,пр}$	I_{dr}	Анодный ток тиристора, протекающий во время прямого восстановления
Параметры тиристоров и предельно допустимых режимов по цепи управления			
Отпирающее постоянное напряжение управления	$U_{у,от}$	U_{GT}	Постоянное напряжение управления, соответствующее отпирающему постоянному току управления
Отпирающее импульсное напряжение управления	$U_{у,от,и}$	U_{GTM}	Импульсное напряжение управления, соответствующее импульсному отпирающему току управления
Прямое импульсное напряжение управления	$U_{у,пр,и}$	U_{FGM}	Импульсное напряжение управления, при котором эмиттерный переход находится в открытом состоянии
Неотпирающее постоянное напряжение управления	$U_{у,нот}$	U_{GD}	Наибольшее постоянное напряжение управления, не вызывающее включения тиристора
Неотпирающее импульсное напряжение управления	$U_{у,нот,и}$	U_{GDM}	Наибольшее импульсное напряжение управления, не вызывающее включения тиристора
Запирающее постоянное напряжение управления	$U_{у,з}$	U_{GQ}	Постоянное напряжение управления, соответствующее запирающему постоянному току управления
Запирающее импульсное напряжение управления	$U_{у,з,и}$	U_{GQM}	Импульсное напряжение управления, соответствующее запирающему импульсному току управления
Незапирающее постоянное напряжение управления	$U_{у,нз}$	U_{GH}	Наибольшее постоянное напряжение управления, не обеспечивающее выключение тиристора
Незапирающее импульсное напряжение управления	$U_{у,нз,и}$	U_{GHM}	Наибольшее импульсное напряжение управления, не обеспечивающее выключение тиристора
Отпирающий постоянный ток управления	$I_{у,от}$	I_{GT}	Наименьший постоянный ток управления, необходимый для включения тиристора

Продолжение табл.

Термин	Буквенное обозначение		Определение
	отечественное	международное	
Отпирающий импульсный ток управления	$I_{у, от, и}$	I_{GTM}	Наименьший импульсный ток управления, необходимый для включения тиристора
Прямой импульсный ток управления	$I_{у, пр, и}$	I_{FGM}	Импульсный ток управления, соответствующий прямому импульсному напряжению управления
Неотпирающий постоянный ток управления	$I_{у, нот}$	I_{GD}	Наибольший постоянный ток управления, не вызывающий включения тиристора
Неотпирающий импульсный ток управления	$I_{у, нот, и}$	I_{GDM}	Наибольший импульсный ток управления, не вызывающий включения тиристора
Запирающий постоянный ток управления	$I_{у, з}$	I_{GQ}	Наименьший постоянный ток управления, необходимый для выключения тиристора
Запирающий импульсный ток управления	$I_{у, з, и}$	I_{GQM}	Наименьший импульсный ток управления, необходимый для выключения тиристора
Незапирающий постоянный ток управления	$I_{у, нз}$	I_{GH}	Наибольший постоянный ток управления, не вызывающий выключения тиристора
Незапирающий импульсный ток управления	$I_{у, нз, и}$	I_{HM}	Наибольший импульсный ток управления, не вызывающий выключения тиристора
Мощностные и энергетические характеристики			
Средняя рассеиваемая мощность	$P_{ср}$	P_{tot}	Сумма всех средних мощностей, рассеиваемых тиристором
Средняя рассеиваемая мощность в закрытом состоянии	$P_{зс, ср}$	P_{DAV} $P_{D(AV)}$	Произведение мгновенных значений тока и напряжения в закрытом состоянии, усредненное по всему периоду
Средняя рассеиваемая мощность в открытом состоянии	$P_{ос, ср}$	P_{TAV} $P_{T(AV)}$	Произведение мгновенных значений тока и напряжения в открытом состоянии, усредненное по всему периоду
Средняя рассеиваемая мощность в обратном непроводящем состоянии	$P_{нпс, ср}$	P_{RAV} $P_{R(AV)}$	Произведение мгновенных значений тока и напряжения в обратном непроводящем состоянии, усредненное по всему периоду
Ударная рассеиваемая мощность в	$P_{обр, удр}$	P_{RSM}	Наибольшее мгновенное значение рассеиваемой мощности в

Продолжение табл.

Термин	Буквенное обозначение		Определение
	отечественное	международное	
обратном непроводящем состоянии			обратном непроводящем состоянии в области пробоя при нагрузке одиночными импульсами тока
Средняя рассеиваемая мощность в обратном проводящем состоянии	$P_{пс, ср}$	P_{RCAV}	Произведение мгновенных значений тока и напряжения в обратном проводящем состоянии, усредненное по всему периоду
Рассеиваемая мощность при включении	$P_{вкл}$	P_{TT}	Мощность, рассеиваемая тиристором при его переключении с заданного напряжения в закрытом состоянии на заданный ток в открытом состоянии
Рассеиваемая мощность при выключении	$P_{выкл}$	P_{RQ}, P_{DQ}	Мощность, рассеиваемая тиристором во время перехода из открытого состояния в закрытое или обратное непроводящее состояние при переключении тиристора с заданного тока в открытом состоянии на заданное напряжение в закрытом состоянии противоположной полярности или на заданное обратное напряжение
Средняя рассеиваемая мощность управления	$P_{у, ср}$	$P_{G(AV)}$	Произведение мгновенных значений тока и напряжения управления, усредненное по всему периоду
Импульсная рассеиваемая мощность управления	$P_{у, и}$	P_{GM}	Произведение мгновенных значений тока и напряжения управления
Прямая рассеиваемая мощность управления	$P_{у, пр}$	P_{FG}	
Обратная рассеиваемая мощность управления	$P_{у, обр}$	P_{RG}	
Средняя энергия потерь	$E_{ср}$	E_{tot}	Сумма всех средних энергий потерь в тиристоре
Энергия потерь в открытом состоянии	$E_{ос}$	E_T	Энергия потерь, обусловленная током в открытом состоянии
Энергия потерь при включении	$E_{вкл}$	E_{TT}	Энергия потерь в тиристоре при его переключении с заданного напряжения в открытом состоянии

Продолжение табл.

Термин	Буквенное обозначение		Определение
	отечественное	международное	
			на заданный ток в открытом состоянии
Энергия потерь при выключении	$E_{выкл}$	E_{RQ}	Энергия потерь в тиристоре при его переходе из открытого состояния в закрытое или обратное непроводящее состояние при переключении тиристора с заданного тока в открытом состоянии на заданное напряжение в закрытом состоянии противоположной полярности или на заданное обратное напряжение
Тепловые параметры тиристоров			
Температура окружающей среды*	T_c	T_a	–
Температура корпуса*	$T_к$	T_c	Температура в заданной точке корпуса тиристора
Температура перехода*	$T_п$	T_j	–
Максимально допустимая температура окружающей среды*	$T_{c\,max}$	$T_{a\,max}$	–
Максимально допустимая температура перехода*	$T_{п\,max}$	$T_{j\,max}$	–
Максимально допустимая температура корпуса*	$T_{к\,max}$	$T_{c\,max}$	–
Тепловое сопротивление переход-среда	$R_{T\,п\text{-}с}$	R_{thja}	Отношение разности между температурой перехода и температурой окружающей среды к мощности, рассеиваемой тиристором в заданном режиме
Тепловое сопротивление переход-корпус	$R_{T\,п\text{-}к}$	R_{thjc}	Отношение разности между температурой перехода и температурой корпуса к мощности, рассеиваемой тиристором в заданном режиме
Тепловое сопротивление переход-анод	$R_{T\,п\text{-}А}$	R_{thjA}	
Тепловое сопротивление переход-катод	$R_{T\,п\text{-}К}$	R_{thjK}	

* Термины и обозначения, не предусмотренные ГОСТ 20332–84.

Окончание табл.

Термин	Буквенное обозначение		Определение
	отечественное	международное	
Дополнительные термины и буквенные обозначения параметров			
Скорость спада тока в открытом состоянии	$(di_{oc}/dt)_{сп}$	$(di_T/dt)_f$	
Скорость нарастания импульсного тока управления	di_y/dt	di_G/dt	
Длительность импульса тока или напряжения в закрытом состоянии	$t_{и,\,зс}$	t_{id}	
Длительность импульса тока или напряжения в открытом состоянии	$t_и$	t_i	
Длительность импульса тока или напряжения управления	t_y	t_G	

Примечание: Если речь идет о предельно допустимом значении параметра, то к термину добавляются слова "максимально допустимый" (ая, ое) или "минимально допустимый" (ая, ое), к буквенному обозначению добавляют индекс "max" или "min" соответственно.

ТАБЛИЦЫ ПАРАМЕТРОВ ТИРИСТОРОВ

Динисторы

Тип прибора	Предельные значения параметров режима при $T_{c\ max}$						
	$I_{ос,ср\ max}$, мА	$I_{ос,и\ max}$, А при $I_{ос,ср}$=50 мА, $t_и$=2 мкс	$U_{зс}$, В	$U_{обр}$, В	$(du_{зс}/dt)_{кр}$, В/мкс		$T_{c\ max}$, °С
					T_c=25° С	T_c=100° С	
2Н102А	200	10	5	2	0,3	0,08	100
КН102А	200	10	5				85
2Н102Б	200	10	7	3	0,5	0,12	100
КН102Б	200	10	7				85
2Н102В	200	10	10	4	0,7	0,16	100
КН102Б	200	10	10				85
2Н102Г	200	10	14	6	0,9	0,23	100
КН102Г	200	10	14				85
2Н102Д	200	10	20	8	1,3	0,33	100
КН102Д	200	10	20				85
2Н102Е	200	10	30	7,5	2	0,5	100
2Н102Ж	200	10	30	12	2	0,5	100
КН102Ж	200	10	30				85
2Н102И	200	10	50	15	3,3	0,83	100
КН102И	200	10	50				85

Таблица 1

Электрические и временные параметры									Чертеж приложения
при T_c = 25° С					при $T_{c\ max}$				
$U_{ос}$, В	$I_{ос}$, А	$Q_{вкл}$, мкКл	$U_{отп,и}$, В при $t_и$ = 2 мкс	$t_{выкл}$, мкс	$U_{нот}$, В при $t_и$ = 2 мкс	$I_{уд}$, мА	$I_{зс}$, мА	$I_{обр}$, мА	
1,5	0,2	110	20	40	2	0,1…15	0,15	0,5	1
1,5	0,2	110	20	40		0,1…15	0,15	0,5	1
1,5	0,2	110	28	40	3	0,1…15	0,15	0,5	1
1,5	0,2	110	28	40		0,1…15	0,15	0,5	1
1,5	0,2	110	40	40	4	0,1…15	0,15	0,5	1
1,5	0,2	110	40	40		0,1…15	0,15	0,5	1
1,5	0,2	110	56	40	6	0,1…15	0,15	0,5	1
1,5	0,2	110	56	40		0,1…15	0,15	0,5	1
1,5	0,2	110	80	40	8	0,1…15	0,15	0,5	1
1,5	0,2	110	80	40		0,1…15	0,15	0,5	1
1,5	0,2	110	75	40	7,5	0,1…15	0,15	0,5	1
1,5	0,2	110	120	40	12	0,1…15	0,15	0,5	1
1,5	0,2	110	120	40		0,1…15	0,15	0,5	1
1,5	0,2	110	150	40	15	0,1…15	0,15	0,5	1
1,5	0,2	110	150	40		0,1…15	0,15	0,5	1

Тиристоры низкочастотные

Таблица 2

Тип прибора	Предельные значения параметров режима при $T_{п\ max}$							Электрические и временные параметры												Rт п-к, °С/Вт	Чертеж приложения
								при $T_п = 25°C$						при $T_{п\ max}$							
	$I_{ос, ср\ max}$, А ($I_{ос\ max}$, А)	$T_к$, °С	$U_{зс,п}$, В; $U_{обр,п}$, В	$I_{ос,удр}$, А при $t_и$ = 10 мс, $U_{обр}$ = 0	$(du_{зс}/dt)_{кр}$, В/мкс	$(di_{ос}/dt)_{кр}$, А/мкс	$T_{п\ max}$, °С	$I_{вкл}$, мА	$I_{уд}$, мА	$U_{ос,и}$, В при $I_{ос,и} = 3{,}14 I_{ос,ср\ max}$ ($U_{ос}$, В)	$I_{у,от}$, мА	$U_{у,от}$, В	$t_{вкл}$, мкс	$t_{зд}$, мкс	$t_{выкл}$, мкс	$I_{зс,и}$, $I_{обр,и}$, мА, ($I_{зс}$, $I_{обр}$), мА				
КУ202А	(10	50	25		5		100		200	(1,5)	100	5	7,5		200	(10)		3	
КУ202Б	(10)	50	25		5		100		200	(1,5)	100	5	7,5		200	(10)		3	
КУ202В	(10)	50	50		5		100		200	(1,5)	100	5	7,5		200	(10)		3	
КУ202Г	(10)	50	50		5		100		200	(1,5)	100	5	7,5		200	(10)		3	
2У202Д	(10)	70	100		5		125		300	(1,5)	100	5	7,5		200	(10)		3	
2У202Е	(10)	70	100		5		125		300	(1,5)	100	5	7,5		200	(10)		3	
КУ202Д	(10)	50	100		5		100		200	(1,5)	100	5	7,5		200	(10)		3	
КУ202Е	(10)	50	100		5		100		200	(1,5)	100	5	7,5		200	(10)		3	
2У202Ж	(10)	70	200		5		125		300	(1,5)	100	5	7,5		200	(10)		3	
2У202И	(10)	70	200		5		125		300	(1,5)	100	5	7,5		200	(10)		3	
КУ202Ж	(10)	50	200		5		100		200	(1,5)	100	5	7,5		200	(10)		3	
КУ202И	(10)	50	200		5		100		200	(1,5)	100	5	7,5		200	(10)		3	
2У202К	(10)	70	300		5		125		300	(1,5)	100	5	7,5		200	(10)		3	
2У202Л	(10)	70	300		5		125		300	(1,5)	100	5	7,5		200	(10)		3	
КУ202К	(10)	50	300		5		100		200	(1,5)	100	5	7,5		200	(10)		3	
КУ202Л	(10)	50	300		5		100		200	(1,5)	100	5	7,5		200	(10)		3	
2У202М	(10)	70	400		5		125		300	(1,5)	100	5	7,5		200	(10)		3	
2У202Н	(10)	70	400		5		125		300	(1,5)	100	5	7,5		200	(10)		3	
КУ202М	(10)	50	400		5		100		200	(1,5)	100	5	7,5		200	(10)		3	
КУ202Н	(10)	50	400		5		100		200	(1,5)	100	5	7,5		200	(10)		3	
2Т112-10-1	10	85	100	150	200...1000	100	125	100	70	1,85	40	3	10	2	63...100	3	1,8	13	
Т106-10-1	10	85	100	200	50...320	160	125			1,8	25	2,5				1,5	2	12	
Т112-10-1	10	85	100	150	50...1000	100	125	100	70	1,85	40	3	10	2	100	2,5	1,8	13	
2Т112-10-2	10	85	200	150	200...1000	100	125	100	70	1,85	40	3	10	2	63...100	3	1,8	13	
Т106-10-2	10	85	200	160	50...320	160	125			1,8	25	2,5				1,5	2	12	
Т112-10-2	10	85	200	150	50...1000	100	125	100	70	1,85	40	3	10	2	100	2,5	1,8	13	
2Т112-10-3	10	85	300	150	200...1000	100	125	100	70	1,85	40	3	10	2	63...100	3	1,8	13	
Т106-10-3	10	85	300	200	50...320	160	125			1,8	25	2,5				1,5	2	12	
Т112-10-3	10	85	300	150	50...1000	100	125	100	70	1,85	40	3	10	2	100	2,5	1,8	13	
2Т112-10-4	10	85	400	150	200...1000	100	125	100	70	1,85	40	3	10	2	63...100	3	1,8	13	
Т10-10-4	10	85	400	200	20...1000	40...200	125	130	80	1,85	75	3	10	4	70...150	3	1,9	31	
Т106-10-4	10	85	400	160	50...320	160	125			1,8	25	2,5				1,5	2	12	
Т112-10-4	10	85	400	150	50...1000	100	125	100	70	1,85	40	3	10	2	100	2,5	1,8	13	
2Т112-10-5	10	85	500	150	200...1000	100	125	100	70	1,85	40	3	10	2	63...100	3	1,8	13	

Тип прибора	Предельные значения параметров режима при $T_{п\,max}$							Электрические и временные параметры										
								при $T_п = 25°C$						при $T_{п\,max}$				
	$I_{ос,\,ср\,max}$, А ($I_{ос\,max}$, А)	$T_к$, °C	$U_{зс,\,п}$, В; $U_{обр,\,п}$, В	$I_{ос,\,удр}$, А при $t_и$ = 10 мс, $U_{обр}$ = 0	$(du_{зс}/dt)_{кр}$, В/мкс	$(di_{ос}/dt)_{кр}$, А/мкс	$T_{п\,max}$, °C	$I_{вкл}$, мА	$I_{уд}$, мА	$U_{ос,\,и}$, В при $I_{ос,\,и} = 3{,}14 I_{ос,\,ср\,max}$ ($U_{ос}$, В)	$I_{у,\,от}$, мА	$U_{у,\,от}$, В	$t_{вкл}$, мкс	$t_{зд}$, мкс	$t_{выкл}$, мкс	$I_{зс,\,и}$, $I_{обр,\,и}$, мА, ($I_{зс}$, $I_{обр}$), мА	$R_{T\,п\text{-}к}$, °C/Вт	Чертеж приложения
T10-10-5	10	85	500	200	20…1000	40…200	125	130	80	1,85	75	3	10	4	70…150	3	1,9	31
T106-10-5	10	85	500	160	50…320	160	125			1,8	25	2,5				1,5	2	12
T112-10-5	10	85	500	150	50…1000	100	125	100	70	1,85	40	3	10	2	100	2,5	1,8	13
2T112-10-6	10	85	600	150	200…1000	100	125	100	70	1,85	40	3	10	2	63…100	3	1,8	13
T10-10-6	10	85	600	200	20…1000	40…200	125	130	80	1,85	75	3	10	4	70…150	3	1,9	31
T106-10-6	10	85	600	160	50…320	160	125			1,8	25	2,5				1,5	2	12
T112-10-6	10	85	600	150	50…1000	100	125	100	70	1,85	40	3	10	2	100	2,5	1,8	13
2T112-10-7	10	85	700	150	200…1000	100	125	100	70	1,85	40	3	10	2	63…100	3	1,8	13
T10-10-7	10	85	700	150	20…1000	40…200	125	130	80	1,85	75	3	10	4	70…150	3	1,9	31
T106-10-7	10	85	700	160	50…320	160	125			1,8	25	2,5				1,5	2	12
T112-10-7	10	85	700	150	50…1000	100	125	100	70	1,85	40	3	10	2	100	2,5	1,8	13
2T112-10-8	10	85	800	150	200…1000	100	125	100	70	1,85	40	3	10	2	63…100	3	1,8	13
T10-10-8	10	85	800	200	20…1000	40…100	125	130	80	1,85	75	3	10	4	100…150	3	1,9	31
T106-10-8	10	85	800	160	50…320	160	125			1,8	25	2,5				1,5	2	12
T112-10-8	10	85	800	150	50…1000	100	125	100	70	1,85	40	3	10	2	100	2,5	1,8	13
2T112-10-9	10	85	900	150	200…1000	100	125	100	70	1,85	40	3	10	2	63…100	3	1,8	13
T10-10-9	10	85	900	200	20…500	40…70	125	130	80	1,85	75	3	10	4	100…150	3	1,9	31
T112-10-9	10	85	900	150	50…1000	100	125	100	70	1,85	40	3	10	2	100	2,5	1,8	13
2T112-10-10	10	85	1000	150	200…1000	100	125	100	70	1,85	40	3	10	2	63…100	3	1,8	13
T10-10-10	10	85	1000	200	20…500	40…70	125	130	80	1,85	75	3	10	4	150	3	1,9	31
T112-10-10	10	85	1000	150	50…1000	100	125	100	70	1,85	40	3	10	2	100	2,5	1,8	13
2T112-10-11	10	85	1100	150	200…1000	100	125	100	70	1,85	40	3	10	2	63…100	3	1,8	13
T10-10-11	10	85	1100	200	20…500	40…70	125	130	80	1,85	75	3	10	4	150	3	1,9	31
T112-10-11	10	85	1100	150	50…1000	100	125	100	70	1,85	40	3	10	2	100	2,5	1,8	13
2T112-10-12	10	85	1200	150	200…1000	100	125	100	70	1,85	40	3	10	2	100	2,5	1,8	13
T10-10-12	10	85	1200	150	20…500	40…70	125	130	80	1,85	75	3	10	4	150	3	1,9	31
T112-10-12	10	85	1200	200	50…1000	100	125	100	70	1,85	40	3	10	2	100	2,5	1,8	13
T2-12-05	12,5	85	50	250	20…200	40…200	125		120	1,75	150	5	10	1,5	15…70	2	1,6	39
T2-12-1	12,5	85	100	250	20…200	40…200	125		120	1,75	150	5	10	1,5	15…70	2	1,6	39
T2-12-2	12,5	85	200	250	20…200	40…200	125		120	1,75	150	5	10	1,5	15…70	2	1,6	39
T2-12-3	12,5	85	300	250	20…200	40…200	125		120	1,75	150	5	10	1,5	15…70	2	1,6	39
T2-12-4	12,5	85	400	250	20…200	40…200	125		120	1,75	150	5	10	1,5	15…70	2	1,6	39
T2-12-5	12,5	85	500	250	20…200	40…200	125		120	1,75	150	5	10	1,5	15…70	2	1,6	39
T2-12-6	12,5	85	600	250	20…200	40…200	125		120	1,75	150	5	10	1,5	15…70	2	1,6	39

Тип прибора	Предельные значения параметров режима при $T_{п\,max}$: $I_{ос,\,ср\,max}$, А ($I_{ос\,max}$, А)	$T_к$, °C	$U_{зс,\,п}$, В; $U_{обр,\,п}$, В	$I_{ос,\,удр}$, А при $t_и = 10$ мс, $U_{обр} = 0$	$(du_{зс}/dt)_{кр}$, В/мкс	$(di_{ос}/dt)_{кр}$, А/мкс	$T_{п\,max}$, °C	Электрические и временные параметры при $T_п = 25°$ C: $I_{вкл}$, мА	$I_{уд}$, мА	$U_{ос,\,и}$, В при $I_{ос,\,и} = 3{,}14 I_{ос,\,ср\,max}$ ($U_{ос}$, В)	$I_{у,\,от}$, мА	$U_{у,\,от}$, В	$t_{вкл}$, мкс	$t_{зд}$, мкс	при $T_{п\,max}$: $t_{выкл}$, мкс	$I_{зс,\,и}$, $I_{обр,\,и}$, мА, ($I_{зс}$, $I_{обр}$), мА	$R_{Т\,п\text{-}к}$, °C/Вт	Чертеж приложения
Т2-12-7	12,5	85	700	250	20…200	40…200	125		120	1,75	150	5	10	1,5	15…70	2	1,6	39
Т2-12-8	12,5	85	800	250	20…200	40…200	125		120	1,75	150	5	10	1,5	15…70	2	1,6	39
Т2-12-9	12,5	85	900	250	20…200	40…200	125		120	1,75	150	5	10	1,5	15…70	2	1,6	39
Т2-12-10	12,5	85	1000	250	20…200	40…200	125		120	1,75	150	5	10	1,5	15…70	2	1,6	39
Т2-12-11	12,5	85	1100	250	20…200	40…200	125		120	1,75	150	5	10	1,5	15…70	2	1,6	39
Т2-12-12	12,5	85	1200	250	20…200	40…200	125		120	1,75	150	5	10	1,5	15…70	2	1,6	39
Т112-16-1	16	85	100	200	50…1000	100	125	100	70	1,8	40	3	10	2	100	3	1,5	13
Т112-16-2	16	85	200	200	50…1000	100	125	100	70	1,8	40	3	10	2	100	3	1,5	13
Т112-16-3	16	85	300	200	50…1000	100	125	100	70	1,8	40	3	10	2	100	3	1,5	13
Т112-16-4	16	85	400	200	50…1000	100	125	100	70	1,8	40	3	10	2	100	3	1,5	13
Т112-16-5	16	85	500	200	50…1000	100	125	100	70	1,8	40	3	10	2	100	3	1,5	13
Т112-16-6	16	85	600	200	50…1000	100	125	100	70	1,8	40	3	10	2	100	3	1,5	13
Т112-16-7	16	85	700	200	50…1000	100	125	100	70	1,8	40	3	10	2	100	3	1,5	13
Т112-16-8	16	85	800	200	50…1000	100	125	100	70	1,8	40	3	10	2	100	3	1,5	13
Т112-16-9	16	85	900	200	50…1000	100	125	100	70	1,8	40	3	10	2	100	3	1,5	13
Т112-16-10	16	85	1000	200	50…1000	100	125	100	70	1,8	40	3	10	2	100	3	1,5	13
Т112-16-11	16	85	1100	200	50…1000	100	125	100	70	1,8	40	3	10	2	100	3	1,5	13
Т112-16-12	16	85	1200	200	50…1000	100	125	100	70	1,8	40	3	10	2	100	3	1,5	13
Т132-16-13	16	85	1300	220	50…1000	100	125	150	90	2,2	120	4	20	3	100…250	9	1	14
Т232-16-13	16	85	1300	220	50…1000	100	125	150	90	2,2	120	4	20	3	100…250	9	1	14
Т132-16-14	16	85	1400	220	50…1000	100	125	150	90	2,2	120	4	20	3	100…250	9	1	14
Т232-16-14	16	85	1400	220	50…1000	100	125	150	90	2,2	120	4	20	3	100…250	9	1	14
Т132-16-15	16	85	1500	220	50…1000	100	125	150	90	2,2	120	4	20	3	100…250	9	1	14
Т232-16-15	16	85	1500	220	50…1000	100	125	150	90	2,2	120	4	20	3	100…250	9	1	14
Т132-16-16	16	85	1600	220	50…1000	100	125	150	90	2,2	120	4	20	3	100…250	9	1	14
Т232-16-16	16	85	1600	220	50…1000	100	125	150	90	2,2	120	4	20	3	100…250	9	1	14
Т132-16-18	16	85	1800	220	50…1000	100	125	150	90	2,2	120	4	20	3	100…250	9	1	14
Т232-16-18	16	85	1800	220	50…1000	100	125	150	90	2,2	120	4	20	3	100…250	9	1	14
Т132-16-20	16	85	2000	220	50…1000	100	125	150	90	2,2	120	4	20	3	100…250	9	1	14
Т232-16-20	16	85	2000	220	50…1000	100	125	150	90	2,2	120	4	20	3	100…250	9	1	14
		85					125											
		85					125											
Т122-20-1	20	85	100	300	50…1000	100	125	130	80	1,75	60	3	10	2	100	3	0,9	16
Т222-20-1	20	85	100	300	50…1000	100	125	130	80	1,75	60	3	10	2	100	3	0,9	16
Т122-20-2	20	85	200	300	50…1000	100	125	130	80	1,75	60	3	10	2	100	3	0,9	16

Продолжение табл. 2

Тип прибора	Предельные значения параметров режима при $T_{п\,max}$							Электрические и временные параметры										
								при $T_п = 25°C$						при $T_{п\,max}$				
	$I_{ос,\,ср\,max}$, А ($I_{ос\,max}$, А)	$T_к$, °C	$U_{зс,\,п}$, В; $U_{обр,\,п}$, В	$I_{ос,\,удр}$, А при $t_и = 10$ мс, $U_{обр} = 0$	$(du_{зс}/dt)_{кр}$, В/мкс	$(di_{ос}/dt)_{кр}$, А/мкс	$T_{п\,max}$, °C	$I_{вкл}$, мА	$I_{уд}$, мА	$U_{ос,\,и}$, В при $I_{ос,\,и} = 3{,}14 I_{ос,\,ср\,max}$ ($U_{ос}$, В)	$I_{у,\,от}$, мА	$U_{у,\,от}$, В	$t_{вкл}$, мкс	$t_{зд}$, мкс	$t_{выкл}$, мкс	$I_{зс,\,и}$, $I_{обр,\,и}$, мА, ($I_{зс}$, $I_{обр}$), мА	$R_{T\,п\text{-}к}$, °C/Вт	Чертеж приложения
Т222-20-2	20	85	200	300	50...1000	100	125	130	80	1,75	60	3	10	2	100	3	0,9	16
Т122-20-3	20	85	300	300	50...1000	100	125	130	80	1,75	60	3	10	2	100	3	0,9	16
Т222-20-3	20	85	300	300	50...1000	100	125	130	80	1,75	60	3	10	2	100	3	0,9	16
Т122-20-4	20	85	400	300	50...1000	100	125	130	80	1,75	60	3	10	2	100	3	0,9	16
Т222-20-4	20	85	400	300	50...1000	100	125	130	80	1,75	60	3	10	2	100	3	0,9	16
Т122-20-5	20	85	500	300	50...1000	100	125	130	80	1,75	60	3	10	2	100	3	0,9	16
Т222-20-5	20	85	500	300	50...1000	100	125	130	80	1,75	60	3	10	2	100	3	0,9	16
Т122-20-6	20	85	600	300	50...1000	100	125	130	80	1,75	60	3	10	2	100	3	0,9	16
Т222-20-6	20	85	600	300	50...1000	100	125	130	80	1,75	60	3	10	2	100	3	0,9	16
Т122-20-7	20	85	700	300	50...1000	100	125	130	80	1,75	60	3	10	2	100	3	0,9	16
Т222-20-7	20	85	700	300	50...1000	100	125	130	80	1,75	60	3	10	2	100	3	0,9	16
Т122-20-8	20	85	800	300	50...1000	100	125	130	80	1,75	60	3	10	2	100	3	0,9	16
Т222-20-8	20	85	800	300	50...1000	100	125	130	80	1,75	60	3	10	2	100	3	0,9	16
Т122-20-9	20	85	900	300	50...1000	100	125	130	80	1,75	60	3	10	2	100	3	0,9	16
Т222-20-9	20	85	900	300	50...1000	100	125	130	80	1,75	60	3	10	2	100	3	0,9	16
Т122-20-10	20	85	1000	300	50...1000	100	125	130	80	1,75	60	3	10	2	100	3	0,9	16
Т222-20-10	20	85	1000	300	50...1000	100	125	130	80	1,75	60	3	10	2	100	3	0,9	16
Т122-20-11	20	85	1100	300	50...1000	100	125	130	80	1,75	60	3	10	2	100	3	0,9	16
Т222-20-11	20	85	1100	300	50...1000	100	125	130	80	1,75	60	3	10	2	100	3	0,9	16
Т122-20-12	20	85	1200	300	50...1000	100	125	130	80	1,75	60	3	10	2	100	3	0,9	16
Т222-20-12	20	85	1200	300	50...1000	100	125	130	80	1,75	60	3	10	2	100	3	0,9	16
Т2-25-05	25	85	50	500	500...1000	40...200	125	130	80	1,75	60	3	10	2	100	3	0,9	16
Т2-25-1	25	85	100	500	500...1000	40...200	125		120	1,75	150	5	10	1,5	15...70	2	1	29
									120	1,75	150	5	10	1,5	15...70	2	1	29
2Т122-25-1	25	85	100	350	200...1000	125	125	130	80	1,75	60	3			63...100	3	0,9	16
Т25-1	25	85	100	800	20...1000	40...200	125	400	220	1,9	150	5	10	5	30...150	10	0,9	26
Т122-25-1	25	85	100	350	50...1000	125	125	130	80	1,75	60	3	10	2	100	3	0,8	16
Т222-25-1	25	85	100	350	50...1000	125	125	130	80	1,75	60	3	10	2	100	3	0,8	16
2Т122-25-2	25	85	200	350	50...1000	125	125	130	80	1,75	60	3	10	2	100	3	0,8	16
Т2-25-2	25	85	200	500	500...1000	40...200	125		120	1,75	150	5	10	1,5	15...70	2	1	29
Т25-2	25	85	200	800	20...1000	40...200	125	400	220	1,9	150	5	10	5	30...150	10	0,9	26
Т122-25-2	25	85	200	350	50...1000	125	125	130	80	1,75	60	3	10	2	100	3	0,8	16
Т222-25-2	25	85	200	350	50...1000	125	125	130	80	1,75	60	3	10	2	100	3	0,8	16
2Т122-25-3	25	85	300	350	50...1000	125	125	130	80	1,75	60	3	10	2	100	3	0,8	16
Т2-25-3	25	85	300	500	500...1000	40...200	125		120	1,75	150	5	10	1,5	15...70	2	1	29
Т25-3	25	85	300	800	20...1000	40...200	125	400	220	1,9	150	5	10	5	30...150	10	0,9	26

Продолжение табл. 2

Тип прибора	Предельные значения параметров режима при $T_{п\ max}$							Электрические и временные параметры при $T_п = 25°C$										$R_{T\ п\text{-}к}$, °C/Вт	Чертеж приложения
	$I_{ос,\ ср\ max}$, А ($I_{ос\ max}$, А)	$T_к$, °C	$U_{зс.\ п}$, В; $U_{обр,\ п}$, В	$I_{ос,\ удр}$, А при $t_и$ = 10 мс, $U_{обр}$ = 0	$(du_{зс}/dt)_{кр}$, В/мкс	$(di_{ос}/dt)_{кр}$, А/мкс	$T_{п\ max}$, °C	$I_{вкл}$, мА	$I_{уд}$, мА	$U_{ос,и}$, В при $I_{ос,и} = 3{,}14 I_{ос,\ ср\ max}$ ($U_{ос}$, В)	$I_{у,от}$, мА	$U_{у,от}$, В	$t_{вкл}$, мкс	$t_{зд}$, мкс	$t_{выкл}$, мкс	$I_{зс,и}$, $I_{обр,и}$, мА, ($I_{зс}$, $I_{обр}$), мА		
T122-25-3	25	85	300	350	50...1000	125	125	130	80	1,75	60	3	10	2	100	3	0,8	16
T222-25-3	25	85	300	350	50...1000	125	125	130	80	1,75	60	3	10	2	100	3	0,8	16
2T122-25-4	25	85	400	350	50...1000	125	125	130	80	1,75	60	3	10	2	100	3	0,8	16
T2-25-4	25	85	400	500	500...1000	40...200	125		120	1,75	150	5	10	1,5	15...70	2	1	29
T10-25-4	25	85	400	350	20...1000	40...200	125	130	80	1,85	75	3	10	4	70...150	3	0,9	31
T25-4	25	85	400	800	20...1000	40...200	125	400	220	1,9	150	5	10	5	30...150	10	0,9	26
T122-25-4	25	85	400	350	50...1000	125	125	130	80	1,75	60	3	10	2	100	3	0,8	16
T222-25-4	25	85	400	350	50...1000	125	125	130	80	1,75	60	3	10	2	100	3	0,8	16
2T122-25-5	25	85	500	350	50...1000	125	125	130	80	1,75	60	3	10	2	100	3	0,8	16
T2-25-5	25	85	500	500	500...1000	40...200	125		120	1,75	150	5	10	1,5	15...70	2	1	29
T10-25-5	25	85	500	350	20...1000	40...200	125	130	80	1,85	75	3	10	4	70...150	3	0,9	31
T25-5	25	85	500	800	20...500	40...70	125	400	220	1,9	150	5	10	5	50...150	10	0,9	26
T122-25-5	25	85	500	350	50...1000	125	125	130	80	1,75	60	3	10	2	100	3	0,8	16
T222-25-5	25	85	500	350	50...1000	125	125	130	80	1,75	60	3	10	2	100	3	0,8	16
2T122-25-6	25	85	600	350	200...1000	125	125	130	80	1,75	60	3	10	2	100	3	0,8	16
T2-25-6	25	85	600	500	500...1000	40...200	125		120	1,75	150	5	10	1,5	15...70	2	1,0	29
T10-25-6	25	85	600	350	20...1000	40...200	125	130	80	1,85	75	3	10	4	70...150	3	0,9	31
T25-6	25	85	600	800	20...500	40...200	125	400	220	1,9	150	5	10	5	50...150	10	0,9	26
T122-25-6	25	85	600	350	50...1000	125	125	130	80	1,75	60	3	10	2	100	3	0,8	16
T222-25-6	25	85	600	350	50...1000	125	125	130	80	1,75	60	3	10	2	100	3	0,8	16
2T122-25-7	25	85	700	350	200...1000	125	125	130	80	1,75	60	3			63...10	3	0,9	16
T2-25-7	25	85	700	500	500...1000	40...200	125		120	1,75	150	5	10	1,5	15...70	2	1,0	29
T10-25-7	25	85	700	350	20...1000	40...200	125	130	80	1,85	75	3	10	4	70...150	3	0,9	31
T25-7	25	85	700	800	20..500	40...70	125	400	220	1,9	150	5	10	5	50...150	10	0,9	26
T122-25-7	25	85	700	350	50...1000	125	125	130	80	1,75	60	3	10	2	100	3	0,8	16
T222-25-7	25	85	700	350	50...1000	125	125	130	80	1,75	60	3	10	2	100	3	0,8	16
2T122-25-8	25	85	800	350	200...1000	125	125	130	80	1,75	60	3			63...100	3	0,9	16
T2-25-8	25	85	800	500	500...1000	40...200	125		120	1,75	150	5	10	1,5	15...70	2	1	29
T10-25-8	25	85	800	350	20...1000	40...100	125	130	80	1,85	75	3	10	4	70...150	3	0,9	31
T25-8	25	85	800	800	20...500	40...70	125	400	220	1,9	150	5	10	5	50...150	10	0,9	26
T122-25-8	25	85	800	350	50...1000	125	125	130	80	1,75	60	3	10	2	100	3	0,8	16
T222-25-8	25	85	800	350	50...1000	125	125	130	80	1,75	60	3	10	2	100	3	0,8	16
2T122-25-9	25	85	900	350	200...1000	125	125	130	80	1,75	60	3			63...100	3	0,9	16
T2-25-9	25	85	900	500	500...1000	40...200	125		120	1,75	150	5	10	1,5	15...70	2	1	29
T10-25-9	25	85	900	350	20...500	40...70	125	130	80	1,85	75	3	10	4	150	3	0,9	31

Продолжение табл. 2

Тип прибора	Предельные значения параметров режима при $T_{п\ max}$							Электрические и временные параметры при $T_п = 25°C$							Электрические и временные параметры при $T_{п\ max}$			$R_{T\ п\text{-}к}$, °C/Вт	Чертеж приложения
	$I_{ос,\ ср\ max}$, А ($I_{ос\ max}$, А)	$T_к$, °C	$U_{зс,\ п}$, В; $U_{обр,\ п}$, В	$I_{ос,\ удр}$, А при $t_и = 10$ мс, $U_{обр} = 0$	$(du_{зс}/dt)_{кр}$, В/мкс	$(di_{ос}/dt)_{кр}$, А/мкс	$T_{п\ max}$, °C	$I_{вкл}$, мА	$I_{уд}$, мА	$U_{ос,и}$, В при $I_{ос,и} = 3{,}14 I_{ос,ср\ max}$ ($U_{ос}$, В)	$I_{у,от}$, мА	$U_{у,от}$, В	$t_{вкл}$, мкс	$t_{зд}$, мкс	$t_{выкл}$, мкс	$I_{зс,и}$, $I_{обр,и}$, мА, ($I_{зс}$, $I_{обр}$), мА			
T25-9	25	85	900	800	20...500	40...70	125	400	220	1,9	150	5	10	5	70...150	10	0,9	26
T122-25-9	25	85	900	350	50...1000	125	125	130	80	1,75	60	3	10	2	100	3	0,8	16
T222-25-9	25	85	900	350	50...1000	125	125	130	80	1,75	60	3	10	2	100	3	0,8	16
2T122-25-10	25	85	1000	350	200...1000	125	125	130	80	1,75	60	3			63...100	3	0,9	16
T2-25-10	25	85	1000	500	500...1000	40...200	125		120	1,75	150	5	10	1,5	15...70	2	1	29
T10-25-10	25	85	1000	350	20...500	40...70	125	130	80	1,85	75	3	10	4	150	3	0,9	31
T25-10	25	85	1000	800	20...500	40...70	125	400	220	1,9	150	5	10	5	70...150	10	0,9	26
T122-25-10	25	85	1000	350	50...1000	125	125	130	80	1,75	60	3	10	2	100	3	0,8	16
T222-25-10	25	85	1000	350	50...1000	125	125	130	80	1,75	60	3	10	2	100	3	0,8	16
2T122-25-11	25	85	1100	350	200...1000	125	125	130	80	1,75	60	3			63...100	3	0,9	16
T2-25-11	25	85	1100	500	500...1000	40...200	125		120	1,75	150	5	10	1,5	15...70	2	1	29
T10-25-11	25	85	1100	350	20...500	40...70	125	130	80	1,85	75	3	10	4	150	3	0,9	31
T25-11	25	85	1100	800	20...500	40...70	125	400	220	1,9	150	5	10	5	70...150	10	0,9	26
T122-25-11	25	85	1100	350	50...1000	125	125	130	80	1,75	60	3	10	2	100	3	0,8	16
T222-25-11	25	85	1100	350	50...1000	125	125	130	80	1,75	60	3	10	2	100	3	0,8	16
2T122-25-12	25	85	1200	350	200...1000	125	125	130	80	1,75	60	3			63...100	3	0,9	16
T2-25-12	25	85	1200	500	500...1000	40...200	125		120	1,75	150	5	10	1,5	15...70	2	1	29
T10-25-12	25	85	1200	350	20...500	40...70	125	130	80	1,85	75	3	10	4	150	3	0,9	31
T25-12	25	85	1200	800	20...500	40...70	125	400	220	1,9	150	5	10	5	70...150	10	0,9	26
T122-25-12	25	85	1200	350	50...1000	125	125	130	80	1,75	60	3	10	2	100	3	0,8	16
T222-25-12	25	85	1200	350	50...1000	125	125	130	80	1,75	60	3	10	2	100	3	0,8	16
2T132-25-13	25	85	1300	330	200...1600	125	125	150	90	2,2	120	3			100...250	9	0,8	14
T132-25-13	25	85	1300	330	50...1000	125	125	150	90	2,2	120	4	20	3	150	9	0,8	14
T232-25-13	25	85	1300	330	50...1000	125	125	150	90	2,2	120	4	20	3	150	9	0,8	14
2T132-25-14	25	85	1400	330	200...1600	125	125	150	90	2,2	120	3			100...250	9	0,8	14
T132-25-14	25	85	1400	330	50...1000	125	125	150	90	2,2	120	4	20	3	150	9	0,8	14
T232-25-14	25	85	1400	330	50...1000	125	125	150	90	2,2	120	4	20	3	150	9	0,8	14
2T132-25-15	25	85	1500	330	200...1600	125	125	150	90	2,2	120	3			100...250	9	0,8	14
T132-25-15	25	85	1500	330	50...1000	125	125	150	90	2,2	120	4	20	3	150	9	0,8	14
T232-25-15	25	85	1500	330	50...1000	125	125	150	90	2,2	120	4	20	3	150	9	0,8	14
2T132-25-16	25	85	1600	330	200...1600	125	125	150	90	2,2	120	3			100...250	9	0,8	14
T132-25-16	25	85	1600	330	50...1000	125	125	150	90	2,2	120	4	20	3	150	9	0,8	14
T232-25-16	25	85	1600	330	50...1000	125	125	150	90	2,2	120	4	20	3	150	9	0,8	14
2T132-25-18	25	85	1800	330	200...1600	125	125	150	90	2,2	120	3			100...250	9	0,8	14
T132-25-18	25	85	1800	330	50...1000	125	125	150	90	2,2	120	4	20	3	150	9	0,8	14
T232-25-18	25	85	1800	330	50...1000	125	125	150	90	2,2	120	4	20	3	150	9	0,8	14

Продолжение табл. 2

Тип прибора	Предельные значения параметров режима при $T_{п\,max}$						
	$I_{ос,\,ср\,max}$, А ($I_{ос\,max}$, А)	$T_к$, °С	$U_{зс,\,п}$, В; $U_{обр,\,п}$, В	$I_{ос,\,удр}$, А при $t_и = 10$ мс, $U_{обр} = 0$	$(du_{зс}/dt)_{кр}$, В/мкс	$(di_{ос}/dt)_{кр}$, А/мкс	$T_{п\,max}$, °С
2Т132-25-20	25	85	2000	330	200...1600	125	125
Т132-15-20	25	85	2000	330	50...1000	125	125
Т232-25-20	25	85	2000	330	50...1000	125	125
Т15-32-4	32	85	400	800	200...1000	200	125
Т15-32-5	32	85	500	800	200...1000	200	125
Т15-32-6	32	85	600	800	200...1000	200	125
Т15-32-7	32	85	700	800	200...1000	200	125
Т15-32-8	32	85	800	800	200...1000	200	125
Т15-32-9	32	85	900	800	200...1000	200	125
Т15-32-10	32	85	1000	800	200...1000	200	125
Т15-32-11	32	85	1100	800	200...1000	100	125
Т15-32-12	32	85	1200	800	200...1000	100	125
Т15-32-13	32	85	1300	800	200...1000	100	125
Т142-32-13	32	85	1300	380	50...1000	125	125
Т242-32-13	32	85	1300	380	50...1000	125	125
Т15-32-14	32	85	1400	800	200...1000	100	125
Т142-32-14	32	85	1400	380	50...1000	125	125
Т242-32-14	32	85	1400	380	50...1000	125	125
Т15-32-15	32	85	1500	800	200...500	70	125
Т142-32-15	32	85	1500	380	50...1000	125	125
Т242-32-15	32	85	1500	380	50...1000	125	125
Т15-32-16	32	85	1600	800	200...500	70	125
Т142-32-16	32	85	1600	380	50...1000	125	125
Т242-32-16	32	85	1600	380	50...1000	125	125
Т15-32-18	32	85	1800	800	200...500	70	125
Т142-32-18	32	85	1800	380	50...1000	125	125
Т242-32-18	32	85	1800	380	50...1000	125	125
Т142-32-20	32	85	2000	380	50...1000	125	125
Т242-32-20	32	85	2000	380	50...1000	125	125
Т131-40-1	40	85	100	750	50...1000	125	125
Т132-40-1	40	85	100	750	50...1000	125	125
Т232-40-1	40	85	100	750	50...1000	125	125
Т131-40-2	40	85	200	750	50...1000	125	125
Т132-40-2	40	85	200	750	50...1000	125	125
Т232-40-2	40	85	200	750	50...1000	125	125
Т131-40-3	40	85	300	750	50...1000	125	125

Электрические и временные параметры										
при $T_п = 25$°С						при $T_{п\,max}$			$R_{Т\,п\text{-}к}$, °С/Вт	Чертеж приложения
$I_{вкл}$, мА	$I_{уд}$, мА	$U_{ос,\,и}$, В при $I_{ос,\,и} = 3{,}14 I_{ос,\,ср\,max}$ ($U_{ос}$, В)	$I_{у,\,от}$, мА	$U_{у,\,от}$, В	$t_{вкл}$, мкс	$t_{зд}$, мкс	$t_{выкл}$, мкс	$I_{зс,\,и}$, $I_{обр,\,и}$, мА, ($I_{зс}$, $I_{обр}$), мА		
150	90	2,2	120	3			100...250	9	0,8	14
150	90	2,2	120	4	20	3	150	9	0,8	14
150	90	2,2	120	4	20	3	150	9	0,8	14
1000	300	2,4	250	3	20	3	70...150	10	0,6	33
1000	300	2,4	250	3	20	3	70...150	10	0,6	33
1000	300	2,4	250	3	20	3	70...150	10	0,6	33
1000	300	2,4	250	3	20	3	70...150	10	0,6	33
1000	300	2,4	250	3	20	3	70...150	10	0,6	33
1000	300	2,4	250	3	20	3	70...150	10	0,6	33
1000	300	2,4	250	3	20	3	70...150	10	0,6	33
1000	300	2,4	250	3	20	3	70...150	10	0,6	33
150	90	2,1	120	4	20	3	150	9	0,65	17
150	90	2,1	120	4	20	3	150	9	0,65	17
1000	300	2,4	250	3	20	3	70...150	10	0,6	33
150	90	2,1	120	4	20	3	150	9	0,65	17
150	90	2,1	120	4	20	3	150	9	0,65	17
1000	300	2,4	250	3	20	3	70...150	10	0,6	33
150	90	2,1	120	4	20	3	150	9	0,65	17
150	90	2,1	120	4	20	3	150	9	0,65	17
1000	300	2,4	250	3	20	3	70...150	10	0,6	33
150	90	2,1	120	4	20	3	150	9	0,65	17
150	90	2,1	120	4	20	3	150	9	0,65	17
150	90	2,1	120	4	20	3	150	9	0,65	17
150	90	2,1	120	4	20	3	150	9	0,65	17
150	90	1,75	100	3,5	10	2	100	5	0,62	18
150	90	1,75	100	3,5	10	2	100	5	0,62	14
150	90	1,75	100	3,5	10	2	100	5	0,62	14
150	90	1,75	100	3,5	10	2	100	5	0,62	18
150	90	1,75	100	3,5	10	2	100	5	0,62	14
150	90	1,75	100	3,5	10	2	100	5	0,62	14
150	90	1,75	100	3,5	10	2	100	5	0,62	18

Продолжение табл. 2

Тип прибора	Предельные значения параметров режима при $T_{п\ max}$							Электрические и временные параметры при $T_п = 25°C$										$R_{T\ п\text{-}к}$, °C/Вт	Чертеж приложения
	$I_{ос,\ ср\ max}$, А ($I_{ос\ max}$, А)	$T_к$, °C	$U_{зс,\ п}$, В; $U_{обр,\ п}$, В	$I_{ос,\ удр}$, А при $t_и = 10$ мс, $U_{обр} = 0$	$(du_{зс}/dt)_{кр}$, В/мкс	$(di_{ос}/dt)_{кр}$, А/мкс	$T_{п\ max}$, °C	$I_{вкл}$, мА	$I_{уд}$, мА	$U_{ос,\ и}$, В при $I_{ос,\ и} = 3{,}14 I_{ос,\ ср\ max}$ ($U_{ос}$, В)	$I_{у,\ от}$, мА	$U_{у,\ от}$, В	$t_{вкл}$, мкс	$t_{зд}$, мкс	при $T_{п\ max}$ $t_{выкл}$, мкс	$I_{зс,\ и}$, $I_{обр,\ и}$, мА, ($I_{зс}$, $I_{обр}$), мА		
T132-40-3	40	85	300	750	50...1000	125	125	150	90	1,75	100	3,5	10	2	100	5	0,62	14
T232-40-3	40	85	300	750	50...1000	125	125	150	90	1,75	100	3,5	10	2	100	5	0,62	14
T15-40-4	40	85	400	1000	200...1000	200	125	400	300	1,9	250	3	20	3	70...150	10	0,6	33
T131-40-4	40	85	400	750	50...1000	125	125	150	90	1,75	100	3,5	10	2	100	5	0,62	18
T131-40-4	40	85	400	750	50...1000	125	125	150	90	1,75	100	3,5	10	2	100	5	0,62	14
T232-40-4	40	85	400	750	50...1000	125	125	150	90	1,75	100	3,5	10	2	100	5	0,62	14
T15-40-5	40	85	500	1000	200...1000	200	125	400	300	1,9	250	3	20	3	70...150	10	0,6	33
T131-40-5	40	85	500	750	50...1000	125	125	150	90	1,75	100	3,5	10	2	100	5	0,62	18
T132-40-5	40	85	500	750	50...1000	125	125	150	90	1,75	100	3,5	10	2	100	5	0,62	14
T232-40-5	40	85	500	750	50...1000	125	125	150	90	1,75	100	3,5	10	2	100	5	0,62	14
T15-40-6	40	85	600	1000	200...1000	200	125	400	300	1,9	250	3	20	3	70...150	10	0,6	33
T131-40-6	40	85	600	750	50...1000	125	125	150	90	1,75	100	3,5	10	2	100	5	0,62	18
T132-40-6	40	85	600	750	50...1000	125	125	150	90	1,75	100	3,5	10	2	100	5	0,62	14
T232-40-6	40	85	600	750	50...1000	125	125	150	90	1,75	100	3,5	10	2	100	5	0,62	14
T15-40-7	40	85	700	1000	200...1000	200	125	400	300	1,9	250	3	20	3	70...150	10	0,6	33
T131-40-7	40	85	700	750	50...1000	125	125	150	90	1,75	100	3,5	10	2	100	5	0,62	18
T132-40-7	40	85	700	750	50...1000	125	125	150	90	1,75	100	3,5	10	2	100	5	0,62	14
T232-40-7	40	85	700	750	50...1000	125	125	150	90	1,75	100	3,5	10	2	100	5	0,62	14
T15-40-8	40	85	800	1000	200...1000	200	125	400	300	1,9	250	3	20	3	70...150	10	0,6	33
T131-40-8	40	85	800	750	50...1000	125	125	150	90	1,75	100	3,5	10	2	100	5	0,62	18
T132-40-8	40	85	800	750	50...1000	125	125	150	90	1,75	100	3,5	10	2	100	5	0,62	14
T232-40-8	40	85	800	750	50...1000	125	125	150	90	1,75	100	3,5	10	2	100	5	0,62	14
T15-40-9	40	85	900	1000	200...1000	200	125	400	300	1,9	250	3	20	3	70...150	10	0,6	33
T131-40-9	40	85	900	750	50...1000	125	125	150	90	1,75	100	3,5	10	2	100	5	0,62	18
T132-40-9	40	85	900	750	50...1000	125	125	150	90	1,75	100	3,5	10	2	100	5	0,62	14
T232-40-9	40	85	900	750	50...1000	125	125	150	90	1,75	100	3,5	10	2	100	5	0,62	14
T15-40-10	40	85	1000	1000	200...1000	200	125	400	300	1,9	250	3	20	3	70...150	10	0,6	33
T131-40-10	40	85	1000	750	50...1000	125	125	150	90	1,75	100	3,5	10	2	100	5	0,62	18
T132-40-10	40	85	1000	750	50...1000	125	125	150	90	1,75	100	3,5	10	2	100	5	0,62	14
T232-40-10	40	85	1000	750	50...1000	125	125	150	90	1,75	100	3,5	10	2	100	5	0,62	14
T15-40-11	40	85	1100	1000	200...1000	100	125	400	300	1,9	250	3	20	3	70...150	10	0,6	33
T131-40-11	40	85	1100	750	50...1000	125	125	150	90	1,75	100	3,5	10	2	100	5	0,62	18
T132-40-11	40	85	1100	750	50...1000	125	125	150	90	1,75	100	3,5	10	2	100	5	0,62	14
T232-40-11	40	85	1100	750	50...1000	125	125	150	90	1,75	100	3,5	10	2	100	5	0,62	14
T15-40-12	40	85	1200	1000	2000...1000	100	125	400	300	1,9	250	3	20	3	70...150	10	0,6	33

Тип прибора	Предельные значения параметров режима при $T_{п\ max}$							Электрические и временные параметры при $T_п = 25°C$						Электрические и временные параметры при $T_{п\ max}$			$R_{T\ п\text{-}к}$, °C/Вт	Чертеж приложения
	$I_{ос,\ ср\ max}$, А ($I_{ос\ max}$, А)	$T_к$, °C	$U_{зс,\ п}$, В; $U_{обр,\ п}$, В	$I_{ос,\ удр}$, А при $t_и = 10$ мс, $U_{обр} = 0$	$(du_{зс}/dt)_{кр}$, В/мкс	$(di_{ос}/dt)_{кр}$, А/мкс	$T_{п\ max}$, °C	$I_{вкл}$, мА	$I_{уд}$, мА	$U_{ос,\ и}$, В при $I_{ос,\ и} = 3{,}14 I_{ос,\ ср\ max}$ ($U_{ос}$, В)	$I_{у,\ от}$, мА	$U_{у,\ от}$, В	$t_{вкл}$, мкс	$t_{зд}$, мкс	$t_{выкл}$, мкс	$I_{зс,\ и}$, $I_{обр,\ и}$, мА, ($I_{зс}$, $I_{обр}$), мА		
T131-40-12	40	85	1200	750	50...1000	125	125	150	90	1,75	100	3,5	10	2	100	5	0,62	18
T132-40-12	40	85	1200	750	50...1000	125	125	150	90	1,75	100	3,5	10	2	100	5	0,62	14
T232-40-12	40	85	1200	750	50...1000	125	125	150	90	1,75	100	3,5	10	2	100	5	0,62	14
T15-40-13	40	85	1300	1000	2000...1000	100	125	400	300	1,9	250	3	20	3	70...150	10	0,6	33
T141-40-13	40	85	1300	750	50...1000	125	125	210	120	2,1	150	4	20	3	150	9	0,5	17
T142-40-13	40	85	1300	750	50...1000	125	125	210	120	2,1	150	4	20	3	150	9	0,5	17
T242-40-13	40	85	1300	750	50...1000	125	125	210	120	2,1	150	4	20	3	150	9	0,5	17
T15-40-14	40	85	1400	1000	200...1000	100	125	400	300	1,9	250	3	20	3	70...150	10	0,6	33
T141-40-14	40	85	1400	750	50...1000	125	125	210	120	2,1	150	4	20	3	150	9	0,5	19
T142-40-14	40	85	1400	750	50...1000	125	125	210	120	2,1	150	4	20	3	150	9	0,5	17
T242-40-14	40	85	1400	750	50...1000	125	125	210	120	2,1	150	4	20	3	150	9	0,5	17
T15-40-15	40	85	1500	1000	200...1000	70	125	400	300	1,9	250	3	20	3	70...150	10	0,6	33
T141-40-15	40	85	1500	750	50...1000	125	125	210	120	2,1	150	4	20	3	150	9	0,5	19
T142-40-15	40	85	1500	750	50...1000	125	125	210	120	2,1	150	4	20	3	150	9	0,5	17
T242-40-15	40	85	1500	750	50...1000	125	125	210	120	2,1	150	4	20	3	150	9	0,5	17
T15-40-16	40	85	1600	1000	200...1000	70	125	400	300	1,9	250	3	20	3	70...150	10	0,6	33
T141-40-16	40	85	1600	750	50...1000	125	125	210	120	2,1	150	4	20	3	150	9	0,5	19
T142-40-16	40	85	1600	750	50...1000	125	125	210	120	2,1	150	4	20	3	150	9	0,5	17
T242-40-16	40	85	1600	750	50...1000	125	125	210	120	2,1	150	4	20	3	150	9	0,5	17
T15-40-18	40	85	1800	1000	200...1000	70	125	400	300	1,9	250	3	20	3	70...150	10	0,6	33
T141-40-18	40	85	1800	750	50...1000	125	125	210	120	2,1	150	4	20	3	150	9	0,5	19
T142-40-18	40	85	1800	750	50...1000	125	125	210	120	2,1	150	4	20	3	150	9	0,5	17
T242-40-18	40	85	1800	750	50...1000	125	125	210	120	2,1	150	4	20	3	150	9	0,5	17
T141-40-20	40	85	2000	750	50...1000	125	125	210	120	2,1	150	4	20	3	150	9	0,5	19
T142-40-20	40	85	2000	750	50...1000	125	125	210	120	2,1	150	4	20	3	150	9	0,5	17
T242-40-20	40	85	2000	750	50...1000	125	125	210	120	2,1	150	4	20	3	150	9	0,5	17
2T132-50-1	50	85	100	800	200...1000	125	125	150	90	1,75	110	3,5			63...100	6	0,5	14
T50-1	50	85	100	1500	20...1000	40...200	125	500	220	1,75	300	5	10	5	30...250	15	0,5	27
T131-50-1	50	85	100	800	50...1000	125	125	150	90	1,75	110	3,5	10	2	100	5	0,5	18
T132-50-1	50	85	100	800	50...1000	125	125	150	90	1,75	110	3,5	10	2	100	5	0,5	14
T232-50-1	50	85	100	800	50...1000	125	125	150	90	1,75	110	3,5	10	2	100	5	0,5	14
2T132-50-2	50	85		800	200...1000	125	125	150	90	1,75	110	3,5			63...100	6	0,5	14
T50-2	50	85	200	1500	20...1000	40...200	125	500	220	1,75	300	5	10	5	30...250	15	0,5	27
T131-50-2	50	85	200	800	50...1000	125	125	150	90	1,75	110	3,5	10	2	100	5	0,5	18
T132-50-2	50	85	200	800	50...1000	125	125	150	90	1,75	110	3,5	10	2	100	5	0,5	14
T232-50-2	50	85	200	800	50...1000	125	125	150	90	1,75	110	3,5	10	2	100	5	0,5	14

Продолжение табл. 2

Тип прибора	Предельные значения параметров режима при $T_{п\ max}$							Электрические и временные параметры														
								при $T_п = 25°C$						при $T_{п\ max}$					$R_{T\ п\text{-}к}$, °C/Вт	Чертеж приложения
	$I_{ос,ср\ max}$, А ($I_{ос\ max}$, А)	$T_к$, °C	$U_{зс,п}$, В; $U_{обр,п}$, В	$I_{ос,удр}$, А при $t_и = 10$ мс, $U_{обр} = 0$	$(du_{зс}/dt)_{кр}$, В/мкс	$(di_{ос}/dt)_{кр}$, А/мкс	$T_{п\ max}$, °C	$I_{вкл}$, мА	$I_{у.т}$, мА	$U_{ос,и}$, В при $I_{ос,и} = 3{,}14 I_{ос,ср\ max}$ ($I_{ос}$, В)	$I_{у.от}$, мА	$U_{у.от}$, В	$t_{вкл}$, мкс	$t_{з.р}$, мкс	$t_{выкл}$, мкс	$I_{зс,и}$, $I_{обр,и}$, мА, ($I_{зс}$, $I_{обр}$), мА			
2Т132-50-3	50	85	300	800	200...1000	125	125	150	90	1,75	110	3,5			63...100	6	0,5	14
Т50-3	50	85	300	1500	20...1000	40...200	125	500	220	1,75	300	5	10	5	30...250	15	0,5	27
Т131-50-3	50	85	300	800	50...1000	125	125	150	90	1,75	110	3,5	10	2	100	5	0,5	18
Т132-50-3	50	85	300	800	50...1000	125	125	150	90	1,75	110	3,5	10	2	100	5	0,5	14
Т232-50-3	50	85	300	800	50...1000	125	125	150	90	1,75	110	3,5	10	2	100	5	0,5	14
2Т132-50-4	50	85	400	800	200...1000	125	125	150	90	1,75	110	3,5			63...100	6	0,5	14
Т10-50-4	50	85	400	900	20...1000	40...200	125	210	120	1,75	150	4	10	4	70...150	6	0,6	32
Т50-4	50	85	400	1500	20...1000	40...200	125	500	220	1,75	300	5	10	5	30...250	15	0,5	27
Т131-50-4	50	85	400	800	50...1000	125	125	150	90	1,75	110	3,5	10	2	100	5	0,5	18
Т132-50-4	50	85	400	800	50...1000	125	125	150	90	1,75	110	3,5	10	2	100	5	0,5	14
Т232-50-4	50	85	400	800	50...1000	125	125	150	90	1,75	110	3,5	10	2	100	5	0,5	14
2Т132-50-5	50	85	500	800	200...1000	125	125	150	90	1,75	110	3,5			63...100	6	0,5	14
Т10-50-5	50	85	500	900	20...1000	40...200	125	210	120	1,75	150	4	10	4	70...150	6	0,6	32
Т50-5	50	85	500	1500	20...500	40...70	125	500	220	1,75	300	5	10	5	70...250	15	0,5	27
Т131-50-5	50	85	500	800	50...1000	125	125	150	90	1,75	110	3,5	10	2	100	5	0,5	18
Т132-50-5	50	85	500	800	50...1000	125	125	150	90	1,75	110	3,5	10	2	100	5	0,5	14
Т232-50-5	50	85	500	800	50...1000	125	125	150	90	1,755	110	3,5	10	2	100	5	0,5	14
2Т132-50-6	50	85		800	200...1000	125	125	150	90	1,75	110	3,5			63...100	6	0,5	14
Т10-50-6	50	85	600	900	20...1000	40...200	125	210	120	1,75	150	4	10	4	70...150	6	0,6	32
Т50-6	50	85	600	1500	20...500	40...70	125	500	220	1,75	300	5	10	5	70...250	15	0,5	27
Т131-50-6	50	85	600	800	50...1000	125	125	150	90	1,75	110	3,5	10	2	100	5	0,5	18
Т132-50-6	50	85	600	800	50...1000	125	125	150	90	1,75	110	3,5	10	2	100	5	0,5	14
Т232-50-6	50	85	600	800	50...1000	125	125	150	90	1,75	110	3,5	10	2	100	5	0,5	14
2Т132-50-7	50	85	700	800	200...1000	125	125	150	90	1,75	110	3,5			63...100	6	0,5	14
Т10-50-7	50	85	700	900	20...1000	40...200	125	210	120	1,75	150	4	10	4	70...150	6	0,6	32
Т50-7	50	85	700	1500	20...500	40...70	125	500	220	1,75	300	5	10	5	70...250	15	0,5	27
Т131-50-7	50	85	700	800	50...1000	125	125	150	90	1,75	110	3,5	10	2	100	5	0,5	18
Т132-50-7	50	85	700	800	50...1000	125	125	150	90	1,75	110	3,5	10	2	100	5	0,5	14
Т232-50-7	50	85	700	800	50...1000	125	125	150	90	1,75	110	3,5	10	2	100	5	0,5	14
2Т132-50-8	50	85	800	800	200...1000	125	125	150	90	1,75	110	3,5			63...100	6	0,5	14
Т10-50-8	50	85	800	900	20...1000	40...100	125	210	120	1,75	150	4	10	4	100...150	6	0,6	32
Т50-8	50	85	800	1500	20...500	40...70	125	500	220	1,75	300	5	10	5	70...250	15	0,5	27
Т131-50-8	50	85	800	800	50...1000	125	125	150	90	1,75	110	3,5	10	2	100	5	0,5	18
Т132-50-8	50	85	800	800	50...1000	125	125	150	90	1,75	110	3,5	10	2	100	5	0,5	14
Т232-50-8	50	85	800	800	50...1000	125	125	150	90	1,75	110	3,5	10	2	100	5	0,5	14
2Т132-50-9	50	85	900	800	200...1000	125	125	150	90	1,75	110	3,5			63...100	6	0,5	14

Продолжение табл. 2

Тип прибора	Предельные значения параметров режима при $T_{п\,max}$							Электрические и временные параметры									$R_{T\,п\text{-}к}$, °C/Вт	Чертеж приложения
								при $T_п = 25°C$						при $T_{п\,max}$				
	$I_{ос,\,ср\,max}$, А ($I_{ос\,max}$, А)	$T_к$, °C	$U_{зс,\,п}$, В; $U_{обр,\,п}$, В	$I_{ос,\,удр}$, А при $t_и = 10$ мс, $U_{обр} = 0$	$(du_{зс}/dt)_{кр}$, В/мкс	$(di_{ос}/dt)_{кр}$, А/мкс	$T_{п\,max}$, °C	$I_{вкл}$, мА	$I_{уд}$, мА	$U_{ос,\,и}$, В при $I_{ос,\,и} = 3{,}14 I_{ос,\,ср\,max}$ ($U_{ос}$, В)	$I_{у,\,от}$, мА	$U_{у,\,от}$, В	$t_{вкл}$, мкс	$t_{зд}$, мкс	$t_{выкл}$, мкс	$I_{зс,\,и}$, $I_{обр,\,и}$, мА, ($I_{зс}$, $I_{обр}$), мА		
Т10-50-9	50	85	900	900	20...500	40...70	125	210	120	1,75	150	4	10	4	150	6	0,6	32
Т50-9	50	85	900	1500	20...500	40...70	125	500	220	1,75	300	5	10	5	100...250	15	0,5	27
Т131-50-9	50	85	900	800	50...1000	125	125	150	90	1,75	110	3,5	10	2	100	5	0,5	18
Т132-50-9	50	85	900	800	50...1000	125	125	150	90	1,75	110	3,5	10	2	100	5	0,5	14
Т232-50-9	50	85	900	800	50...1000	125	125	150	90	1,75	110	3,5	10	2	100	5	0,5	14
2Т132-50-10	50	85		800	200...1000	125	125	150	90	1,75	110	3,5			63...100	6	0,5	14
Т10-50-10	50	85	1000	900	20...500	40...70	125	210	120	1,75	150	4	10	4	150	6	0,6	32
Т50-10	50	85	1000	1500	20...500	40...70	125	500	220	1,75	300	5	10	5	100...250	15	0,5	27
Т131-50-10	50	85	1000	800	50...1000	125	125	150	90	1,75	110	3,5	10	2	100	5	0,5	18
Т132-50-10	50	85	1000	800	50...1000	125	125	150	90	1,75	110	3,5	10	2	100	5	0,5	14
Т232-50-10	50	85	1000	800	50...1000	125	125	150	90	1,75	110	3,5	10	2	100	5	0,5	14
2Т132-50-11	50	85	1100	800	200...1000	125	125	150	90	1,75	110	3,5			63...100	6	0,5	14
Т10-50-11	50	85	1100	900	20...500	40...70	125	210	120	1,75	150	4	10	4	150	6	0,6	32
Т50-11	50	85	1100	1500	20...500	40...70	125	500	220	1,75	300	5	10	5	100...250	15	0,5	27
Т131-50-11	50	85	1100	800	50...1000	125	125	150	90	1,75	110	3,5	10	2	100	5	0,5	18
Т132-50-11	50	85	1100	800	50...1000	125	125	150	90	1,75	110	3,5	10	2	100	5	0,5	14
Т232-50-11	50	85	1100	800	50...1000	125	125	150	90	1,75	110	3,5	10	2	100	5	0,5	14
2Т132-50-12	50	85	1200	800	200...1000	125	125	150	90	1,75	110	3,5			63...100	6	0,5	14
Т10-50-12	50	85	1200	900	20...500	40...70	125	210	120	1,75	150	4	10	4	150	6	0,6	32
Т50-12	50	85	1200	1500	20...500	40...70	125	500	220	1,75	300	5	10	5	100...250	15	0,5	27
Т131-50-12	50	85	1200	800	50...1000	125	125	150	90	1,75	110	3,5	10	2	100	5	0,5	18
Т132-50-12	50	85	1200	800	50...1000	125	125	150	90	1,75	110	3,5	10	2	100	5	0,5	14
Т232-50-12	50	85	1200	800	50...1000	125	125	150	90	1,75	110	3,5	10	2	100	5	0,5	14
2Т142-50-13	50	85	1300	750	200...1600	125	125	210	120	2,1	150	4			100...250	15	0,4	17
Т141-50-13	50	85	1300	750	50...1000	125	125	210	120	2,1	150	4	20	3	150	15	0,4	19
Т142-50-13	50	85	1300	750	50...1000	125	125	210	120	2,1	150	4	20	3	150	15	0,4	17
Т242-50-13	50	85	1300	750	50...1000	125	125	210	120	2,1	150	4	20	3	150	15	0,4	17
2Т142-50-14	50	85	1400	750	200...1600	125	125	210	120	2,1	150	4			100...250	15	0,4	17
Т141-50-14	50	85	1400	750	50...1000	125	125	210	120	2,1	150	4	20	3	150	15	0,4	19
Т142-50-14	50	85	1400	750	50...1000	125	125	210	120	2,1	150	4	20	3	150	15	0,4	17
Т242-50-14	50	85	1400	750	50...1000	125	125	210	120	2,1	150	4	20	3	150	15	0,4	17
2Т142-50-15	50	85	1500	750	200...1600	125	125	210	120	2,1	150	4			100...250	15	0,4	17
Т141-50-15	50	85	1500	750	50...1000	125	125	210	120	2,1	150	4	20	3	150	15	0,4	19
Т142-50-15	50	85	1500	750	50...1000	125	125	210	120	2,1	150	4	20	3	150	15	0,4	17
Т242-50-15	50	85	1500	750	50...1000	125	125	210	120	2,1	150	4	20	3	150	15	0,4	17
2Т142-50-16	50	85	1600	750	200...1600	125	125	210	120	2,1	150	4			100...250	15	0,4	17

Продолжение табл. 2

Тип прибора	Предельные значения параметров режима при $T_{п\ max}$							Электрические и временные параметры при $T_п = 25°C$											Электрические и временные параметры при $T_{п\ max}$			$R_{T\ п\text{-}к}$, °C/Вт	Чертеж приложения
	$I_{ос,\ ср\ max}$, А ($I_{ос\ max}$, А)	$T_к$, °C	$U_{зс,\ п}$, В; $U_{обр,\ п}$, В	$I_{ос,\ удр}$, А при $t_и = 10$ мс, $U_{обр} = 0$	$(du_{зс}/dt)_{кр}$, В/мкс	$(di_{ос}/dt)_{кр}$, А/мкс	$T_{п\ max}$, °C	$I_{вкл}$, мА	$I_{уд}$, мА	$U_{ос,\ и}$, В при $I_{ос,\ и} = 3{,}14 I_{ос,\ ср\ max}$ ($U_{ос}$, В)	$I_{у,\ от}$, мА	$U_{у,\ от}$, В	$t_{вкл}$, мкс	$t_{зд}$, мкс	$t_{выкл}$, мкс	$I_{зс,\ и}$, $I_{обр,\ и}$, мА, ($I_{зс}$, $I_{обр}$), мА				
T141-50-16	50	85	1600	750	50...1000	125	125	210	120	2,1	150	4	20	3	150	15	0,4	19
T142-50-16	50	85	1600	750	50...1000	125	125	210	120	2,1	150	4	20	3	150	15	0,4	17
T242-50-16	50	85	1600	750	50...1000	125	125	210	120	2,1	150	4	20	3	150	15	0,4	17
2T142-50-18	50	85	1800	750	200...1600	125	125	210	120	2,1	150	4			100...250	15	0,4	17
T141-50-18	50	85	1800	750	50...1000	125	125	210	120	2,1	150	4	20	3	150	15	0,4	19
T142-50-18	50	85	1800	750	50...1000	125	125	210	120	2,1	150	4	20	3	150	15	0,4	17
T242-50-18	50	85	1800	750	50...1000	125	125	210	120	2,1	150	4	20	3	150	15	0,4	17
2T142-50-20	50	85	2000	750	200...1600	125	125	210	120	2,1	150	4			100...250	15	0,4	17
T141-50-20	50	85	2000	750	50...1000	125	125	210	120	2,1	150	4	20	3	150	15	0,4	19
T142-50-20	50	85	2000	750	50...1000	125	125	210	120	2,1	150	4	20	3	150	15	0,4	17
T242-50-20	50	85	2000	750	50...1000	125	125	210	120	2,1	150	4	20	3	150	15	0,4	17
T141-63-1	63	85	100	1200	50...1000	125	125	210	120	1,65	150	4	10	2	100	6	0,4	19
T142-63-1	63	85	100	1200	50...1000	125	125	210	120	1,65	150	4	10	2	100	6	0,4	17
T242-63-1	63	85	100	1200	50...1000	125	125	210	120	1,65	150	4	10	2	100	6	0,4	17
T141-63-2	63	85	200	1200	50...1000	125	125	210	120	1,65	150	4	10	2	100	6	0,4	19
T142-63-2	63	85	200	1200	50...1000	125	125	210	120	1,65	150	4	10	2	100	6	0,4	17
T242-63-2	63	85	200	1200	50...1000	125	125	210	120	1,65	150	4	10	2	100	6	0,4	17
T141-63-3	63	85	300	1200	50...1000	125	125	210	120	1,65	150	4	10	2	100	6	0,4	19
T142-63-3	63	85	300	1200	50...1000	125	125	210	120	1,65	150	4	10	2	100	6	0,4	17
T242-63-3	63	85	300	1200	50...1000	125	125	210	120	1,65	150	4	10	2	100	6	0,4	17
T141-63-4	64	85	400	1200	50...1000	125	125	210	120	1,65	150	4	10	2	100	6	0,4	19
T142-63-4	63	85	400	1200	50...1000	125	125	210	120	1,65	150	4	10	2	100	6	0,4	17
T242-63-4	63	85	400	1200	50...1000	125	125	210	120	1,65	150	4	10	2	100	6	0,4	17
T141-63-5	63	85	500	1200	50...1000	125	125	210	120	1,65	150	4	10	2	100	6	0,4	19
T142-63-5	63	85	500	1200	50...1000	125	125	210	120	1,65	150	4	10	2	100	6	0,4	17
T242-63-5	63	85	500	1200	50...1000	125	125	210	120	1,65	150	4	10	2	100	6	0,4	17
T141-63-6	63	85	600	1200	50...1000	125	125	210	120	1,65	150	4	10	2	100	6	0,4	19
T142-63-6	63	85	600	1200	50...1000	125	125	210	120	1,65	150	4	10	2	100	6	0,4	17
T242-63-6	63	85	600	1200	50...1000	125	125	210	120	1,65	150	4	10	2	100	6	0,4	17
T141-63-7	63	85	700	1200	50...1000	125	125	210	120	1,65	150	4	10	2	100	6	0,4	19
T142-63-7	63	85	700	1200	50...1000	125	125	210	120	1,65	150	4	10	2	100	6	0,4	17
T242-63-7	63	85	700	1200	50...1000	125	125	210	120	1,65	150	4	10	2	100	6	0,4	17
T141-63-8	63	85	800	1200	50...1000	125	125	210	120	1,95	180	4	20	3	150	20	0,32	25
T142-63-8	63	85	800	1200	50...1000	125	125	210	120	1,95	180	4	20	3	150	20	0,32	24
T242-63-8	63	85	800	1200	50...1000	125	125	210	120	1,95	180	4	20	3	150	20	0,32	25
T141-63-9	63	85	900	1200	50...1000	125	125	210	120	1,95	180	4	20	3	150	20	0,32	25

Продолжение табл. 2

Тип прибора	Предельные значения параметров режима при $T_{п\ max}$							Электрические и временные параметры										$R_{T\ п\text{-}к}$, °С/Вт	Чертеж приложения
								при $T_п = 25°C$						при $T_{п\ max}$					
	$I_{ос,\ ср\ max}$, А ($I_{ос\ max}$, А)	$T_к$, °С	$U_{зс,\ п}$, В; $U_{обр,\ п}$, В	$I_{ос,\ удр}$, А при $t_и = 10$ мс, $U_{обр} = 0$	$(du_{зс}/dt)_{кр}$, В/мкс	$(di_{ос}/dt)_{кр}$, А/мкс	$T_{п\ max}$, °С	$I_{вкл}$, мА	$I_{уд}$, мА	$U_{ос,\ и}$, В при $I_{ос,\ и} = 3{,}14 I_{ос,\ ср\ max}$ ($U_{ос}$, В)	$I_{у,\ от}$, мА	$U_{у,\ от}$, В	$t_{вкл}$, мкс	$t_{зд}$, мкс	$t_{выкл}$, мкс	$I_{зс,\ и}$, $I_{обр,\ и}$, мА, ($I_{зс}$, $I_{обр}$), мА			
T142-63-9	63	85	900	1200	50...1000	125	125	210	120	1,95	180	4	20	3	150	20	0,32	24
T242-63-9	63	85	900	1200	50...1000	125	125	210	120	1,95	180	4	20	3	150	20	0,32	25
T141-63-10	63	85	1000	1200	50...1000	125	125	210	120	1,95	180	4	20	3	150	20	0,32	25
T142-63-10	63	85	1000	1200	50...1000	125	125	210	120	1,95	180	4	20	3	150	20	0,32	24
T242-63-10	63	85	1000	1200	50...1000	125	125	210	120	1,95	180	4	20	3	150	20	0,32	25
T141-63-11	63	85	1100	1200	50...1000	125	125	210	120	1,95	180	4	20	3	150	20	0,32	25
T142-63-11	63	85	1100	1200	50...1000	125	125	210	120	1,95	180	4	20	3	150	20	0,32	24
T242-63-11	63	85	1100	1200	50...1000	125	125	210	120	1,95	180	4	20	3	150	20	0,32	25
T141-63-12	63	85	1200	1200	50...1000	125	125	210	120	1,95	180	4	20	3	150	20	0,32	25
T142-63-12	63	85	1200	1200	50...1000	125	125	210	120	1,65	120	4			63...100	6	0,3	17
T242-63-12	63	85	1200	1200	50...1000	125	125	210	120	1,65	150	4	10	2	100	6	0,3	19
T151-63-13	63	85	1300	1100	50...1000	125	125	210	120	1,65	150	4	10	2	100	6	0,3	17
T152-63-13	63	85	1300	1100	50...1000	125	125	210	120	1,65	150	4	10	2	100	6	0,3	17
T252-63-13	63	85	1300	1100	50...1000	125	125	210	120	1,65	120	4			63...100	6	0,3	17
T151-63-14	63	85	1400	1100	50...1000	125	125	210	120	1,65	150	4	10	2	100	6	0,3	19
T152-63-14	63	85	1400	1100	50...1000	125	125	210	120	1,65	150	4	10	2	100	6	0,3	17
T252-63-14	63	85	1400	100	50...1000	125	125	210	120	1,65	150	4	10	2	100	6	0,4	19
T151-63-15	63	85	1500	1100	50...1000	125	125	210	120	1,65	150	4	10	2	100	6	0,4	17
T152-63-15	63	85	1500	1100	50...1000	125	125	210	120	1,65	150	4	10	2	100	6	0,4	17
T252-63-15	63	85	1500	1100	50...1000	125	125	210	120	1,65	150	4	10	2	100	6	0,4	19
T151-63-16	63	85	1600	1100	50...1000	125	125	210	120	1,65	150	4	10	2	100	6	0,4	17
T152-63-16	63	85	1600	1100	50...1000	125	125	210	120	1,65	150	4	10	2	100	6	0,4	17
T252-63-16	63	85	1600	1100	50...1000	125	125	210	120	1,65	150	4	10	2	100	6	0,4	19
T151-63-18	63	85	1800	1100	50...1000	125	125	210	120	1,65	150	4	10	2	100	6	0,4	17
T152-63-18	63	85	1800	1100	50...1000	125	125	210	120	1,65	150	4	10	2	100	6	0,4	17
T252-63-18	63	85	1800	1100	50...1000	125	125	210	120	1,65	150	4	10	2	100	6	0,4	19
T151-63-20	63	85	2000	1100	50...1000	125	125	210	120	1,65	150	4	10	2	100	6	0,4	17
T152-63-20	63	85	2000	1100	50...1000	125	125	210	120	1,65	150	4	10	2	100	6	0,4	17
T252-63-20	63	85	2000	1100	50...1000	125	125	210	120	1,65	150	4	10	2	100	6	0,4	19
2T142-80-1	80	85	100	1350	200...1000	125	125	210	120	1,65	150	4	10	2	100	6	0,4	17
T141-80-1	80	85	100	1350	50...1000	125	125	210	120	1,65	150	4	10	2	100	6	0,4	17
T142-80-1	80	85	100	1350	50...1000	125	125	210	120	1,95	180	4	20	3	150	20	0,32	24
T242-80-1	80	85	100	1350	50...1000	125	125	210	120	1,95	180	4	20	3	150	20	0,32	25
2T142-80-2	80	85	200	1350	200...1000	125	125	210	120	1,95	180	4	20	3	150	20	0,32	25
T141-80-2	80	85	200	1350	50...1000	125	125	210	120	1,95	180	4	20	3	150	20	0,32	24
T142-80-2	80	85	200	1350	50...1000	125	125	210	120	1,95	180	4	20	3	150	20	0,32	25

Продолжение табл. 2

Тип прибора	Предельные значения параметров режима при $T_{п\ max}$							Электрические и временные параметры при $T_п = 25°C$						Электрические и временные параметры при $T_{п\ max}$			$R_{T\ п\text{-}к}$, °C/Вт	Чертеж приложения
	$I_{ос,\ ср\ max}$, А ($I_{ос\ max}$, А)	$T_к$, °C	$U_{зс,\ п}$, В; $U_{обр,\ п}$, В	$I_{ос,\ удр}$, А при $t_и = 10$ мс, $U_{обр} = 0$	$(du_{зс}/dt)_{кр}$, В/мкс	$(di_{ос}/dt)_{кр}$, А/мкс	$T_{п\ max}$, °C	$I_{вкл}$, мА	$I_{уд}$, мА	$U_{ос,\ и}$, В при $I_{ос,\ и} = 3{,}14 I_{ос,\ ср\ max}$ ($U_{ос}$, В)	$I_{у,\ от}$, мА	$U_{у,\ от}$, В	$t_{вкл}$, мкс	$t_{зд}$, мкс	$t_{выкл}$, мкс	$I_{зс,\ и}$, $I_{обр,\ и}$, мА, ($I_{зс}$, $I_{обр}$), мА		
T242-80-2	80	85	200	1350	50...1000	125	125	210	120	1,65	150	4	10	2	100	6	0,3	17
2T142-80-3	80	85	300	1350	200...1000	125	125	210	120	1,65	120	4			63...100	6	0,3	17
T141-80-3	80	85	300	1350	50...1000	125	125	210	120	1,65	150	4	10	2	100	6	0,3	19
T142-80-3	80	85	300	1350	50...1000	125	125	210	120	1,65	150	4	10	2	100	6	0,3	17
T242-80-3	80	85	300	1350	50...1000	125	125	210	120	1,65	150	4	10	2	100	6	0,3	17
2T142-80-4	80	85	400	1350	200...1000	125	125	210	120	1,65	120	4			63...100	6	0,3	17
T10-80-4	80	85	400	1200	20...1000	40...200	125	210	120	1,75	150	4	10	4	70...150	6	0,35	32
T15-80-4	80	85	400	1700	200...1000	200	125	1300	300	2	300	4	20	3	70...150	15	0,28	34
T141-80-4	80	85	400	1350	50...1000	125	125	210	120	1,65	150	4	10	2	100	6	0,3	19
T142-80-4	80	85	400	1350	50...1000	125	125	210	120	1,65	150	4	10	2	100	6	0,3	17
T242-80-4	80	85	400	1350	50...1000	125	125	210	120	1,65	150	4	10	2	100	6	0,3	17
2T142-80-5	80	85		1350	200...1000	125	125	210	120	1,65	120	4			63...100	6	0,3	17
T10-80-5	80	85	500	1200	20...1000	40...200	125	210	120	1,75	150	4	10	4	70...150	6	0,35	32
T15-80-5	80	85	500	1700	200...1000	200	125	1300	300	2	300	4	20	3	70...150	15	0,28	34
T141-80-5	80	85	500	1350	50...1000	125	125	210	120	1,65	150	4	10	2	100	6	0,3	19
T142-80-5	80	85	500	1350	50...1000	125	125	210	120	1,65	150	4	10	2	100	6	0,3	17
T242-80-5	80	85	500	1350	50...1000	125	125	210	120	1,65	150	4	10	2	100	6	0,3	17
2T142-80-6	80	85	600	1350	200...1000	125	125	210	120	1,65	120	4			63...100	6	0,3	17
T10-80-6	80	85	600	1200	20...1000	40...200	125	210	120	1,75	150	4	10	4	70...150	6	0,35	32
T15-80-6	80	85	600	1700	200...1000	200	125	1300	300	2	300	4	20	3	70...150	15	0,28	34
T141-80-6	80	85	600	1350	50...1000	125	125	210	120	1,65	150	4	10	2	100	6	0,3	19
T142-80-6	80	85	600	1350	50...1000	125	125	210	120	1,65	150	4	10	2	100	6	0,3	17
T242-80-6	80	85	600	1350	50...1000	125	125	210	120	1,65	150	4	10	2	100	6	0,3	17
2T142-80-7	80	85	700	1350	200...1000	125	125	210	120	1,65	120	4			63...100	6	0,3	17
T10-80-7	80	85	700	1200	20...1000	40...200	125	210	120	1,75	150	4	10	4	70...150	6	0,35	32
T15-80-7	80	85	700	1700	200...1000	200	125	1300	300	2	300	4	20	3	70...150	15	0,25	34
T141-80-7	80	85	700	1350	50...1000	125	125	210	120	1,65	150	4	10	2	100	6	0,3	19
T142-80-7	80	85	700	1350	50...1000	125	125	210	120	1,65	150	4	10	2	100	6	0,3	17
T242-80-7	80	85	700	1350	50...1000	125	125	210	120	1,65	150	4	10	2	100	6	0,3	17
2T142-80-8	80	85	800	1350	200...1000	125	125	210	120	1,65	120	4			63...100	6	0,3	17
T10-80-8	80	85	800	1200	20...1000	40...1000	125	210	120	1,75	150	4	10	4	100...150	6	0,35	32
T15-80-8	80	85	800	1700	200...1000	200	125	1300	300	2	300	4	20	3	70...150	15	0,28	34
T141-80-8	80	85	800	1350	50...1000	125	125	210	120	1,65	150	4	10	2	100	6	0,3	19
T142-80-8	80	8	800	1350	50...1000	125	125	210	120	1,65	150	4	10	2	100	6	0,3	17
T242-80-8	80	85	800	1350	50...1000	125	125	210	120	1,65	150	4	10	2	100	6	0,3	17
2T142-80-9	80	85	900	1350	200...1000	125	125	210	120	1,65	120	4			63...100	6	0,3	17

Продолжение табл. 2

Тип прибора	Предельные значения параметров режима при $T_{п\ max}$							Электрические и временные параметры при $T_п = 25°C$							Электрические и временные параметры при $T_{п\ max}$			$R_{T\ п\text{-}к}$, °C/Вт	Чертеж приложения
	$I_{ос,\ ср\ max}$, А ($I_{ос\ max}$, А)	$T_к$, °C	$U_{зс,\ п}$, В; $U_{обр,\ п}$, В	$I_{ос,\ удр}$, А при $t_и = 10$ мс, $U_{обр} = 0$	$(du_{зс}/dt)_{кр}$, В/мкс	$(di_{ос}/dt)_{кр}$, А/мкс	$T_{п\ max}$, °C	$I_{вкл}$, мА	$I_{уд}$, мА	$U_{ос,\ и}$, В при $I_{ос,\ и} = 3{,}14 I_{ос,\ ср\ max}$ ($U_{ос}$, В)	$I_{у,\ от}$, мА	$U_{у,\ от}$, В	$t_{вкл}$, мкс	$t_{зд}$, мкс	$t_{выкл}$, мкс	$I_{зс,\ и}$, $I_{обр,\ и}$, мА, ($I_{зс}$, $I_{обр}$), мА			
T10-80-9	80	85	900	1200	20...500	40...70	125	210	120	1,75	150	4	10	4	150	6	0,35	32
T15-80-9	80	85	900	1700	200...1000	200	125	1300	300	2	300	4	20	3	70...150	15	0,28	34
T141-80-9	80	85	900	1350	50...1000	125	125	210	120	1,65	150	4	10	2	100	6	0,3	19
T142-80-9	80	85	900	1350	50...1000	125	125	210	120	1,65	150	4	10	2	100	6	0,3	17
T242-80-9	80	85	900	1350	50...1000	125	125	210	120	1,65	150	4	10	2	100	6	0,3	17
2T142-80-10	80	85	1000	1350	200...1000	125	125	210	120	1,65	120	4			63...100	6	0,3	17
T10-80-10	80	85	1000	1200	20...500	40...70	125	210	120	1,75	150	4	10	4	150	6	0,35	32
T15-80-10	80	85	1000	1700	200...1000	200	125	1300	300	2	300	4	20	3	70...150	15	0,28	34
T141-80-10	80	85	1000	1350	50...1000	125	125	210	120	1,65	150	4	10	2	100	6	0,3	19
T142-80-10	80	85	1000	1350	50...1000	125	125	210	120	1,65	150	4	10	2	100	6	0,3	17
T242-80-10	80	85	1000	1350	50...1000	125	125	210	120	1,65	150	4	10	2	100	6	0,3	17
2T142-80-11	80	85	1100	1350	200...1000	125	125	210	120	1,65	120	4			63...100	6	0,3	17
T10-80-11	80	85	1100	1200	20...500	40...70	125	210	120	1,75	150	4	10	4	150	6	0,35	32
T15-80-11	80	85	1100	1700	200...500	100	125	1300	300	2	300	4	20	3	70...150	15	0,28	34
T141-80-11	80	85	1100	1350	50...1000	125	125	210	120	1,65	150	4	10	2	100	6	0,3	19
T142-80-11	80	85	1100	1350	50...1000	125	125	210	120	1,65	150	4	10	2	100	6	0,3	17
T242-80-11	80	85	1100	1350	50...1000	125	125	210	120	1,65	150	4	10	2	100	6	0,3	17
2T142-80-12	80	85	1200	1350	200...1000	125	125	210	120	1,65	120	4			63...100	6	0,3	17
T10-80-12	80	85	1200	1200	20...500	40...70	125	210	120	1,75	150	4	10	4	150	6	0,35	32
T15-80-12	80	85	1200	1700	200...500	100	125	1300	300	2	300	4	20	3	70...150	15	0,28	34
T141-80-12	80	85	1200	1350	50...1000	125	125	210	120	1,65	150	4	10	2	100	6	0,3	19
T142-80-12	80	85	1200	1350	50...1000	125	125	210	120	1,65	150	4	10	2	100	6	0,3	17
T242-80-12	80	85	1200	1350	50...1000	125	125	210	120	1,65	150	4	10	2	100	6	0,3	17
2T152-80-13	80	85	1300	1200	200...1600	125	125	210	120	1,95	180	4			100...250	20	0,26	25
T15-80-13	80	85	1300	1700	200...500	100	125	1300	300	2	300	4	20	3	70...150	15	0,28	34
T151-80-13	80	85	1300	1200	50...1000	125	125	210	120	1,95	180	4	20	3	150	20	0,26	24
T152-80-13	80	85	1300	1200	50...1000	125	125	210	120	1,95	180	4	20	3	150	20	0,26	25
T252-80-13	80	85	1300	1200	50...1000	125	125	210	120	1,95	180	4	20	3	150	20	0,26	25
2T152-80-14	80	85	1300	1200	200...1600	125	125	210	120	1,95	180	4			100...250	20	0,26	25
T15-80-14	80	85	1400	1700	200...500	100	125	1300	300	2	300	4	20	3	70...150	15	0,28	34
T151-80-14	80	85	1400	1200	50...1000	125	125	210	120	1,95	180	4	20	3	150	20	0,26	24
T152-80-14	80	85	1400	1200	50...1000	125	125	210	120	1,95	180	4	20	3	150	20	0,26	25
T252-80-14	80	85	1400	1200	50...1000	125	125	210	120	1,95	180	4	20	3	150	20	0,26	25
2T152-80-15	80	85	1500	1200	200...1600	125	125	210	120	1,95	180	4			100...250	20	0,26	25
T15-80-15	80	85	1500	1700	200...500	70	125	1300	300	2	300	4	20	3	70...150	15	0,28	34
T151-80-15	80	85	1500	1200	50...1000	125	125	210	120	1,95	180	4	20	3	150	20	0,26	24

Тип прибора	Предельные значения параметров режима при $T_{п\,max}$							Электрические и временные параметры										
								при $T_п = 25°C$						при $T_{п\,max}$				
	$I_{ос,\,ср\,max}$, А ($I_{ос\,max}$, А)	$T_к$, °C	$U_{зс,\,п}$, В; $U_{обр,\,п}$, В	$I_{ос,\,удр}$, А при $t_и = 10$ мс, $U_{обр} = 0$	$(du_{зс}/dt)_{кр}$, В/мкс	$(di_{ос}/dt)_{кр}$, А/мкс	$T_{п\,max}$, °C	$I_{вкл}$, мА	$I_{уд}$, мА	$U_{ос,\,и}$, В при $I_{ос,\,и} = 3{,}14 I_{ос,\,ср\,max}$ ($U_{ос}$, В)	$I_{у,\,от}$, мА	$U_{у,\,от}$, В	$t_{вкл}$, мкс	$t_{зд}$, мкс	$t_{выкл}$, мкс	$I_{зс,\,и}$, $I_{обр,\,и}$, мА, ($I_{зс}$, $I_{обр}$), мА	$R_{T\,п\text{-}к}$, °C/Вт	Чертеж приложения
Т152-80-15	80	85	1500	1200	50...1000	125	125	210	120	1,95	180	4	20	3	150	20	0,26	25
Т252-80-15	80	85	1500	1200	50...1000	125	125	210	120	1,95	180	4	20	3	150	20	0,26	25
2Т152-80-16	80	85	1600	1200	200...1600	125	125	210	120	1,95	180	4			100...250	20	0,26	25
Т15-80-16	80	85	1600	1700	200...500	70	125	1300	300	2	300	4	20	3	70...150	15	0,28	34
Т151-80-16	80	85	1600	1200	50...1000	125	125	210	120	1,95	180	4	20	3	150	20	0,26	24
Т152-80-16	80	85	1600	1200	50...1000	125	125	210	120	1,95	180	4	20	3	150	20	0,26	25
Т252-80-16	80	85	1600	1200	50...1000	125	125	210	120	1,95	180	4	20	3	150	20	0,26	25
2Т152-80-18	80	85	1800	1200	200...1600	125	125	210	120	1,95	180	4			100...250	20	0,26	25
Т15-80-18	80	85	1800	1700	200...500	70	125	1300	300	2	300	4	20	3	70...150	15	0,28	34
Т151-80-18	80	85	1800	1200	50...1000	125	125	210	120	1,95	180	4	20	3	150	20	0,26	24
Т152-80-18	80	85	1800	1200	50...1000	125	125	210	120	1,95	180	4	20	3	150	20	0,26	25
Т252-80-18	80	85	1800	1200	50...1000	125	125	210	120	1,95	180	4	20	3	150	20	0,26	25
2Т152-80-20	80	85	2000	1200	200...1600	125	125	210	120	1,95	180	4			100...250	20	0,26	25
Т151-80-20	80	85	2000	1200	50...1000	125	125	210	120	1,95	180	4	20	3	150	20	0,26	24
Т152-80-20	80	85	2000	1200	50...1000	125	125	210	120	1,95	180	4	20	3	150	20	0,26	25
Т252-80-20	80	85	2000	1200	50...1000	125	125	210	120	1,95	180	4	20	3	150	20	0,26	25
Т100-1	100	85	100	3000	20...1000	40...200	125	500	220	1,95	300	5	10	5	30...250	20	0,16	28
Т100-2	100	85	200	3000	20...1000	40...200	125	500	220	1,95	300	5	10	5	30...250	20	0,16	28
2Т151-100-3	100	85	300	2000	100...1000	100	140	700	300	1,85	200	3,5			63...250	15	0,3	36
Т100-3	100	85	300	3000	20...1000	40...200	125	500	220	1,95	300	5	10	5	30...250	20	0,16	28
Т151-100-3	100	85	300	2000	20...1000	80	125	500	220	1,85	200	3,5	25	5	250	15	0,3	36
2Т151-100-4	100	85	400	2000	100...1000	100	140	700	300	1,85	200	3,5			63...250	15	0,3	36
Т15-100-4	100	85	400	2100	200...1000	200	125	800	300	1,6	300	4	20	3	70...150	15	0,28	34
Т100-4	100	85	400	3000	20...1000	40...200	125	500	220	1,95	300	5	10	5	30...250	20	0,16	28
Т151-100-4	100	85	400	2000	20...1000	80	125	500	220	1,85	200	3,5	25	5	250	15	0,3	36
2Т151-100-5	100	85	500	2000	100...1000	100	140	700	300	1,85	200	3,5			63...250	15	0,3	36
Т15-100-5	100	85	500	2100	200...1000	200	125	800	300	1,6	300	4	20	3	70...150	15	0,28	34
Т100-5	100	85	500	3000	20...500	40...70	125	500	220	1,95	300	5	10	5	70...250	20	0,16	28
Т151-100-5	100	85	500	2000	20...1000	80	125	500	220	1,85	200	3,5	25	5	250	15	0,3	36
2Т151-100-6	100	85	600	2000	100...1000	100	140	700	300	1,85	200	3,5			63...250	15	0,3	36
Т15-100-6	100	85	600	2100	200...1000	200	125	800	300	1,6	300	4	20	3	70...150	15	0,28	34
Т100-6	100	85	600	3000	20...500	40...70	125	500	220	1,95	300	5	10	5	70...250	20	0,16	28
Т151-100-6	100	85	600	2000	20...1000	80	125	500	220	1,85	200	3,5	25	5	250	15	0,3	36
2Т151-100-7	100	85	700	2000	100...1000	100	140	700	300	1,85	200	3,5			63...250	15	0,3	36
2Т223-100-7	100	85	700	2000	500...1000	160	165	1000	300	1,75	300	5			50...100	50	0,08	38
Т15-100-7	100	85	700	2100	200...1000	200	125	800	300	1,6	300	4	20	3	70...150	15	0,28	34

Продолжение табл. 2

Тип прибора	Предельные значения параметров режима при $T_{п\ max}$							Электрические и временные параметры												$R_{T\ п\text{-}к}$, °С/Вт	Чертеж приложения
	$I_{ос,\ ср\ max}$, А ($I_{ос\ max}$, А)	$T_к$, °С	$U_{зс,\ п}$, В; $U_{обр,\ п}$, В	$I_{ос,\ удр}$, А при $t_и = 10$ мс, $U_{обр} = 0$	$(du_{зс}/dt)_{кр}$, В/мкс	$(di_{ос}/dt)_{кр}$, А/мкс	$T_{п\ max}$, °С	при $T_п = 25$°С						при $T_{п\ max}$							
								$I_{вкл}$, мА	$I_{уд}$, мА	$U_{ос,\ и}$, В при $I_{ос,\ и} = 3{,}14 I_{ос,\ ср\ max}$ ($U_{ос}$, В)	$I_{у,\ от}$, мА	$U_{у,\ от}$, В	$t_{вкл}$, мкс	$t_{зд}$, мкс	$t_{выкл}$, мкс	$I_{зс,\ и}$, $I_{обр,\ и}$, мА, ($I_{зс}$, $I_{обр}$), мА			
T100-7	100	85		3000	20...500	40...70	125	500	220	1,95	300	5	10	5	70...250	20	0,16	28
T151-100-7	100	85	700	2000	20...1000	80	125	500	220	1,85	200	3,5	25	5	250	15	0,3	36
2T151-100-8	100	85	800	2000	100...1000	100	140	700	300	1,85	200	3,5			63...250	15	0,3	36
2T223-100-8	100	85	800	2000	500...1000	160	165	1000	300	1,75	300	5			50...100	50	0,08	38
T15-100-8	100	85	800	2100	200...1000	200	125	800	300	1,6	300	4	20	3	70...150	15	0,28	34
T100-8	100	85	800	3000	20...500	40...70	125	500	220	1,95	300	5	10	5	70...250	20	0,16	28
T151-100-8	100	85	800	2000	20...1000	80	125	500	220	1,85	200	3,5	25	5	250	15	0,3	36
2T151-100-9	100	85	900	2000	100...1000	100	140	700	300	1,85	200	3,5			63...250	15	0,3	36
2T223-100-9	100	85	900	2000	500...1000	160	165	1000	300	1,75	300	5			50...100	50	0,08	38
T15-100-9	100	85	900	2100	200...1000	200	125	800	300	1,6	300	4	20	3	70...150	15	0,28	34
T100-9	100	85	900	3000	20...500	40...70	125	500	220	1,95	300	5	10	5	70...250	20	0,16	28
T151-100-9	100	85	900	2000	20...1000	80	125	500	220	1,85	200	3,5	25	5	250	15	0,3	36
2T151-100-10	100	85	1000	2000	100...1000	100	140	700	300	1,85	200	3,5			63...250	15	0,3	36
2T223-100-10	100	85	1000	2000	500...1000	160	165	1000	300	1,75	300	5			50...100	50	0,08	38
T15-100-10	100	85	1000	2100	200...1000	200	125	800	300	1,6	300	4	20	3	70...150	15	0,28	34
T100-10	100	85	1000	3000	20...500	40...70	125	500	220	1,95	300	5	10	5	70...250	20	0,16	28
T151-100-10	100	85	1000	2000	20...1000	80	125	500	220	1,85	200	3,5	25	5	250	15	0,3	36
2T151-100-11	100	85	1100	2000	100...1000	100	140	700	300	1,85	200	3,5			63...250	15	0,3	36
2T223-100-11	100	85	1100	2000	500...1000	160	165	1000	300	1,75	300	5			50...100	50	0,08	38
T15-100-11	100	85	1100	2100	200...500	200	125	800	300	1,6	300	4	20	3	70...150	15	0,28	34
T100-11	100	85	1100	3000	20...500	40...70	125	500	220	1,95	300	5	10	5	70...250	20	0,16	28
T151-100-11	100	85	1100	2000	20...1000	80	125	500	220	1,85	200	3,5	25	5	250	15	0,3	36
2T151-100-12	100	85		2000	100...1000	100	140	700	300	1,85	200	3,5			63...250	15	0,3	36
2T223-100-12	100	85	1200	2000	500...1000	160	165	1000	300	1,75	300	5			50...100	50	0,08	38
T15-100-12	100	85	1200	2100	200...500	200	125	800	300	1,6	300	4	20	3	70...150	15	0,28	34
T100-12	100	85	1200	3000	20...500	40...70	125	500	220	1,95	300	5	10	5	70...250	20	0,16	28
T151-100-12	100	85	1200	2000	20...1000	80	125	500	220	1,85	200	3,5	25	5	250	15	0,3	36
2T151-100-13	100	85	1300	2000	100...1000	100	140	700	300	1,85	200	3,5			63...250	15	0,3	36
T15-100-13	100	85	1300	2100	200...500	200	125	800	300	1,6	300	4	20	3	70...150	15	0,28	34
T100-13	100	85	1300	3000	20...500	40...70	125	500	220	1,95	300	5	10	5	70...250	20	0,16	28
T151-100-13	100	85	1300	2000	20...1000	80	125	500	220	1,85	200	3,5	25	5	250	15	0,3	36
2T151-100-14	100	85	1400	2000	100...1000	100	140	700	300	1,85	200	3,5			63...250	15	0,3	36
T15-100-14	100	85	1400	2100	200...500	200	125	800	300	1,6	300	4	20	3	70...150	15	0,28	34
T100-14	100	85	1400	3000	20...500	40...70	125	500	220	1,95	300	5	10	5	70...250	20	0,16	28
T151-100-14	100	85	1400	2000	20...1000	80	125	500	220	1,85	200	3,5	25	5	250	15	0,3	36
2T151-100-15	100	85	1500	2000	100...1000	100	140	700	300	1,85	200	3,5			63...250	15	0,3	36

Продолжение табл. 2

Тип прибора	Предельные значения параметров режима при $T_{п\ max}$							Электрические и временные параметры при $T_п = 25°C$						Электрические и временные параметры при $T_{п\ max}$			$R_{T\ п\text{-}к}$, °C/Вт	Чертеж приложения
	$I_{ос,\ ср\ max}$, А ($I_{ос\ max}$, А)	$T_к$, °C	$U_{зс,\ п}$, В; $U_{обр,\ п}$, В	$I_{ос,\ удр}$, А при $t_и = 10$ мс, $U_{обр} = 0$	$(du_{зс}/dt)_{кр}$, В/мкс	$(di_{ос}/dt)_{кр}$, А/мкс	$T_{п\ max}$, °C	$I_{вкл}$, мА	$I_{уд}$, мА	$U_{ос,\ и}$, В при $I_{ос,\ и} = 3{,}14 I_{ос,\ ср\ max}$ ($U_{ос}$, В)	$I_{у,\ от}$, мА	$U_{у,\ от}$, В	$t_{вкл}$, мкс	$t_{зд}$, мкс	$t_{выкл}$, мкс	$I_{зс,\ и}$, $I_{обр,\ и}$, мА, ($I_{зс}$, $I_{обр}$), мА		
T15-100-15	100	85	1500	2100	200...500	200	125	800	300	1,6	300	4	20	3	70...150	15	0,28	34
T151-100-15	100	85	1500	2000	20...1000	80	125	500	220	1,85	200	3,5	25	5	250	15	0,3	36
2T151-100-16	100	85	1600	2000	100...1000	100	140	700	300	1,85	200	3,5			63...250	15	0,3	36
T15-100-16	100	85	1600	2100	200...500	200	125	800	300	1,6	300	4	20	3	70...150	15	0,28	34
T151-100-16	100	85	1600	2000	20...1000	80	125	500	220	1,85	200	3,5	25	5	250	15	0,3	36
2T161-125-3	125	85	300	2500	100...1000	100	125	700	300	1,75	200	3,5			63...250	15	0,15	37
T161-125-3	125	85	300	2500	20...1000	80	125	700	250	1,75	200	3,5	25	5	250	15	0,15	37
2T161-125-4	125	85	400	2500	100...1000	100	125	700	300	1,75	200	3,5			63...250	15	0,15	37
T15-125-4	125	85	400	2900	200...1000	200	125	2000	300	2,05	300	3	20	4,5	70...150	20	0,18	35
T161-125-4	125	85	400	2500	20...1000	80	125	700	250	1,75	200	3,5	25	5	250	15	0,15	37
2T161-125-5	125	85	500	2500	100...1000	100	125	700	300	1,75	200	3,5			63...250	15	0,15	37
T15-125-5	125	85	500	2900	200...1000	200	125	2000	300	2,05	300	3	20	4,5	70...150	20	0,18	35
T161-125-5	125	85	500	2500	20...1000	80	125	700	250	1,75	200	3,5	25	5	250	15	0,15	37
2T161-125-6	125	85	600	2500	100...1000	100	125	700	300	1,75	200	3,5			63...250	15	0,15	37
T15-125-6	125	85	600	2900	200...1000	200	125	2000	300	2,05	300	3	20	4,5	70...150	20	0,18	35
T161-125-6	125	85	600	2500	20...1000	80	125	700	250	1,75	200	3,5	25	5	250	15	0,15	37
2T161-125-7	125	85	700	2500	100...1000	100	125	700	300	1,75	200	3,5			63...250	15	0,15	37
T15-125-7	125	85	700	2900	200...1000	200	125	2000	300	2,05	300	3	20	4,5	70...150	20	0,18	35
T161-125-7	125	85	700	2500	20...1000	80	125	700	250	1,75	200	3,5	25	5	250	15	0,15	37
2T161-125-8	125	85	800	2500	100...1000	100	125	700	300	1,75	200	3,5			63...250	15	0,15	37
T15-125-8	125	85	800	2900	200...1000	200	125	2000	300	2,05	300	3	20	4,5	70...150	20	0,18	35
T161-125-8	125	85	800	2500	20...1000	80	125	700	250	1,75	200	3,5	25	5	250	15	0,15	37
2T161-125-9	125	85	900	2500	100...1000	100	125	700	300	1,75	200	3,5			63...250	15	0,15	37
T15-125-9	125	85	900	2900	200...1000	200	125	2000	300	2,05	300	3	20	4,5	70...150	20	0,18	35
T161-125-9	125	85	900	2500	20...1000	80	125	700	250	1,75	200	3,5	25	5	250	15	0,15	37
2T161-125-10	125	85	1000	2500	100...1000	100	125	700	300	1,75	200	3,5			63...250	15	0,15	37
T15-125-10	125	85	1000	2900	200...500	200	125	2000	300	2,05	300	3	20	4,5	70...150	20	0,18	35
T161-125-10	125	85	1000	2500	20...1000	80	125	700	250	1,75	200	3,5	25	5	250	15	0,15	37
2T161-125-11	125	85	1100	2500	100...1000	100	125	700	300	1,75	200	3,5			63...250	15	0,15	37
T15-125-11	125	85	1100	2900	200...500	100	125	2000	300	2,05	300	3	20	4,5	70...150	20	0,18	35
T161-125-11	125	85	1100	2500	20...1000	80	125	700	250	1,75	200	3,5	25	5	250	15	0,15	37
2T161-125-12	125	85	1200	2500	100...1000	100	125	700	300	1,75	200	3,5			63...250	15	0,15	37
T15-125-12	125	85	1200	2900	200...500	100	125	2000	300	2,05	300	3	20	4,5	70...150	20	0,18	35
T161-125-12	125	85	1200	2500	20...1000	80	125	700	250	1,75	200	3,5	25	5	250	15	0,15	37
2T161-125-13	125	85	1300	2500	100...1000	100	125	700	300	1,75	200	3,5			63...250	15	0,15	37
T15-125-13	125	85	1300	2900	200...500	100	125	2000	300	2,05	300	3	20	4,5	70...150	20	0,18	35

Продолжение табл. 2

Тип прибора	Предельные значения парамстров режима при $T_{п\ max}$							Электрические и временные параметры при $T_п = 25°C$						Электрические и временные параметры при $T_{п\ max}$			$R_{T\ п\text{-}к}$, °C/Вт	Чертеж приложения
	$I_{ос,\ ср\ max}$, А ($I_{ос\ max}$, А)	$T_к$, °C	$U_{зс,\ п}$, В; $U_{обр,\ п}$, В	$I_{ос,\ удр}$, А при $t_и = 10$ мс, $U_{обр} = 0$	$(du_{зс}/dt)_{кр}$, В/мкс	$(di_{ос}/dt)_{кр}$, А/мкс	$T_{п\ max}$, °C	$I_{вкл}$, мА	$I_{уд}$, мА	$U_{ос,и}$, В при $I_{ос,и} = 3{,}14 I_{ос,ср\ max}$ ($U_{ос}$, В)	$I_{у,от}$, мА	$U_{у,от}$, В	$t_{вкл}$, мкс	$t_{зд}$, мкс	$t_{выкл}$, мкс	$I_{зс,и}$, $I_{обр,и}$, мА, ($I_{зс}$, $I_{обр}$), мА		
T161-125-13	125	85	1300	2500	20...1000	80	125	700	250	1,75	200	3,5	25	5	250	15	0,15	37
2T161-125-14	125	85	1400	2500	100...1000	100	125	700	300	1,75	200	3,5			63...250	15	0,15	37
T15-125-14	125	85	1400	2900	200...5000	100	125	2000	300	2,05	300	3	20	4,5	70...150	20	0,18	35
T161-125-14	125	85	1400	2500	20...1000	80	125	700	250	1,75	200	3,5	25	5	250	15	0,15	37
2T161-125-15	125	85	1500	2500	100...1000	100	125	700	300	1,75	200	3,5			63...250	15	0,15	37
T15-125-15	125	85	1500	2900	200...500	100	125	2000	300		300	3	20	4,5	70...150	20	0,18	35
T161-125-15	125	85	1500	2500	20...1000	80	125	700	250	1,75	200	3,5	25	5	250	15	0,15	37
2T161-125-16	125	85	1600	2500	100...1000	100	125	700	300	1,75	200	3,5			63...250	15	0,15	37
T15-125-16	125	85	1600	2900	200...500	100	125	2000	300	2,05	300	3	20	4,5	70...150	20	0,18	35
T161-125-16	125	85	1600	2500	20...1000	80	125	700	250	1,75	200	3,5	25	5	250	15	0,15	37
T15-125-18	125	85	1800	2900	200...500	100	125	2000	300	2,05	300	3	20	4,5	70...150	20	0,18	35
T160-1	160	85	100	3500	20...1000	40...200	125	500	220	1,75	300	5	10	5	30...250	20	0,16	28
T160-2	160	85	200	3500	20...1000	40...200	125	500	220	1,75	300	5	10	5	30...250	20	0,16	28
2T161-160-3	160	85	300	4000	100...1000	100	125	700	300	1,75	200	3,5			63...250	15	0,15	37
T160-3	160	85	300	3500	20...1000	40...200	125	500	220	1,75	300	5	10	5	30...250	20	0,16	28
T161-160-3	160	85	300	4000	20...1000	80	125	700	250	1,75	200	3,5	25	5	250	15	0,15	37
2T161-160-4	160	85	400	4000	100...1000	100	125	700	300	1,75	200	3,5			63...250	15	0,15	37
T2-160-4	160	85	400	3300	20...1000	40...200	125	500	220	1,6	300	6	10	5	150...250	20	0,16	30
T15-160-4	160	85	400	3400	200...1000	200	125	600	300	1,8	300	3	20	4,5	70...150	20	0,18	35
T160-4	160	85	400	3500	20...1000	40...200	125	500	220	1,75	300	5	10	5	30...250	20	0,16	28
T161-160-4	160	85	400	4000	20...1000	80	125	700	250	1,75	200	3,5	25	5	250	15	0,15	37
2T161-160-5	160	85	500	4000	100...1000	100	125	700	300	1,75	200	3,5			63...250	15	0,15	37
T2-160-5	160	85	500	3300	20...500	40...1000	125	500	220	1,6	300	6	10	5	150...250	20	0,16	30
T15-160-5	160	85	500	3400	200...1000	200	125	600	300	1,8	300	3	20	4,5	70...150	20	0,18	35
T160-5	160	85	500	3500	20...500	40...100	125	500	220	1,75	300	5	10	5	70...250	20	0,16	28
T161-160-5	160	85	500	4000	20...1000	80	125	700	250	1,75	200	3,5	25	5	250	15	0,15	37
2T161-160-6	160	85	600	4000	100...1000	100	125	700	300	1,75	200	3,5			63...250	15	0,15	37
T2-160-6	160	85	600	3300	20...500	40...100	125	500	220	1,6	300	6	10	5	150...250	20	0,16	30
T15-160-6	160	85	600	3400	200...1000	200	125	600	300	1,8	300	3	20	4,5	70...150	20	0,18	35
T160-6	160	85	600	3500	20...500	40...100	125	500	220	1,75	300	5	10	5	70...250	20	0,16	28
T161-160-6	160	85	600	4000	20...1000	80	125	700	250	1,75	200	3,5	25	5	250	15	0,15	37
2T161-160-7	160	85	700	4000	100...1000	100	125	700	300	1,75	200	3,5			63...250	15	0,15	37
T2-160-7	160	85	700	3300	20...500	40...100	125	500	220	1,6	300	6	10	5	150...250	20	0,16	30
T15-160-7	160	85	700	3400	200...1000	200	125	600	300	1,8	300	3	20	4,5	70...150	20	0,18	35
T160-7	160	85	700	3500	20...500	40...100	125	500	220	1,75	300	5	10	5	70...250	20	0,16	28
T161-160-7	160	85	700	4000	20...1000	80	125	700	250	1,75	200	3,5	25	5	250	15	0,15	37

Продолжение табл. 2

Тип прибора	Предельные значения параметров режима при $T_{п\ max}$							Электрические и временные параметры													Чертеж приложения
								при $T_п = 25°C$						при $T_{п\ max}$					$R_{T\ п\text{-}к}$, °C/Вт		
	$I_{ос,\ ср\ max}$, А ($I_{ос\ max}$, А)	$T_к$, °C	$U_{зс,\ п}$, В; $U_{обр,\ п}$, В	$I_{ос,\ удр}$, А при $t_и = 10$ мс, $U_{обр} = 0$	$(du_{зс}/dt)_{кр}$, В/мкс	$(di_{ос}/dt)_{кр}$, А/мкс	$T_{п\ max}$, °C	$I_{вкл}$, мА	$I_{уд}$, мА	$U_{ос,\ и}$, В при $I_{ос,\ и} = 3{,}14 I_{ос,\ ср\ max}$ ($U_{ос}$, В)	$I_{у,\ от}$, мА	$U_{у,\ от}$, В	$t_{вкл}$, мкс	$t_{зд}$, мкс	$t_{выкл}$, мкс	$I_{зс,\ и}$, $I_{обр,\ и}$, мА, ($I_{зс}$, $I_{обр}$), мА			
2T161-160-8	160	85	800	4000	100...1000	100	125	700	300	1,75	200	3,5			63...250	15	0,15	37
T2-160-8	160	85	800	3300	20...500	40...100	125	500	220	1,6	300	6	10	5	150...250	20	0,16	30
T15-160-8	160	85	800	3400	200...1000	200	125	600	300	1,8	300	3	20	4,5	70...150	20	0,18	35
T160-8	160	85	800	3500	20...500	40...100	125	500	220	1,75	300	5	10	5	70...250	20	0,16	28
T161-160-8	160	85	800	4000	20...1000	80	125	700	250	1,75	200	3,5	25	5	250	15	0,15	37
2T161-160-9	160	85	900	4000	100...1000	100	125	700	300	1,75	200	3,5			63...250	15	0,15	37
T2-160-9	160	85	900	3300	20...500	40...70	125	500	220	1,6	300	6	10	5	150...250	20	0,16	30
T15-160-9	160	85	900	3400	200...1000	200	125	600	300	1,8	300	3	20	4,5	70...150	20	0,18	35
T160-9	160	85	900	3500	20...500	40...70	125	500	220	1,75	300	5	10	5	70....250	20	0,16	28
T161-160-9	160	85	900	4000	20....1000	80	125	700	250	1,75	200	3,5	25	5	250	15	0,15	37
2T161-160-10	160	85	1000	4000	100...1000	100	125	700	300	1,75	200	3,5			63...250	15	0,15	37
T2-160-10	160	85	1000	3300	20...500	40...70	125	500	220	1,6	300	6	10	5	150...250	20	0,16	30
T15-160-10	160	85	1000	3400	200...1000	200	125	600	300	1,8	300	3	20	4,5	70...150	20	0,18	35
T160-10	160	85	1000	3500	20...500	40...70	125	500	220	1,75	300	5	10	5	70...250	20	0,16	28
T161-160-10	160	85	1000	4000	20...1000	80	125	700	250	1,75	200	3,5	25	5	250	15	0,15	37
2T161-160-11	160	85	1100	4000	100...1000	100	125	700	300	1,75	200	3,5			63...250	15	0,15	37
T15-160-11	160	85	1100	3400	200...500	100	125	600	300	1,8	300	3	20	4,5	70...150	20	0,18	35
T160-11	160	85	1100	3500	20...500	40...70	125	500	220	1,75	300	5	10	5	70...250	20	0,16	28
T161-160-11	160	85	1100	4000	20...1000	80	125	700	250	1,75	200	3,5	25	5	250	15	0,15	37
2T161-160-12	160	85	1200	4000	100...1000	100	125	700	300	1,75	200	3,5			63...250	15	0,15	37
T15-160-12	160	85	1200	3400	200...500	100	125	600	300	1,8	300	3	20	4,5	70...150	20	0,18	35
T160-12	160	85	1200	3500	20...500	40...70	125	500	220	1,75	300	5	10	5	70...250	20	0,16	28
T161-160-12	160	85	1200	4000	20...1000	80	125	700	250	1,75	200	3,5	25	5	250	15	0,15	37
2T161-160-13	160	85	1300	4000	100...1000	100	125	700	300	1,75	200	3,5			63...250	15	0,15	37
T15-160-13	160	85	1300	3400	200...500	100	125	600	300	1,8	300	3	20	4,5	70...150	20	0,18	35
T160-13	160	85	1300	3500	20...500	40...70	125	500	220	1,75	300	5	10	5	70...250	20	0,16	28
T161-160-13	160	85	1300	4000	20...1000	80	125	700	250	1,75	200	3,5	25	5	250	15	0,15	37
2T161-160-14	160	85	1400	4000	100...1000	100	125	700	300	1,75	200	3,5			63...250	15	0,15	37
T15-160-14	160	85	1400	3400	200...500	100	125	600	300	1,8	300	3	20	4,5	70...150	20	0,18	35
T160-14	160	85	1400	3500	20...500	40...70	125	500	220	1,75	300	5	10	5	70...250	20	0,16	28
T161-160-14	160	85	1400	4000	20...1000	80	125	700	250	1,75	200	3,5	25	5	250	15	0,15	37
2T161-160-15	160	85	1500	4000	100...1000	100	125	700	300	1,75	200	3,5			63...250	15	0,15	37
T15-160-15	160	85	1500	3400	200...500	70	125	600	300	1,8	300	3	20	4,5	70...150	20	0,18	35
T161-160-15	160	85	1500	4000	20...1000	80	125	700	250	1,75	200	3,5	25	5	250	15	0,15	37
2T161-160-16	160	85	1600	4000	100...1000	100	125	700	300	1,75	200	3,5			63...250	15	0,15	37
T15-160-16	160	85	1600	3400	200...500	70	125	600	300	1,8	300	3	20	4,5	70...150	20	0,18	35

Продолжение табл. 2

Тип прибора	Предельные значения параметров режима при $T_{п\ max}$							Электрические и временные параметры при $T_п = 25°C$						Электрические и временные параметры при $T_{п\ max}$			$R_{T\ п\text{-}к}$, °C/Вт	Чертеж приложения
	$I_{ос,\ ср\ max}$, А ($I_{ос\ max}$, А)	$T_к$, °C	$U_{зс,\ п}$, В; $U_{обр,\ п}$, В	$I_{ос,\ удр}$, А при $t_и = 10$ мс, $U_{обр} = 0$	$(du_{зс}/dt)_{кр}$, В/мкс	$(di_{ос}/dt)_{кр}$, А/мкс	$T_{п\ max}$, °C	$I_{вкл}$, мА	$I_{уд}$, мА	$U_{ос,\ и}$, В при $I_{ос,\ и} = 3{,}14 I_{ос,\ ср\ max}$ ($U_{ос}$, В)	$I_{у,\ от}$, мА	$U_{у,\ от}$, В	$t_{вкл}$, мкс	$t_{зд}$, мкс	$t_{выкл}$, мкс	$I_{зс,\ и}$, $I_{обр,\ и}$, мА, ($I_{зс}$, $I_{обр}$), мА		
T161-160-16	160	85	1600	4000	20...1000	80	125	700	250	1,75	200	3,5	25	5	250	15	0,15	37
T15-160-18	160	85	1800	3400	200...500	70	125	600	300	1,8	300	3	20	4,5	70...150	20	0,18	35
T161-160-18	160	85	1800	4000	20...1000	80	125	700	250	1,75	200	3,5	25	5	250	15	0,15	37
2T171-200-3	200	85	300	5000	100...1000	100	125		300	1,75	200	3,5			63...250	30	0,1	40
2T223-200-3	200	125	300	4000	500...1000	160	165		300	2	300	5			50...100	50	0,08	38
T171-200-3	200	85	300	5000	20...1000	80	125	700	250	1,75	200	3,5	25	5	250	30	0,1	40
2T123-200-4	200	85	400	3300	200...1000	100	125		300	1,9	200	3,5			100...500	15	0,08	38
2T171-200-4	200	85	400	5000	100...1000	100	125		300	1,75	200	3,5			63...250	30	0,1	40
2T223-200-4	200	125	400	4000	500...1000	160	165		300	2	300	5			50...100	50	0,08	38
T15-200-4	200	85	400	4000	200...1000	200	125	1000	300	2,05	300	4	20	5	70...150	25	0,1	41
T123-200-4	200	95	400	4000	200...1600	200	125	700	300	1,9	200	3,5	25	5	160...500	15	0,08	38
T171-200-4	200	85	400	5000	20...1000	80	125	700	250	1,75	200	3,5	25	5	250	30	0,1	40
2T123-200-5	200	85	500	3300	200...1000	100	125		300	1,9	200	3,5			100...500	15	0,08	38
2T171-200-5	200	85	500	5000	100...1000	100	125		300	1,75	200	3,5			63...250	30	0,1	40
2T223-200-5	200	125	500	4000	500...1000	160	165		300	2	300	5			50...100	50	0,08	38
T15-200-5	200	85	500	4000	200...1000	200	125	1000	300	2,05	300	4	20	5	70...150	25	0,1	41
T123-200-5	200	95	500	4000	200...1600	200	125	700	300	1,9	200	3,5	25	5	160...500	15	0,08	38
T171-200-5	200	85	500	5000	20...1000	80	125	700	250	1,75	200	3,5	25	5	250	30	0,1	40
2T123-200-6	200	85	600	3300	200...1000	100	125		300	1,9	200	3,5			100...500	15	0,08	38
2T171-200-6	200	85	600	5000	100...1000	100	125		300	1,75	200	3,5			63...250	30	0,1	40
2T223-200-6	200	125	600	4000	500...1000	160	165		300	2	300	5			50...100	50	0,08	38
T15-200-6	200	85	600	4000	200...1000	200	125	1000	300	2,05	300	4	20	5	70...150	25	0,1	41
T123-200-6	200	95	600	4000	200...1600	200	125	700	300	1,9	200	3,5	25	5	160...500	15	0,08	38
T171-200-6	200	85	600	5000	200...1000	80	125	700	250	1,75	200	3,5	25	5	250	30	0,1	40
2T123-200-7	200	85	700	3300	200...1000	100	125		300	1,9	200	3,5			100...500	15	0,08	38
2T171-200-7	200	85	700	5000	100...1000	100	125		300	1,75	200	3,5			63...250	30	0,1	40
2T223-200-7	200	125	700	4000	500...1000	160	165		300	2	300	5			50...100	50	0,08	38
T15-200-7	200	85	700	4000	200...1000	200	125	1000	300	2,05	300	4	20	5	70...150	25	0,1	41
T123-200-7	200	95	700	4000	200...1600	200	125	700	300	1,9	200	3,5	25	5	160...500	15	0,08	38
T171-200-7	200	85	700	5000	20...1000	80	125	700	250	1,75	200	3,5	25	5	250	30	0,1	40
2T123-200-8	200	85	800	3300	200...1000	100	125		300	1,9	200	3,5			100...500	15	0,08	38
2T171-200-8	200	85	800	5000	100...1000	100	125		300	1,75	200	3,5			63...250	30	0,1	40
2T223-200-8	200	125	800	4000	500...1000	160	165		300	2	300	5			50...100	50	0,08	38
T15-200-8	200	85	800	4000	200...1000	200	125	1000	300	2,05	300	4	20	5	70...150	25	0,1	41
T123-200-8	200	95	800	4000	200...1600	200	125	700	300	1,9	200	35	25	5	160...500	15	0,08	38
T171-200-8	200	85	800	5000	20...1000	80	125	700	250	1,75	200	3,5	25	5	250	30	0,1	40

Продолжение табл. 2

Тип прибора	Предельные значения параметров режима при $T_{п\,max}$							Электрические и временные параметры при $T_п = 25°C$						Электрические и временные параметры при $T_{п\,max}$			$R_{T\,п\text{-}к}$, °C/Вт	Чертеж приложения
	$I_{ос,\,ср\,max}$, А ($I_{ос\,max}$, А)	$T_к$, °C	$U_{зс,\,п}$, В; $U_{обр,\,п}$, В	$I_{ос,\,удр}$, А при $t_и = 10$ мс, $U_{обр} = 0$	$(du_{зс}/dt)_{кр}$, В/мкс	$(di_{ос}/dt)_{кр}$, А/мкс	$T_{п\,max}$, °C	$I_{вкл}$, мА	$I_{уд}$, мА	$U_{ос,\,и}$, В при $I_{ос,\,и} = 3{,}14 I_{ос,\,ср\,max}$ ($U_{ос}$, В)	$I_{у,\,от}$, мА	$U_{у,\,от}$, В	$t_{вкл}$, мкс	$t_{зд}$, мкс	$t_{выкл}$, мкс	$I_{зс,\,и}$, $I_{обр,\,и}$, мА, ($I_{зс}$, $I_{обр}$), мА		
2Т123-200-9	200	85	900	3000	200…1000	100	125		300	1,9	200	3,5			100…500	15	0,08	38
2Т171-200-9	200	85	900	5000	100…1000	100	125		300	1,75	200	3,5			63…250	30	0,1	40
2Т223-200-9	200	125	900	4000	500…1000	160	165		300	2	300	5			50…100	50	0,08	38
Т15-200-9	200	85	900	4000	200…1000	200	125	1000	300	2,05	300	4	20	5	70…150	25	0,1	41
Т123-200-9	200	95	900	4000	200…1600	200	125	700	300	1,9	200	3,5	25	5	160…500	15	0,08	38
Т171-200-9	200	85	900	5000	20…1000	80	125	700	250	1,75	200	3,5	25	5	250	30	0,1	40
2Т123-200-10	200	85	1000	3300	200…1000	100	125		300	1,9	200	3,5			100…500	15	0,08	38
2Т171-200-10	200	85	1000	5000	100…1000	100	125		300	1,75	200	3,5			63…250	30	0,1	40
2Т223-200-10	200	125	1000	4000	500…1000	160	165		300	2	300	5			50…100	50	0,08	38
Т15-200-10	200	85	1000	4000	200…1000	200	125	1000	300	2,05	300	4	20	5	70…150	25	0,1	41
Т123-200-10	200	93	1000	4000	200…1600	200	125	700	300	1,9	200	3,5	25	5	160…500	15	0,08	38
Т171-200-10	200	85	1000	5000	200…1000	80	125	700	250	1,75	200	3,5	25	5	250	30	0,1	40
2Т123-200-11	200	85	1100	3300	200…1000	100	125		300	1,9	200	3,5			100…500	15	0,08	38
2Т171-200-11	200	85	1100	5000	100…1000	100	125		300	1,75	200	3,5			63…250	30	0,1	40
2Т223-200-11	200	125	1100	4000	500…1000	160	165		300	2	300	5			50…100	50	0,08	38
Т15-200-11	200	85	1100	4000	200…1000	100	125	1000	300	2,05	300	4	20	5	70…150	25	0,1	41
Т123-200-11	200	93	1100	4000	200…1600	200	125	700	300	1,9	200	3,5	25	5	160…500	15	0,08	38
Т171-200-11	200	85	1100	5000	200…1000	80	125	700	250	1,75	200	3,5	25	5	250	30	0,1	40
2Т123-200-12	200	85	1200	3300	200…1000	100	125		300	1,9	200	3,5			100…500	15	0,08	38
2Т171-200-12	200	85	1200	5000	100…1000	100	125		300	1,75	200	3,5			63…250	30	0,1	40
2Т223-200-12	200	125	1200	4000	500…1000	160	165		300	2	300	5			50…100	50	0,08	38
Т15-200-12	200	85	1200	4000	200…1000	100	125	1000	300	2,05	300	4	20	5	70…150	25	0,1	41
Т123-200-12	200	93	1200	4000	200…1600	200	125	700	300	1,9	200	3,5	25	5	160…500	15	0,08	38
Т171-200-12	200	85	1200	5000	200…1000	80	125	700	250	1,75	200	3,5	25	5	250	30	0,1	40
2Т123-200-13	200	85	1300	3300	200…1000	100	125		300	1,9	200	3,5			100…500	15	0,08	38
2Т171-200-13	200	85	1300	5000	100…1000	100	125		300	1,75	200	3,5			63…250	30	0,1	40
Т15-200-13	200	85	1300	4000	200…1000	100	125	1000	300	2,05	300	4	20	5	70…150	25	0,1	41
Т123-200-13	200	93	1300	4000	200…1600	200	125	700	300	1,9	200	3,5	25	5	160…500	15	0,08	38
Т171-200-13	200	85	1300	5000	200…1000	80	125	700	250	1,75	200	3,5	25	5	250	30	0,1	40
2Т123-200-14	200	85	1400	3300	200…1000	100	125		300	1,9	200	3,5			100…500	15	0,08	38
2Т171-200-14	200	85	1400	5000	100…1000	100	125		300	1,75	200	3,5			63…250	30	0,1	40
Т15-200-14	200	85	1400	4000	200…1000	100	125	1000	300	2,05	300	4	20	5	70…150	25	0,1	41
Т123-200-14	200	95	1400	4000	200…1600	200	125	700	300	1,9	200	3,5	25	5	160…600	15	0,08	38
Т171-200-14	200	85	1400	5000	20…1000	80	125	700	250	1,75	200	3,5	25	5	250	30	0,08	40
2Т123-200-15	200	85	1500	3300	200…1000	100	125		300	1,9	200	3,5			100…500	15	0,08	38
2Т171-200-15	200	85	1500	5000	100…1000	100	125		300	1,75	200	3,5			63…250	30	0,1	40

Продолжение табл. 2

Тип прибора	Пределыные значения параметров режима при $T_{п\ max}$							Электрические и временные параметры при $T_п = 25°C$								Электрические и временные параметры при $T_{п\ max}$			$R_{T\ п\text{-}к}$, °C/Вт	Чертеж приложения
	$I_{ос,\ ср\ max}$, А ($I_{ос\ max}$, А)	$T_к$, °C	$U_{зс,\ п}$, В; $U_{обр,\ п}$, В	$I_{ос,\ удр}$, А при $t_и = 10$ мс, $U_{обр} = 0$	$(du_{зс}/dt)_{кр}$, В/мкс	$(di_{ос}/dt)_{кр}$, А/мкс	$T_{п\ max}$, °C	$I_{вкл}$, мА	$I_{уд}$, мА	$U_{ос,\ и}$, В при $I_{ос,\ и} = 3{,}14 I_{ос,\ ср\ max}$ ($U_{ос}$, В)	$I_{у,\ от}$, мА	$U_{у,\ от}$, В	$t_{вкл}$, мкс	$t_{зд}$, мкс	$t_{выкл}$, мкс	$I_{зс,\ и}$, $I_{обр,\ и}$, мА, ($I_{зс}$, $I_{обр}$), мА			
T15-200-15	200	85	1500	4000	200...1000	70	125	1000	300	2,05	300	4	20	5	70...150	25	0,1	41
T123-200-15	200	95	1500	4000	200...1600	200	125	700	300	1,9	200	3,5	25	5	160...500	15	0,08	38
T171-200-15	200	85	1500	5000	20...1000	80	125	700	250	1,75	200	3,5	25	5	250	30	0,08	40
2T123-200-16	200	85	1600	3300	200...1000	100	125		300	1,9	200	3,5			100...500	15	0,08	38
2T171-200-16	200	85	1600	5000	100...1000	100	125		300	1,75	200	3,5			63...250	30	0,1	40
T15-200-16	200	85	1600	4000	200...1000	70	125	1000	300	2,05	300	4	20	5	70...150	25	0,1	41
T123-200-16	200	95	1600	4000	200...1600	200	125	700	300	1,9	200	3,5	25	5	160...500	15	0,08	38
T171-200-16	200	85	1600	5000	20...1000	80	125	700	250	1,75	200	3,5	25	5	250	30	0,1	40
T15-200-18	200	85	1800	4000	200...1000	70	125	1000	300	2,05	300	4	20	5	70...150	25	0,1	41
T2-250-1	250	85	100	4000	20...1000	20...40	125			1,64	400	8	30		150; 250	50	0,09	44
T6-250-1	250	70	100	5000	20...500	20...200	110			2,2	400	5	7		12...50	30	0,053	42
T2-250-2	250	85	200	4000	20...1000	20...40	125			1,64	400	8	30		150; 250	50	0,09	44
T6-250-2	250	85	200	5000	20...500	20...200	110			2,2	400	5	7		12...50	30	0,053	42
2T171-250-3	250	85	300	6000	100...1000	100	125	700	300	1,75	200	3,5	25	5	63...250	30	0,1	40
T2-250-3	250	85	300	4000	20...1000	20...40	125			1,64	400	8	30		150; 250	50	0,09	44
T6-250-3	250	70	300	4000	50...500	40...250	110		200	2,2	400	5	7	2	12...50	30	0,053	42
T171-250-3	250	85	300	6000	20...1000	80		700	250	1,75	200	3,5	25	5	250	30	0,1	40
2T123-250-4	250	85	400	4500	200...1000	100	125		300	1,75	200	3,5			100...500	15	0,08	38
2T171-250-4	250	85	400	6000	100...1000	100	125	700	300	1,75	200	3,5	25	5	63...250	30	0,1	40
T2-250-4	250	85	400	4000	20...1000	20...40	125			1,64	400	8	30		150; 250	50	0,09	44
T6-250-4	250	70	400	5000	20...500	20...200	110			2,2	400	5	7		12...50	30	0,053	42
T9-250-4	250	85	400	5500	20...1000	20...200	125	350	150	1,85	300	5	30	5	70...250	15	0,057	42
T15-250-4	250	85	400	4500	200...1000	200	125	1000	300	1,7	300	4	20	5	70...150	25	0,1	41
T16-250-4	250	85	400	5500	100...1000	70...200	125			2,75	300	3	20	5	70...250	30	0,06	43
T123-250-4	250	92	400	4500	200...1600	200	125	700	300	1,75	200	3,5	25	5	160...500	15	0,08	38
T171-250-4	250	85	400	6000	20...1000	80	125	700	250	1,75	200	3,5	25	5	250	30	0,1	40
2T123-250-5	250	85	500	4500	200...1000	100	125		300	1,75	200	3,5			100...500	15	0,08	38
2T171-250-5	250	85	500	6000	100...1000	100	125	700	300	1,75	200	3,5	25	5	63...250	30	0,1	40
T2-250-5	250	85	500	4000	20...1000	20...40	125			1,64	400	8	30		150; 250	50	0,09	44
T6-250-5	250	70	500	5000	20...500	20...200	110			2,2	400	5	7		12...50	30	0,053	42
T9-250-5	250	85	500	5500	20...1000	20...200	125	350	150	1,85	300	5	30	5	70...250	15	0,057	42
T15-250-5	250	85	500	4500	200...1000	200	125	1000	300	1,7	300	4	20	5	70...150	25	0,1	41
T16-250-5	250	85	500	5500	100...1000	70...200	125			2,75	300	3	20	5	70...250	30	0,06	43
T123-250-5	250	92	500	4500	200...1600	200	125	700	300	1,75	200	3,5	25	5	160...500	15	0,08	38
T171-250-5	250	85	500	6000	20...1000	80	125	700	250	1,75	200	3,5	25	5	250	30	0,1	40
2T123-250-6	250	85	600	4500	200...1000	100	125		300	1,75	200	3,5			100...500	15	0,08	38

Продолжение табл. 2

Тип прибора	Предельные значения параметров режима при $T_{п\ max}$							Электрические и временные параметры при $T_п = 25°C$						Электрические и временные параметры при $T_{п\ max}$			$R_{T\ п\text{-}к}$, °C/Вт	Чертеж приложения
	$I_{ос,\ ср\ max}$, А ($I_{ос\ max}$, А)	$T_к$, °C	$U_{зс,\ п}$, В; $U_{обр,\ п}$, В	$I_{ос,\ удр}$, А при $t_и = 10$ мс, $U_{обр} = 0$	$(du_{зс}/dt)_{кр}$, В/мкс	$(di_{ос}/dt)_{кр}$, А/мкс	$T_{п\ max}$, °C	$I_{вкл}$, мА	$I_{уд}$, мА	$U_{ос,\ и}$, В при $I_{ос,\ и} = 3{,}14 I_{ос,\ ср\ max}$ ($U_{ос}$, В)	$I_{у,\ от}$, мА	$U_{у,\ от}$, В	$t_{вкл}$, мкс	$t_{зд}$, мкс	$t_{выкл}$, мкс	$I_{зс,\ и}$, $I_{обр,\ и}$, мА, ($I_{зс}$, $I_{обр}$), мА		
2T171-250-6	250	85	600	6000	100...1000	100	125	700	300	1,75	200	3,5	25	5	63...250	30	0,1	40
T2-250-6	250	85	600	4000	20...1000	20...40	125			1,64	400	8	30		150; 250	50	0,09	44
T6-250-6	250	70	600	5000	20...500	20...200	110			2,2	400	5	7		12...50	30	0,053	42
T9-250-6	250	85	600	5500	20...1000	20...200	125	350	150	1,85	300	5	30	5	70...250	15	0,057	42
T15-250-6	250	85	600	5500	20...1000	200	125	1000	300	1,7	300	4	20	5	70...150	25	0,1	41
T16-250-6	250	85	600	5500	100...1000	70...200	125			2,75	300	3	20	5	70...250	30	0,06	43
T123-250-6	250	92	600	4500	200...1600	200	125	700	300	1,75	200	3,5	25	5	160...500	15	0,08	38
T171-250-6	250	85	600	6000	20...1000	80	125	700	250	1,75	200	3,5	25	5	250	30	0,1	40
2T123-250-7	250	85	700	4500	200...1000	100	125		300	1,75	200	3,5			100...500	15	0,08	38
2T171-250-7	250	85	700	6000	100...1000	100	125	700	300	1,75	200	3,5	25	5	63...250	30	0,1	40
T2-250-7	250	85	700	4000	20...1000	20...40	125			1,64	400	8	30		150; 250	50	0,09	44
T6-250-7	250	70	700	5000	20...500	20...100	110			2,2	400	5	7		12...50	30	0,053	42
T9-250-7	250	85	700	5500	20...1000	20...200	125	350	150	1,85	300	5	30	5	70...250	15	0,057	42
T15-250-7	250	85	700	5500	20...1000	200	125	1000	300	1,7	300	4	20	5	70...150	25	0,1	41
T16-250-7	250	85	700	5500	100...1000	70...200	125			2,75	300	3	20	5	70...250	30	0,06	43
T123-250-7	250	92	700	4500	200...1600	200	125	700	300	1,75	200	3,5	25	5	160...500	15	0,08	38
T171-250-7	250	85	700	6000	20...1000	80	125	700	250	1,75	200	3,5	25	5	250...3	30	0,1	40
2T123-250-8	250	85	800	4500	200...1000	100	125		300	1,75	200	3,5			100...500	15	0,08	38
2T171-250-8	250	85	800	6000	100...1000	100	125	700	300	1,75	200	3,5	25	5	63...250	30	0,1	40
T2-250-8	250	85	800	4000	20...1000	20...40	125			1,64	400	8	30		150; 250	50	0,09	44
T6-250-8	250	70	800	5000	20...500	20...100	110			2,2	400	5	7		12...50	30	0,053	42
T9-250-8	250	85	800	5500	20...1000	20...200	125	350	150	1,85	300	5	30	5	70...250	15	0,057	42
T15-250-8	250	85	800	4500	200...1000	200	125	1000	300	1,7	300	4	20	5	70...150	25	0,1	41
T16-250-8	250	85	800	5500	100...1000	70...200	125			2,75	300	3	20	5	70...250	30	0,06	43
T123-250-8	250	92	800	4500	200...1600	200	125	700	300	1,75	200	3,5	25	5	160...500	15	0,08	38
T171-250-8	250	85	800	6000	200...1000	100	125	700	250	1,75	200	3,5	25	5	250	30	0,1	40
2T123-250-9	250	85	900	4500	200...1000	100	125		300	1,75	200	3,5			100...500	15	0,08	38
2T171-250-9	250	85	900	6000	100...1000	100	125	700	300	1,75	200	3,5	25	5	63...250	30	0,1	40
T2-250-9	250	85	900	4000	20...1000	20...40	125			1,64	400	8	30		150; 250	50	0,09	44
T6-250-9	250	70	900	5000	20...500	20...100	110			2,2	400	5	7		12...50	30	0,053	42
T9-250-9	250	85	900	5500	20...1000	20...200	125	350	150	1,85	300	5	30	5	70...250	15	0,057	42
T15-250-9	250	85	900	4500	200...1000	200	125	1000	300	1,7	300	4	20	5	70...150	25	0,1	41
T16-250-9	250	85	900	5500	100...1000	70...200	125			2,75	300	3	20	5	70...250	30	0,06	43
T123-250-9	250	92	900	4500	200...1600	200	125	700	300	1,75	200	3,5	25	5	160...500	15	0,08	38
T171-250-9	250	85	900	6000	200...1000	100	125	700	250	1,75	200	3,5	25	5	250	30	0,1	40
2T123-250-10	250	85	1000	4500	200...1000	100	125		300	1,75	200	3,5			100...500	15	0,08	38

Продолжение табл. 2

Тип прибора	Предельные значения параметров режима при $T_{п\ max}$							Электрические и временные параметры при $T_п = 25°C$						Электрические и временные параметры при $T_{п\ max}$			$R_{T\ п\text{-}к}$, °C/Вт	Чертеж приложения
	$I_{ос,\ ср\ max}$, А ($I_{ос\ max}$, А)	$T_к$, °C	$U_{зс,\ п}$, В; $U_{обр,\ п}$, В	$I_{ос,\ удр}$, А при $t_и = 10$ мс, $U_{обр} = 0$	$(du_{зс}/dt)_{кр}$, В/мкс	$(di_{ос}/dt)_{кр}$, А/мкс	$T_{п\ max}$, °C	$I_{вкл}$, мА	$I_{уд}$, мА	$U_{ос,\ и}$, В при $I_{ос,\ и} = 3{,}14 I_{ос,\ ср\ max}$ ($U_{ос}$, В)	$I_{у,\ от}$, мА	$U_{у,\ от}$, В	$t_{вкл}$, мкс	$t_{зд}$, мкс	$t_{выкл}$, мкс	$I_{зс,\ и}$, $I_{обр,\ и}$, мА, ($I_{зс}$, $I_{обр}$), мА		
2T171-250-10	250	85	1000	6000	100...1000	100	125	700	300	1,75	200	3,5	25	5	63...250	30	0,1	40
T2-250-10	250	85	1000	4000	20...1000	20...40	125			1,64	400	8	30		150; 250	50	0,09	44
T6-250-10	250	70	1000	5000	20...500	20...1000	110			2,2	400	5	7		12...50	30	0,053	42
T9-250-10	250	85	1000	5500	20...1000	20...200	125	350	150	1,85	300	5	30	5	70...250	15	0,057	42
T15-250-10	250	85	1000	4500	200...1000	200	125	1000	300	1,7	300	4	20	5	70...150	25	0,1	41
T16-250-10	250	85	1000	5500	100...1000	70...200	125			2,75	300	3	20	5	70...250	30	0,06	43
T123-250-10	250	92	1000	4500	200...1600	200	125	7000	300	1,75	200	3,5	25	5	160...500	15	0,08	38
T171-250-10	250	85	1000	6000	20...1000	80	125	700	250	1,75	200	3,5	25	5	250	30	0,1	40
2T123-250-11	250	85	1100	4500	200...1000	100	125		300	1,75	200	3,5			100...500	15	0,08	38
2T171-250-11	250	85	1100	6000	100...1000	100	125	700	300	1,75	200	3,5	25	5	63...250	30	0,1	40
T2-250-11	250	85	1100	4000	20...1000	20...40	125			1,64	400	8	30		150; 250	50	0,09	44
T9-250-11	250	85	1100	5500	20...1000	20...200	125	350	150	1,85	300	5	30	5	70...250	15	0,057	42
T15-250-11	250	85	1100	4500	200...1000	100	125	1000	300	1,7	300	4	20	5	70...150	25	0,1	41
T16-250-11	250	85	1100	5500	100...1000	70...200	125			2,75	300	3	20	5	70...250	30	0,06	43
T123-250-11	250	92	1100	4500	200...1600	200	125	700	300	1,75	200	3,5	25	5	160...500	15	0,08	38
T171-250-11	250	85	1100	6000	20...1000	80	125	700	250	1,75	200	3,5	25	5	250	30	0,1	40
2T123-250-12	250	85	1200	4500	200...1000	100	125		300	1,75	200	3,5			100...500	15	0,08	38
2T171-250-12	250	85	1200	6000	100...1000	100	125	700	300	1,75	200	3,5	25	5	63...250	30	0,1	40
T2-250-12	250	85	1200	4000	20...1000	20...40	125			1,64	400	8	30		150; 250	50	0,09	44
T9-250-12	250	85	1200	5500	20...1000	20...200	125	350	150	1,85	300	5	30	5	70...250	15	0,057	42
T15-250-12	250	85	1200	4500	200...1000	100	125	1000	300	1,7	300	4	20	5	70...150	25	0,1	41
T16-250-12	250	85	1200	5500	100...1000	70...200	125			2,75	300	3	20	5	70...250	30	0,06	43
T123-250-12	250	92	1200	4500	200...1600	200	125	700	300	1,75	200	3,5	25	5	160...500	15	0,08	38
T171-250-12	250	85	1200	6000	20...1000	80	125	700	250	1,75	200	3,5	25	5	250	30	0,1	40
2T171-250-13	250	85	1300	6000	100...1000	100	125	700	300	1,75	200	3,5	25	5	63...250	30	0,1	40
T2-250-13	250	85	1300	4000	20...1000	20...40	125			1,64	400	8	30		150; 250	50	0,09	44
T9-250-13	250	85	1300	5500	20...1000	20...200	125	350	150	1,85	300	5	30	5	70...250	15	0,057	42
T15-250-13	250	85	1300	4500	200...1000	100	125	1000	300	1,7	300	4	20	5	70...150	25	0,1	41
T16-250-13	250	85	1300	5500	100...1000	70...200	125			2,75	300	3	20	5	70...250	30	0,06	43
T171-250-13	250	85	1300	6000	20...1000	80	125	700	250	1,75	200	3,5	25	5	250	30	0,1	40
2T171-250-14	250	85	1400	6000	100...1000	100	125	700	300	1,75	200	3,5	25	5	63...250	30	0,1	40
T2-250-14	250	85	1400	4000	20...1000	20...40	125			1,64	400	8	30		150; 250	50	0,09	44
T9-250-14	250	85	1400	5500	20...1000	20...200	125	350	150	1,85	300	5	30	5	70...250	15	0,057	42
T15-250-14	250	85	1400	4500	200...1000	100	125	1000	300	1,7	300	4	20	5	70...150	25	0,1	41
T16-250-14	250	85	1400	5500	200...1000	70...200	125			2,75	300	3	20	5	70...250	30	0,06	43

Продолжение табл. 2

Тип прибора	Предельные значения параметров режима при $T_{п\ max}$							Электрические и временные параметры при $T_п = 25°C$								Электрические и временные параметры при $T_{п\ max}$				$R_{T\ п\text{-}к}$, °C/Вт	Чертеж приложения
	$I_{ос,\ ср\ max}$, А ($I_{ос\ max}$, А)	$T_к$, °C	$U_{зс,\ п}$, В; $U_{обр,\ п}$, В	$I_{ос,\ удр}$, А при $t_и = 10$ мс, $U_{обр} = 0$	$(du_{зс}/dt)_{кр}$, В/мкс	$(di_{ос}/dt)_{кр}$, А/мкс	$T_{п\ max}$, °C	$I_{вкл}$, мА	$I_{уд}$, мА	$U_{ос,\ и}$, В при $I_{ос,\ и} = 3{,}14 I_{ос,\ ср\ max}$ ($U_{ос}$, В)	$I_{у,\ от}$, мА	$U_{у,\ от}$, В	$t_{вкл}$, мкс	$t_{зд}$, мкс	$t_{выкл}$, мкс	$I_{зс,\ и}$, $I_{обр,\ и}$, мА, ($I_{зс}$, $I_{обр}$), мА			
T171-250-14	250	85	1400	6000	20...1000	80	125	700	250	1,75	200	3	25	5	250	30	0,1	40
2T171-250-15	250	85	1500	6000	100...1000	100	125	700	300	1,75	200	3,5	25	5	63...250	30	0,1	40
T2-250-15	250	85	1500	4000	20...1000	20...40	125			1,64	400	8	30		150; 250	50	0,09	44
T9-250-15	250	85	1500	5500	20...1000	20...200	125	350	150	1,85	300	5	30	5	70...250	15	0,057	42
T15-250-15	250	85	1500	4500	200...1000	70	125	1000	300	1,7	300	4	20	5	70...150	25	0,1	41
T16-250-15	250	85	1500	5500	200...1000	70...200	125			2,75	300	3	20	5	70...250	30	0,06	43
T171-250-15	250	85	1500	6000	20...1000	80	125	700	250	1,75	200	3,5	25	5	250	30	0,1	40
2T171-250-16	250	85	1600	6000	100...1000	100	125	700	300	1,75	200	3,5	25	5	63...250	30	0,1	40
T2-250-16	250	85	1600	4000	20...1000	20...40	125			1,64	400	8	30		150; 250	50	0,09	44
T9-250-16	250	85	1600	5500	20...1000	20...200	125	350	150	1,85	300	5	30	5	70...250	15	0,057	42
T15-250-16	250	85	1600	4500	200...1000	70	125	1000	300	1,7	300	4	20	5	70...150	25	0,1	41
T16-250-16	250	85	1600	5500	100...1000	70...200	125			2,75	300	3	20	5	70...250	30	0,06	43
T171-250-16	250	85	1600	6000	20...1000	80	125	700	250	1,75	200	3,5	25	5	250	30	0,1	40
T15-250-17	250	85	1700	4500	200...1000	70	125	1000	300	1,7	300	4	20	5	70...150	25	0,1	41
T16-250-17	250	85	1700	5500	100...1000	70...200	125			2,75	300	3	20	5	70...250	30	0,06	43
T15-250-18	250	85	1800	4500	200...1000	70	125	1000	300	1,7	300	4	20	5	70...150	25	0,1	41
T16-250-18	250	85	1800	5500	100...1000	70...200	125			2,75	300	3	20	5	70...250	30	0,06	43
T2-320-1	320	85	100	8500	20...1000	70...400	125	580	350	2,1	300	6	20	5	100...250	20	0,05	45
T2-320-2	320	85	200	8500	20...1000	70...400	125	580	350	2,1	300	6	20	5	100...250	20	0,05	45
2T171-320-3	320	85	300	7000	100...1000	100	125		300	1,6	200	3,5			63...250	30	0,09	40
T2-320-3	320	85	300	8500	20...1000	70...400	125	580	350	2,1	300	6	20	5	100...250	20	0,05	45
T171-320-3	320	85	300	7000	20...1000	80	125	700	250	1,6	200	3,5	25	5	250	30	0,09	40
2T123-320-4	320	85	400	5000	200...1000	100	125		300	1,65	200	3,5			100...500	15	0,08	38
2T171-320-4	320	85	400	7000	100...1000	100	125		300	1,6	200	3,5			63...250	30	0,09	40
T2-320-4	320	85	400	8500	20...1000	70...400	125	580	350	2,1	300	6	20	5	100...250	20	0,05	45
T16-320-4	320	85	400	6000	100...1000	70...200	125			2	300	3	20	5	160...500	15	0,06	43
T123-320-4	320	90	400	5000	200...1600	200	125	700	300	1,65	200	3,5	25	5	160...500	15	0,07	38
T171-320-4	320	85	400	7000	20...1000	80	125	700	250	1,6	200	3,5	25	5	250	30	0,09	40
2T123-320-5	320	85	500	5000	200...1000	100	125		300	1,65	200	3,5			100...500	15	0,08	38
2T171-320-5	320	85	500	7000	100...1000	100	125		300	1,6	200	3,5			63...250	30	0,09	40
T2-320-5	320	85	500	8500	20...1000	70...400	125	580	350	2,1	300	6	20	5	100...250	20	0,05	45
T16-320-5	320	85	500	6000	100...1000	70...200	125			2	300	3	20	5	70...250	30	0,06	43
T123-320-5	320	90	500	5000	200...1600	200	125	700	250	1,6	200	3,5	25	5	250	30	0,09	38
T171-320-5	320	85	500	7000	20...1000	80	125	700	250	1,6	200	3,5	25	5	250	30	0,09	40
2T123-320-6	320	85	600	5000	200...1000	100	125		300	1,65	200	3,5			100...500	15	0,08	38
2T171-320-6	320	85	600	7000	100...1000	100	125		300	1,6	200	3,5			63...250	30	0,09	40

Продолжение табл. 2

Тип прибора	Предельные значения параметров режима при $T_{п\,max}$							Электрические и временные параметры при $T_п = 25°C$						Электрические и временные параметры при $T_{п\,max}$			$R_{T\,п\text{-}к}$, °C/Вт	Чертеж приложения
	$I_{ос,\,ср\,max}$, А ($I_{ос\,max}$, А)	$T_к$, °C	$U_{зс,\,п}$, В; $U_{обр,\,п}$, В	$I_{ос,\,удр}$, А при $t_и = 10$ мс, $U_{обр} = 0$	$(du_{зс}/dt)_{кр}$, В/мкс	$(di_{ос}/dt)_{кр}$, А/мкс	$T_{п\,max}$, °C	$I_{вкл}$, мА	$I_{уд}$, мА	$U_{ос,\,и}$, В при $I_{ос,\,и} = 3{,}14 I_{ос,\,ср\,max}$ ($U_{ос}$, В)	$I_{у,\,от}$, мА	$U_{у,\,от}$, В	$t_{вкл}$, мкс	$t_{зд}$, мкс	$t_{выкл}$, мкс	$I_{зс,\,и}$, $I_{обр,\,и}$, мА, ($I_{зс}$, $I_{обр}$), мА		
T2-320-6	320	85	600	3500	20...1000	70...400	125	580	300	2,1	300	6	20	5	100...250	20	0,05	45
T16-320-6	320	85	600	6000	100...1000	70...200	125			2	300	3	20	5	70...250	30	0,06	43
T123-320-6	320	90	600	5000	200...1600	200	125	700	300	1,65	200	3,5	25	5	160...500	15	0,07	38
T171-320-6	320	85	600	7000	20...1000	90	125	700	250	1,6	200	3,5	25	5	250	30	0,09	40
2T123-320-7	320	85	700	5000	200...1000	100	125		300	1,65	200	3,5			100...500	15	0,08	38
2T171-320-7	320	85	700	7000	100...1000	100	125		300	1,6	200	3,5			63...250	30	0,09	40
T2-320-7	320	85	700	8500	20...1000	70...400	125	580	350	2,1	300	6	20	5	100...250	20	0,05	45
T16-320-7	320	85	700	6000	100...1000	70...200	125			2	300	3	20	5	70...250	30	0,06	43
T123-320-7	320	90	700	5000	200...1600	200	125	700	300	1,65	200	3,5	25	5	160...500	15	0,07	38
T171-320-7	320	85	700	7000	20...1000	80	125	700	250	1,6	200	3,5	25	5	250	30	0,09	40
2T123-320-8	320	85	800	5000	200...1000	100	125		300	1,65	200	3,5			100...500	15	0,08	38
2T171-320-8	320	85	800	7000	100...1000	100	125		300	1,6	200	3,5			63...250	30	0,09	40
T2-320-8	320	85	800	8500	20...1000	70...400	125	580	350	2,1	300	6	20	5	100...250	20	0,05	45
T16-320-8	320	85	800	6000	100...1000	70...200	125			2	300	3	20	5	70...250	30	0,06	43
T123-320-8	320	90	800	5000	200...1600	200	125	700	300	1,65	200	3,5	25	5	160...500	15	0,07	38
T171-320-8	320	85	800	7000	20...1000	80	125	700	250	1,6	200	3,5	25	5	250	30	0,09	40
2T133-320-9	320	85	900	6000	200...1000	100	125		300	2	300	3,5			160...500	35	0,045	46
2T171-320-9	320	85	900	7000	100...1000	100	125		300	1,6	200	3,5			63...250	30	0,09	40
T2-320-9	320	85	900	3500	20...1000	70...400	125	580	350	2,1	300	6	20	5	100...250	20	0,05	45
T16-320-9	320	85	900	6000	100...1000	70...200	125			2	300	3	20	5	70...250	30	0,06	43
T133-320-9	320	93	900	6000	200...1600	200	125	700	300	2	300	3,5	30	10	250; 500	35	0,045	46
T171-320-9	320	85	900	7000	20...1000	80	125	700	250	1,6	200	3,5	25	5	250	30	0,09	40
2T133-320-10	320	85	1000	6000	200...1000	100	125		300	2	300	3,5			160...500	35	0,045	46
2T171-320-10	320	85	1000	7000	100...1000	100	125		300	1,6	200	3,5			63...250	30	0,09	40
T2-320-10	320	85	1000	8500	20...1000	70...400	125	580	350	2,1	300	6	20	5	100...250	20	0,05	45
T16-320-10	320	85	1000	6000	100...1000	70...200	125			2	300	3	20	5	70...250	30	0,06	43
T133-320-10	320	93	1000	6000	200...1600	200	125	700	300	2	300	3,5	30	10	250; 500	35	0,045	46
T171-320-10	320	85	1000	7000	20...1000	80	125	700	250	1,6	200	3,5	25	5	250	30	0,09	40
2T133-320-11	320	85	1100	6000	200...1000	100	125		300	2	300	3,5			160...500	35	0,045	46
2T171-320-11	320	85	1100	7000	100...1000	100	125		300	1,6	200	3,5			63...250	30	0,09	40
T2-320-11	320	85	1100	8500	20...1000	70...400	125	580	350	2,1	300	6	20	5	100...250	20	0,05	45
T16-320-11	320	85	1100	6000	100...1000	70...200	125			2	300	3	20	5	70...250	30	0,06	43
T133-320-11	320	93	1100	6000	200...1600	200	125	700	300	2	300	3,5	30	10	250; 500	35	0,045	46
T171-320-11	320	85	1100	7000	20...1000	80	125	700	250	1,6	200	3,5	25	5	250	30	0,09	40
2T133-320-12	320	85	1200	6000	200...1000	100	125		300	2	300	3,5			160...500	35	0,045	46
2T171-320-12	320	85	1200	7000	100...1000	100	125		300	1,6	200	3,5			63...250	30	0,09	40

Тип прибора	Предельные значения параметров режима при $T_{п\ max}$						
	$I_{ос,\ ср\ max}$, А ($I_{ос\ max}$, А)	$T_к$, °С	$U_{зс,\ п}$, В; $U_{обр,\ п}$, В	$I_{ос,\ удр}$, А при $t_и$ = 10 мс, $U_{обр}$ = 0	$(du_{зс}/dt)_{кр}$, В/мкс	$(di_{ос}/dt)_{кр}$, А/мкс	$T_{п\ max}$, °С
Т2-320-12	320	85	1200	8500	20...1000	70...400	125
Т16-320-12	320	85	1200	6000	100...1000	70...200	125
Т133-320-12	320	93	1200	6000	200...1600	200	125
Т171-320-12	320	85	1200	7000	20...1000	80	125
2Т133-320-13	320	85	1300	6000	200...1000	100	125
2Т171-320-13	320	85	1300	7000	100...1000	100	125
Т2-320-13	320	85	1300	8500	20...1000	20...100	125
Т16-320-13	320	85	1300	6000	100...1000	70...200	125
Т133-320-13	320	93	1300	6000	20...1600	200	125
Т171-320-13	320	85	1300	7000	20...1000	80	125
2Т133-320-14	320	85	1400	6000	200...1000	100	125
2Т171-320-14	320	85	1400	7000	100...1000	100	125
Т2-320-14	320	85	1400	8500	20...1000	70...400	125
Т16-320-14	320	85	1400	6000	100...1000	70...200	125
Т133-320-14	320	93	1400	6000	20...1600	200	125
Т171-320-14	320	85	1400	7000	20...1000	80	125
2Т133-320-15	320	85	1500	6000	200...1000	100	125
2Т171-320-15	320	85	1500	7000	100...1000	100	125
Т16-320-15	320	85	1500	6000	100...1000	70...200	125
Т133-320-15	320	93	1500	6000	20...1600	200	125
Т171-320-15	320	85	1500	7000	20...1000	80	125
2Т133-320-16	320	85	1600	6000	200...1000	100	125
2Т171-320-16	320	85	1600	7000	100...1000	100	125
Т3-320-16	320	75	1600	6800	200...1000	20...100	110
Т16-320-16	320	85	1600	6000	100...1000	70...200	125
Т133-320-16	320	93	1600	6000	20...1600	200	125
Т171-320-16	320	85	1600	7000	20...1600	80	125
2Т133-320-18	320	85	1800	6000	200...1000	100	125
Т3-320-18	320	75	1800	6800	200...1000	20...100	110
Т16-320-18	320	85	1800	6000	100...1000	70...200	125
Т133-320-18	320	93	1800	6000	20...1600	200	125
2Т133-320-20	320	85	2000	6000	200...1000	100	125
Т3-320-20	320	75	2000	6800	200...1000	20...100	110
Т133-320-20	320	93	2000	6000	100...1000	70...200	125
Т3-320-22	320	75	2200	6800	200...1000	20...100	110
Т3-320-24	320	75	2400	6800	200...1000	20...100	110

Электрические и временные параметры										$R_{Т\ п\text{-}к}$, °С/Вт	Чертеж приложения
при $T_п$ = 25°С						при $T_{п\ max}$					
$I_{вкл}$, мА	$I_{уд}$, мА	$U_{ос,\ и}$, В при $I_{ос,\ и} = 3{,}14 I_{ос,\ ср\ max}$ ($U_{ос}$, В)	$I_{у,\ от}$, мА	$U_{у,\ от}$, В	$t_{вкл}$, мкс	$t_{зд}$, мкс	$t_{выкл}$, мкс	$I_{зс,\ и}$, $I_{обр,\ и}$, мА, ($I_{зс}$, $I_{обр}$), мА			
580	350	2,1	300	6	20	5	100...250	20	0,05	45
		2	300	3	20	5	70...250	30	0,06	43
700	300	2	300	3,5	30	10	250; 500	35	0,045	46
700	250	1,6	200	3,5	25	5	250	30	0,09	40
	300	2	300	3,5			160...500	35	0,045	46
	300	1,6	200	3,5			63...250	30	0,09	40
580	350	2,1	300	6	20	5	100...250	20	0,05	45
		2	300	3	20	5	70...250	30	0,06	43
700	300	2	300	3,5	30	10	250; 500	35	0,045	46
700	250	1,6	200	3,5	25	5	250	30	0,09	40
	300	2	300	3,5			160...500	35	0,045	46
	300	1,6	200	3,5			63...250	30	0,09	40
580	350	2,1	300	6	20	5	100...250	20	0,05	45
		2	300	3	20	5	70...250	30	0,06	43
700	300	2	300	3,5	30	10	250; 500	35	0,045	46
700	250	1,6	200	3,5	25	5	250	30	0,09	40
	300	2	300	3,5			160...500	35	0,045	46
	300	1,6	200	3,5			63...250	30	0,09	40
		2	300	3	20	5	70...250	30	0,06	43
700	300	2	300	3,5	30	10	250; 500	35	0,045	46
700	250	1,6	200	3,5	25	5	250	30	0,09	40
	300	2	300	3,5			160...500	35	0,045	46
	300	1,6	200	3,5			63...250	30	0,09	40
350	100	2,3	400	6	25	5	250	40	0,04	45
		2	300	3	20	5	70...250	30	0,06	43
700	300	2	300	3,5	30	10	250; 500	35	0,045	46
700	250	1,6	200	3,5	25	5	250	30	0,09	40
	300	2	300	3,5			160...500	35	0,045	46
350	100	2,3	400	6	25	5	250	40	0,04	45
		2	300	3	20	5	70...250	30	0,06	43
700	300	2	300	3,5	30	10	150; 500	35	0,045	46
	300	2	300	3,5			160...500	35	0,045	46
350	100	2,3	400	6	25	5	250	40	0,045	45
		2	300	3	20	5	70...250	30	0,06	46
350	100	2,3	400	6	25	5	250	40	0,045	45
350	100	2,3	400	6	25	5	250	40	0,045	45

Продолжение табл. 2

Тип прибора	Предельные значения параметров режима при $T_{п\ max}$							Электрические и временные параметры												$R_{T\ п\text{-}к}$, °С/Вт	Чертеж приложения
	$I_{ос,\ ср\ max}$, А ($I_{ос\ max}$, А)	$T_к$, °С	$U_{зс,\ п}$, В; $U_{обр,\ п}$, В	$I_{ос,\ удр}$, А при $t_и$ = 10 мс, $U_{обр}$ = 0	$(du_{зс}/dt)_{кр}$, В/мкс	$(di_{ос}/dt)_{кр}$, А/мкс	$T_{п\ max}$, °С	при $T_п$ = 25°С						при $T_{п\ max}$							
								$I_{вкл}$, мА	$I_{уд}$, мА	$U_{ос,\ и}$, В при $I_{ос,\ и} = 3{,}14 I_{ос,\ ср\ max}$ ($U_{ос}$, В)	$I_{у,\ от}$, мА	$U_{у,\ от}$, В	$t_{вкл}$, мкс	$t_{зд}$, мкс	$t_{выкл}$, мкс	$I_{зс,\ и}$, $I_{обр,\ и}$, мА, ($I_{зс}$, $I_{обр}$), мА		
2Т133-400-4	400	85	400	7000	200; 320	100	125		300	1,75	200	3,5			100...500	30	0,045	46
Т133-400-4	400	93	400	8000	200...1600	200	125	700	300	1,75	200	3,5	25	5	160...500	30	0,045	46
2Т133-400-5	400	85	500	7000	200; 520	100	125		300	1,75	200	3,5			100...500	30	0,045	46
Т133-400-5	400	93	500	8000	200...1600	200	125	700	300	1,75	200	35	25	5	160...500	30	0,045	46
2Т133-400-6	400	85	600	7000	200; 320	100	125		300	1,75	200	3,5			100...500	30	0,045	46
Т133-400-6	400	93	600	8000	200...1600	200	125	700	300	1,75	200	3,5	25	5	160...500	30	0,045	46
2Т133-400-7	400	85	700	7000	200; 320	100	125		300	1,75	200	3,5			100...500	30	0,045	46
Т133-400-7	400	93	700	8000	200...1600	200	125	700	300	1,75	200	3,5	25	5	160...500	30	0,045	46
2Т133-400-8	400	85	800	7000	200; 320	100	125		300	1,75	200	3,5			100...500	30	0,045	46
Т133-400-8	400	93	800	8000	200...1600	200	125	700	300	1,75	200	3,5	25	5	160...500	30	0,045	46
2Т133-400-9	400	85	900	7000	200; 320	100	125		300	1,75	200	3,5			100...500	30	0,045	46
Т133-400-9	400	93	900	8000	200...1600	200	125	700	300	1,75	200	3,5	25	5	160...500	30	0,045	46
2Т133-400-10	400	85	1000	7000	200; 320	100	125		300	1,75	200	3,5			100...500	30	0,045	46
Т133-400-10	400	93	1000	8000	200...1600	200	125	700	300	1,75	200	3,5	25	5	160...500	30	0,045	46
2Т133-400-11	400	85	1100	7000	200; 320	100	125		300	1,75	200	3,5			100...500	30	0,045	46
Т133-400-11	400	93	1100	8000	200...1600	200	125	700	300	1,75	200	3,5	25	5	160...500	30	0,045	46
2Т133-400-12	400	85	1200	7000	200; 320	100	125		300	1,75	200	3,5			100...500	30	0,045	46
Т133-400-12	400	93	1200	8000	200...1600	200	125	700	300	1,75	200	3,5	25	5	160...500	30	0,045	46
2Т133-400-13	400	85	1300	7000	200; 320	100	125		300	1,75	200	3,5			100...500	30	0,045	46
Т133-400-13	400	93	1300	8000	200...1600	200	125	700	300	1,75	200	3,5	25	5	160...500	30	0,045	46
2Т133-400-14	400	85	1400	7000	200; 320	100	125		300	1,75	200	3,5			100...500	30	0,045	46
Т133-400-14	400	93	1400	8000	200...1600	200	125	700	300	1,75	200	3,5	25	5	160...500	30	0,045	46
2Т133-400-15	400	85	1500	7000	200; 320	100	125		300	1,75	200	3,5			100...500	30	0,045	46
Т133-400-15	400	93	1500	8000	200...1600	200	125	700	300	1,75	200	3,5	25	5	160...500	30	0,045	46
2Т133-400-16	400	85	1600	7000	200; 320	100	125		300	1,75	200	3,5			100...500	30	0,045	46
Т133-400-16	400	93	1600	8000	200...1600	200	125	700	300	1,75	200	3,5	25	5	160...500	30	0,045	46
2Т143-400-18	400	85	1800	8000	500...1000	100	125		300	2,15	300	3,5			250; 500	50	0,034	47
Т143-400-18	400	96	1800	13000	200...1600	200	125	700	300	2,15	300	3,5	30	10	250; 500	50	0,034	47
2Т143-400-20	400	85	2000	8000	500...1000	100	125		300	2,15	300	3,5			250; 500	50	0,034	47
Т143-400-20	400	96	2000	13000	200...1600	200	125	700	300	2,15	300	3,5	30	10	250; 500	50	0,034	47
2Т143-400-22	400	85	2200	8000	500...1000	100	125		300	2,15	300	3,5			250; 500	50	0,034	47
Т143-400-22	400	96	2000	13000	200...1600	200	125	700	300	2,15	300	3,5	30	10	250; 500	50	0,034	47
2Т143-400-24	400	85	2400	8000	500...1000	100	125		300	2,15	300	3,5			250; 500	50	0,034	47
Т143-400-24	400	96	2400	13000	200...1600	200	125	700	300	2,15	300	3,5	30	10	250; 500	50	0,034	47
Т500-1	500	85	100	9500	20...1000	70...400	125	580	350	2,1	300	6	20	5	100...250	20	0,038	45
Т500-2	500	85	200	9500	20...1000	70...400	125	580	350	2,1	300	6	20	5	100...250	20	0,038	45

Тип прибора	Предельные значения параметров режима при $T_{п\ max}$						
	$I_{ос,ср\ max}$, А ($I_{ос\ max}$, А)	$T_к$, °С	$U_{зс,п}$, В; $U_{обр,п}$, В	$I_{ос,удр}$, А при $t_и$ = 10 мс, $U_{обр}$ = 0	$(du_{зс}/dt)_{кр}$, В/мкс	$(di_{ос}/dt)_{кр}$, А/мкс	$T_{п\ max}$, °С
T500-3	500	85	300	9500	20...1000	70...400	125
2T143-500-4	500	85	400	10000	500; 1000	100	125
T143-500-4	500	94	400	11000	200...1600	200	125
T500-4	500	85	400	9500	20...1000	70...400	125
2T143-500-5	500	85	500	10000	500; 1000	100	125
T143-500-5	500	94	500	11000	200...1600	200	125
T500-5	500	85	500	9500	20...1000	70...400	125
2T143-500-6	500	85	600	10000	500; 1000	100	125
T143-500-6	500	94	600	11000	200...1600	200	125
T500-6	500	85	600	9500	20...500	70...400	125
2T143-500-7	500	85	700	10000	500; 1000	100	125
T143-500-7	500	94	700	11000	200...1600	200	125
T500-7	500	85	700	9500	20...500	70...400	125
2T143-500-8	500	85	800	10000	500; 1000	100	125
T143-500-8	500	94	800	11000	200...1600	200	125
T500-8	500	85	800	9500	20...500	70...400	125
2T143-500-9	500	85	900	10000	500; 1000	100	125
T143-500-9	500	94	900	11000	200...1600	200	125
T500-9	500	85	900	9500	20...500	70...400	125
2T143-500-10	500	85	1000	10000	500; 1000	100	125
T143-500-10	500	94	1000	11000	200...1600	200	125
T500-10	500	85	1000	9500	20...1000	70...400	125
2T143-500-11	500	85	1100	10000	500; 1000	100	125
T143-500-11	500	94	1100	11000	200...1600	200	125
T500-11	500	85	1100	9500	20...1000	70...400	125
2T143-500-12	500	85	1200	10000	500; 1000	100	125
T143-500-12	500	94	1200	11000	200...1600	200	125
T500-12	500	85	1200	9500	20...1000	70...400	125
2T143-500-13	500	85	1300	10000	500; 1000	100	125
T143-500-13	500	94	1300	11000	200...1600	200	125
T500-13	500	85	1300	9500	20...1000	70...400	125
2T143-500-14	500	85	1400	10000	500; 1000	100	125
T143-500-14	500	94	1400	11000	200...1600	200	125
T500-14	500	85	1400	9500	20...1000	70...400	125
2T143-500-15	500	85	1500	10000	500; 1000	100	125
T143-500-15	500	94	1500	11000	200...1600	200	125

Продолжение табл. 2

Электрические и временные параметры											
при $T_п$ = 25°С						при $T_{п\ max}$			$R_{T\ п\text{-}к}$, °С/Вт	Чертеж приложения
$I_{вкл}$, мА	$I_{уд}$, мА	$U_{ос,и}$, В при $I_{ос,и} = 3{,}14 I_{ос,ср\ max}$ ($U_{ос}$, В)	$I_{у,от}$, мА	$U_{у,от}$, В	$t_{вкл}$, мкс	$t_{зд}$, мкс	$t_{выкл}$, мкс	$I_{зс,и}$, $I_{обр,и}$, мА, ($I_{зс}$, $I_{обр}$), мА		
580	350	2,1	300	6	20	5	100...250	20	0,038	45
	300	1,8	250	3,5			100...500	30	0,034	47
700	300	1,8	250	3,5	25	5	160...500	30	0,034	47
580	350	2,1	300	6	20	5	100...250	20	0,038	45
	300	1,8	250	3,5			100...500	30	0,034	47
700	300	1,8	250	3,5	25	5	160...500	30	0,034	47
580	350	2,1	300	6	20	5	100...250	20	0,038	45
	300	1,8	250	3,5			100...500	30	0,034	47
700	300	1,8	250	3,5	25	5	160...500	30	0,034	47
580	350	2,1	300	6	20	5	100...250	20	0,038	45
	300	1,8	250	3,5			100...500	30	0,034	47
700	300	1,8	250	3,5	25	5	160...500	30	0,034	47
580	350	2,1	300	6	20	5	100...250	20	0,038	45
	300	1,8	250	3,5			100...500	30	0,034	47
700	300	1,8	250	3,5	25	5	160...500	30	0,034	47
580	350	2,1	300	6	20	5	100...250	20	0,038	45
	300	1,8	250	3,5			100...500	30	0,034	47
700	300	1,8	250	3,5	25	5	160...500	30	0,034	47
580	350	2,1	300	6	20	5	100...250	20	0,038	45
	300	1,8	250	3,5			100...500	30	0,034	47
700	300	1,8	250	3,5	25	5	160...500	30	0,034	47
580	350	2,1	300	6	20	5	100...250	20	0,038	45
	300	1,8	250	3,5			100...500	30	0,034	47
700	300	1,8	250	3,5	25	5	160...500	30	0,034	47
580	350	2,1	300	6	20	5	100...250	20	0,038	45
	300	1,8	250	3,5			100...500	30	0,034	47
700	300	1,8	250	3,5	25	5	160....500	30	0,034	47
580	350	2,1	300	6	20	5	100...250	20	0,038	45
	300	1,8	250	3,5			100...500	30	0,034	47
700	300	1,8	250	3,5	25	5	160...500	30	0,034	47
580	350	2,1	300	6	20	5	100...250	20	0,038	45
	300	1,8	250	3,5			100...500	30	0,034	47
700	300	1,8	200	3,5	25	5	160...500	30	0,034	47
580	350	2,1	300	6	20	5	100...250	20	0,038	45
	300	1,8	250	3,5			100...500	30	0,034	47
700	300	1,8	250	3,5	25	5	160...500	30	0,034	47
580	350	2,1	300	6	20	5	100...250	20	0,038	45
	300	1,8	250	3,5			100...500	30	0,034	47
700	300	1,8	250	3,5	25	5	160...500	30	0,034	47
580	350	2,1	300	6	20	5	100...250	20	0,038	45
	300	1,8	250	3,5			100...500	30	0,034	47
700	300	1,8	250	3,5	25	5	160...500	30	0,034	47

Продолжение табл. 2

Тип прибора	Предельные значения параметров режима при $T_{п\ max}$						
	$I_{ос,\ ср\ max}$, А ($I_{ос\ max}$, А)	$T_к$, °С	$U_{зс,\ п}$, В; $U_{обр,\ п}$, В	$I_{ос,\ удр}$, А при $t_и$ = 10 мс, $U_{обр}$ = 0	$(du_{зс}/dt)_{кр}$, В/мкс	$(di_{ос}/dt)_{кр}$, А/мкс	$T_{п\ max}$, °С
T500-15	500	85	1500	9500	20...1000	70...400	125
2T143-500-16	500	85	1600	10000	500; 1000	100	125
T143-500-16	500	94	1600	11000	200...1600	200	125
T500-16	500	85	1600	9500	20...1000	20...70	125
2T143-630-4	630	85	400	12000	200...1000	100	125
T143-630-4	630	93	400	13000	200...1600	200	125
2T143-630-5	630	85	500	12000	200...1000	100	125
T143-630-5	630	93	500	13000	200...1600	200	125
2T143-630-6	630	85	600	12000	200...1000	100	125
T143-630-6	630	93	600	13000	200...1600	200	125
2T143-630-7	630	85	700	12000	200...1000	100	125
T143-630-7	630	93	700	13000	200...1600	200	125
2T143-630-8	630	85	800	12000	200...1000	100	125
T143-630-8	630	93	800	13000	200...1600	200	125
2T143-630-9	630	85	900	12000	200...1000	100	125
T143-630-9	630	93	900	13000	200...1600	200	125
2T143-630-10	630	85	1000	12000	200...1000	100	125
T143-630-10	630	93	1000	13000	200...1600	200	125
2T143-630-11	630	85	1100	12000	200...1000	100	125
T143-630-11	630	93	1100	13000	200...1600	200	125
2T143-630-12	630	85	1200	12000	200...1000	100	125
T143-630-12	630	93	1200	13000	200...1600	200	125
T630-16	630	85	2600	13000	200...1000	20...200	125
T630-18	630	85	1800	13000	200...1000	20...200	125
2T153-630-20	630	85	2000	14000	200...1000	200	125
T153-630-20	630	93	2000	15000	200...1600	200	125
T630-20	630	85	2000	13000	200...1000	20...200	125
2T153-630-22	630	85	2200	14000	200...1000	200	125
T153-630-22	630	93	2200	15000	200...1600	200	125
T630-22	630	85	2200	13000	200...1000	20...200	125
2T153-630-24	630	85	2400	14000	200...1000	200	125
T153-630-24	630	93	2400	15000	200...1600	200	125
T630-24	630	85	2400	13000	200...1000	20...200	125
2T153-800-10	800	85	1000	16000	200...1000	100	125
T153-800-10	800	90	1000	20000	200...1600	200	125
T800-10	800	85	1000	14000	200...1000	20...200	125

Электрические и временные параметры											
при $T_п$ = 25°С						при $T_{п\ max}$			$R_{T\ п\text{-}к}$, °С/Вт	Чертеж приложения
$I_{вкл}$, мА	$I_{уд}$, мА	$U_{ос,\ и}$, В при $I_{ос,\ и} = 3{,}14 I_{ос,\ ср\ max}$ ($U_{ос}$, В)	$I_{у,\ от}$, мА	$U_{у,\ от}$, В	$t_{вкл}$, мкс	$t_{зд}$, мкс	$t_{выкл}$, мкс	$I_{зс,\ и}$, $I_{обр,\ и}$, мА, ($I_{зс}$, $I_{обр}$), мА		
580	350	2,1	300	6	20	5	100...250	20	0,038	45
	300	1,8	250	3,5			100...500	30	0,034	47
700	300	1,8	250	3,5	25	5	160...500	30	0,034	47
580	350	2,1	300	6	20	5	100...250	20	0,038	45
	300	1,75	250	3,5	25	5	100...500	30	0,034	47
700	300	1,65	250	3,5	25	5	160...500	30	0,03	47
	300	1,75	250	3,5	25	5	100...500	30	0,034	47
	300	1,65	250	3,5	25	5	160...500	30	0,03	47
	300	1,75	250	3,5	25	5	100...500	30	0,034	47
	300	1,65	250	3,5	25	5	160...500	30	0,03	47
	300	1,75	250	3,5	25	5	100...500	30	0,034	47
	300	1,65	250	3,5	25	5	160...500	30	0,03	47
	300	1,75	250	3,5	25	5	100...500	30	0,034	47
	300	1,65	250	3,5	25	5	160...500	30	0,03	47
300	300	1,75	250	3,5	25	5	100...500	30	0,034	47
300	300	1,65	250	3,5	25	5	100...500	30	0,034	47
	300	1,75	250	3,5	25	5	100...500	30	0,034	47
	300	1,65	250	3,5	25	5	160...500	30	0,03	47
	300	1,75	250	3,5	25	5	100...500	30	0,034	47
	300	1,65	250	3,5	25	5	160...500	30	0,03	47
	300	1,75	250	3,5	25	5	100...500	30	0,034	47
	300	1,65	250	3,5	25	5	160...500	30	0,03	47
420	200	2,3	400	3,5	30	5	250	50	0,026	49
420	200	2,3	400	3,5	30	5	250	50	0,026	49
700	300	2,1	300	3,5	30	10	250; 500	50	0,026	48
700	300	2,1	300	3,5	30	10	250; 500	50	0,024	48
420	200	2,3	400	3,5	30	5	250	50	0,026	49
	300	2,1	300	3,5	30	10	250; 500	50	0,026	48
700	300	2,1	300	3,5	30	10	250; 500	50	0,024	48
420	200	2,3	400	3,5	30	5	250	50	0,026	49
	300	2,1	300	3,5	30	10	250; 500	50	0,026	48
700	300	2,1	300	3,5	30	10	250; 500	50	0,024	48
420	200	2,3	400	3,5	30	5	250	50	0,026	49
	300	1,9	300	3,5			160...500	50	0,026	48
700	300	1,9	300	3,5	30	10	160...500	50	0,024	48
420	200	2,1	400	3,5	30	5	250	50	0,026	49

Продолжение табл. 2

Тип прибора	Предельные значения параметров режима при $T_{п\ max}$							Электрические и временные параметры при $T_п = 25°C$							Электрические и временные параметры при $T_{п\ max}$			$R_{T\ п\text{-}к}$, °C/Вт	Чертеж приложения
	$I_{ос,\ ср\ max}$, А ($I_{ос\ max}$, А)	$T_к$, °C	$U_{зс,\ п}$, В; $U_{обр,\ п}$, В	$I_{ос,\ удр}$, А при $t_и = 10$ мс, $U_{обр} = 0$	$(du_{зс}/dt)_{кр}$, В/мкс	$(di_{ос}/dt)_{кр}$, А/мкс	$T_{п\ max}$, °C	$I_{вкл}$, мА	$I_{уд}$, мА	$U_{ос,\ и}$, В при $I_{ос,\ и} = 3{,}14 I_{ос,\ ср\ max}$ ($U_{ос}$, В)	$I_{у,\ от}$, мА	$U_{у,\ от}$, В	$t_{вкл}$, мкс	$t_{зд}$, мкс	$t_{выкл}$, мкс	$I_{зс,\ и}$, $I_{обр,\ и}$, мА, ($i_{зс}$, $I_{обр}$), мА		
2T153-800-11	800	85	1100	16000	200...1000	100	125		300	1,9	300	3,5			160...500	50	0,026	48
T153-800-11	800	90	1100	20000	200...1600	200	125	700	300	1,9	300	3,5	30	10	160...500	50	0,024	48
T800-11	800	85	1100	14000	200...1000	20...200	125	420	200	2,1	400	3,5	30	5	250	50	0,026	49
2T153-800-12	800	85	1200	16000	200...1000	100	125		300	1,9	300	3,5			160...500	50	0,026	48
T153-800-12	800	90	1200	20000	200...1600	200	125	700	300	1,9	300	3,5	30	10	160...500	50	0,024	48
T800-12	800	85	1200	14000	200...1000	20...200	125	420	200	2,1	400	3,5	30	5	250	50	0,026	49
2T153-800-13	800	85	1300	16000	200...1000	100	125		300	1,9	300	3,5			160...500	50	0,026	48
T153-800-13	800	90	1300	20000	200...1600	200	125	700	300	1,9	300	3,5	30	10	160...500	50	0,024	48
T800-13	800	85	1300	14000	200...1000	20...200	125	420	200	2,1	400	3,5	30	5	250	50	0,026	49
2T153-800-14	800	85	1400	16000	200...1000	100	125		300	1,9	300	3,5			160...500	50	0,026	48
T153-800-14	800	90	1400	20000	200...1600	200	125	700	300	1,9	300	3,5	30	10	160...500	50	0,024	48
T800-14	800	85	1400	14000	200...1000	20...200	125	420	200	2,1	400	3,5	30	5	250	50	0,026	49
2T153-800-15	800	85	1500	16000	200...1000	100	125		300	1,9	300	3,5			160...500	50	0,026	48
T153-800-15	800	90	1500	20000	200...1600	200	125	700	300	1,9	300	3,5	30	10	160...500	50	0,024	48
T800-15	800	85	1500	14000	200...1000	20...200	125	420	200	2,1	400	3,5	30	5	250	50	0,026	49
2T153-800-16	800	85	1600	16000	200...1000	100	125		300	1,9	300	3,5			160...500	50	0,026	48
T153-800-16	800	90	1600	20000	200...1600	200	125	700	300	1,9	300	3,5	30	10	160...500	50	0,024	48
T800-16	800	85	1600	14000	200...1000	20...200	125	420	200	2,1	400	3,5	30	5	250	50	0,026	49
2T153-800-18	800	85	1800	16000	200...1000	100	125		300	1,9	300	3,5			160...500	50	0,026	48
T153-800-18	800	90	1800	20000	200...1600	200	125	700	300	1,9	300	3,5	30	10	160...500	50	0,024	48
T800-18	800	85	1800	14000	200...1000	20...200	125	420	200	2,1	400	3,5	30	5	250	50	0,024	49
T2-800-18	800	85	1800	16000	200...1000	40...200	125	400	200	2,3	300	5	30	5	250	70	0,024	50
2T253-800-20	800	85	2000	16000	200...1000	100	125		300	2,1	300	3,5			250...500	70	0,022	48
T253-800-20	800	81	2000	17000	200...1600	200	125	700	300	2,1	300	3,5	30	10	250...500	70	0,02	48
T2-800-20	800	85	2000	16000	200...1000	20...200	125	400	200	2,3	300	5	30	5	250	70	0,024	50
2T253-800-22	800	85	2200	16000	200...1000	100	125		300	2,1	300	3,5			250...500	70	0,022	48
T253-800-22	800	91	2200	17000	200...1600	200	125	700	300	2,1	300	3,5	30	10	250...500	70	0,02	48
T2-800-22	800	85	2200	16000	200...1000	20...200	125	400	200	2,3	300	5	30	5	250	70	0,024	50
2T253-800-24	800	85	2400	16000	200...1000	100	125		300	2,1	300	3,5			250...500	70	0,022	48
T253-800-24	800	91	2400	17000	200...1600	200	125	700	200	2,1	300	3,5	30	10	250...500	70	0,02	48
T353-800-24	800	88	2400	17000	2500	100	125	500	300	2,2	300	5	10	5	350...500	70	0,02	48
T2-800-24	800	85	2400	16000	200...1000	20...200	125	400	200	2,3	300	5	30	5	250	70	0,024	50
T353-800-28	800	88	2800	17000	2500	100	125	500	300	2,2	300	5	10	5	350...500	70	0,02	48
T353-800-32	800	88	3200	17000	2500	100	125	500	300	2,2	300	5	10	5	350...500	70	0,02	48
2T253-1000-10	1000	85	1000	20000	200...1000	100	125		300	1,8	300	3,5			160...500	70	0,022	48
T253-1000-10	1000	90	1000	22000	200...1600	200	125	700	300	1,8	300	3,5	30	10	160...500	70	0,02	48

Тип прибора	Предельные значения параметров режима при $T_{п\ max}$						
	$I_{ос,\ ср\ max}$, А ($I_{ос\ max}$, А)	$T_к$, °С	$U_{зс,\ п}$, В; $U_{обр,\ п}$, В	$I_{ос,\ удр}$, А при $t_и$ = 10 мс, $U_{обр}$ = 0	$(du_{зс}/dt)_{кр}$, В/мкс	$(di_{ос}/dt)_{кр}$, А/мкс	$T_{п\ max}$, °С
T1000-10	1000	85	1000	18000	200...1000	40...200	125
2T253-1000-11	1000	85	1100	20000	200...1000	100	125
T253-1000-11	1000	90	1100	22000	200...1600	200	125
T1000-11	1000	85	1100	18000	200...1000	40...200	125
2T253-1000-12	1000	85	1200	20000	200...1000	100	125
T253-1000-12	1000	90	1200	22000	200...1600	200	125
T1000-12	1000	85	1200	18000	200...1000	40...200	125
2T253-1000-13	1000	85	1300	20000	200...1000	100	125
T253-1000-13	1000	90	1300	22000	200...1600	200	125
T1000-13	1000	85	1300	18000	200...1000	40...200	125
2T253-1000-14	1000	85	1400	20000	200...1000	100	125
T253-1000-14	1000	90	1400	22000	200...1600	200	125
T1000-14	1000	85	1400	18000	200...1000	40...200	125
2T253-1000-15	1000	85	1500	20000	200...1000	100	125
T253-1000-15	1000	90	1500	22000	200...1600	200	125
T1000-15	1000	85	1500	18000	200...1000	40...200	125
2T253-1000-16	1000	85	1600	20000	200...1000	100	125
T253-1000-16	1000	90	1600	22000	200...1600	200	125
T1000-16	1000	85	1600	18000	200...1000	40...200	125
2T253-1000-18	1000	85	1800	20000	200...1000	100	125
T253-1000-18	1000	90	1800	22000	200...1600	200	125
T1000-18	1000	85	1800	18000	200...1000	40...200	125
2T253-1250-4	1250	85	400	26000	200...1000	100	125
T253-1250-4	1250	92	400	28000	200...1600	100	125
2T253-1250-5	1250	85	500	26000	200...1000	100	125
T253-1250-5	1250	92	500	28000	200...1600	100	125
2T253-1250-6	1250	85	600	26000	200...1000	100	125
T253-1250-6	1250	92	600	28000	200...1600	100	125
2T253-1250-7	1250	85	700	26000	200...1000	100	125
T253-1250-7	1250	92	700	28000	200...1600	100	125
2T253-1250-8	1250	85	800	26000	200...1000	100	125
T253-1250-8	1250	92	800	28000	200...1600	100	125
2T253-1250-9	1250	85	900	26000	200...1000	100	125
T253-1250-9	1250	92	900	28000	200...1600	100	125
2T253-1250-10	1250	85	1000	26000	200...1000	100	125
T253-1250-10	1250	92	1000	28000	200...1000	100	125

Продолжение табл. 2

Электрические и временные параметры											
при $T_п$ = 25°С						при $T_{п\ max}$			$R_{T\ п\text{-}к}$, °С/Вт	Чертеж приложения
$I_{вкл}$, мА	$I_{уд}$, мА	$U_{ос,\ и}$, В при $I_{ос,\ и} = 3{,}14 I_{ос,\ ср\ max}$ ($U_{ос}$, В)	$I_{у,\ от}$, мА	$U_{у,\ от}$, В	$t_{вкл}$, мкс	$t_{зд}$, мкс	$t_{выкл}$, мкс	$I_{зс,\ и}$, $I_{обр,\ и}$, мА; ($I_{зс}$, $I_{обр}$), мА		
400	200	2,1	300	5	30	5	250	70	0,021	50
	300	1,8	300	3,5			160...500	70	0,022	48
700	300	1,8	300	3,5	30	10	160...500	70	0,02	48
400	200	2,1	300	5	30	5	250	70	0,021	50
	300	1,8	300	3,5			160...500	70	0,022	48
700	300	1,8	300	3,5	30	10	160...500	70	0,02	48
400	200	2,1	300	5	30	5	250	70	0,021	50
	300	1,8	300	3,5			160...500	70	0,022	48
700	300	1,8	300	3,5	30	10	160...500	70	0,02	48
400	200	2,1	300	5	30	5	250	70	0,021	50
	300	1,8	300	3,5			160...500	70	0,022	48
700	300	1,8	300	3,5	30	10	160...500	70	0,02	48
400	200	2,1	300	5	30	5	250	70	0,021	50
	300	1,8	300	3,5			160...500	70	0,022	48
700	300	1,8	300	3,5	30	10	160...500	70	0,02	48
400	200	2,1	300	5	30	5	250	70	0,021	50
	300	1,6	300	3,5			160...500	70	0,022	48
700	300	1,6	300	3,5	30	5	160...500	70	0,018	48
	300	1,6	300	3,5			160...500	70	0,022	48
700	300	1,6	300	3,5	30	5	160...500	70	0,018	48
	300	1,6	300	3,5			160...500	70	0,022	48
700	300	1,6	300	3,5	30	5	160...500	70	0,018	48
	300	1,6	300	3,5			160...500	70	0,022	48
700	300	1,6	300	3,5	30	5	160...500	70	0,018	48
	300	1,6	300	3,5			160...500	70	0,022	48
700	300	1,6	300	3,5	30	5	160...500	70	0,018	48
	300	1,6	300	3,5			160...500	70	0,022	48
700	300	1,6	300	3,5	30	5	160...500	70	0,018	48

Окончание табл. 2

Тип прибора	Предельные значения параметров режима при $T_{п\ max}$							Электрические и временные параметры при $T_п = 25°C$						Электрические и временные параметры при $T_{п\ max}$			$R_{T\ п\text{-}к}$, °C/Вт	Чертеж приложения
	$I_{ос,ср\ max}$, А ($I_{ос\ max}$, А)	$T_к$, °C	$U_{зс,п}$, В; $U_{обр,п}$, В	$I_{ос,удр}$, А при $t_и$ = 10 мс, $U_{обр}$ = 0	$(du_{зс}/dt)_{кр}$, В/мкс	$(di_{ос}/dt)_{кр}$, А/мкс	$T_{п\ max}$, °C	$I_{вкл}$, мА	$I_{уд}$, мА	$U_{ос,и}$, В при $I_{ос,и} = 3{,}14 I_{ос,ср\ max}$ ($U_{ос}$, В)	$I_{у,от}$, мА	$U_{у,от}$, В	$t_{вкл}$, мкс	$t_{зд}$, мкс	$t_{выкл}$, мкс	$I_{зс,и}$, $I_{обр,и}$, мА, ($I_{зс}$, $I_{обр}$), мА		
2Т253-1250-11	1250	85	1100	26000	200...1000	100	125		300	1,6	300	3,5			160...500	70	0,022	48
Т253-1250-11	1250	92	1100	28000	200...1600	100	125	700	300	1,6	300	3,5	30	5	160...500	70	0,018	48
2Т253-1250-12	1250	85	1200	26000	200...1000	100	125		300	1,6	300	3,5			160...500	70	0,022	48
Т253-1250-12	1250	85	1200	28000	200...1600	100	125	700	300	1,6	300	3,5	30	5	160...500	70	0,018	48
Т173-1250-28	1250	85	2800	30000	200...1000	100	125			2,3	400	5	30		400	200	0,015	51
Т173-1250-30	1250	85	3000	30000	2500	200; 300	100			2,3	400	5	15		400	100	0,015	51
Т173-1250-40	1250	85	4000	30000			100			2,3	400	5					0,015	51

Таблица 3

Тиристоры высокочастотные

Тип прибора	Предельные значения параметров режима при $T_{п\ max}$											Электрические и временные параметры при $T_п = 25°C$							Электрические и временные параметры при $T_{п\ max}$			$R_{Тп\text{-}к}$, °C/Вт	Чертеж приложения
	$I_{ос,ср\ max}$ ($I_{ос\ max}$), А	$T_к$ ($T_с$), °C	$I_{ос,п\ max}$, А	$t_и$, мкс	f, Гц	$U_{зс,п}$ ($U_{зс}$), В	$U_{обр,п}$ ($U_{обр}$), В	$I_{ос,удр}$, А при $t_и$ = 10 мс, $U_{обр}$ = 0	$(du_{зс}/dt)_{кр}$, В/мкс	$(di_{ос}/dt)_{кр}$, А/мкс	$T_{п\ max}$, °C	$I_{у,пр,и}$, А min	$I_{у,пр,и}$, А max	$U_{у,пр,и\ max}$, В	$U_{ос,и}$ ($U_{ос}$), В	$I_{ос,и}$ ($I_{ос}$), А при $U_{зс}$ = 12 В	$I_{у,от}$, мА	$U_{у,от}$, В	$I_{уд}$, мА	$t_{вкл}$, мкс	$t_{выкл}$, мкс	$I_{зс,п}$ ($I_{зс}$), мА	$I_{обр,п}$ ($I_{обр}$), мА		
2У105Б	0,05	(70)	2	10	50	(10)	(10)		10		125	0,05		1,3	(1,1)	(0,05)	4	0,9		0,1	1,5	(0,02)	(0,06)		5
2У105Г	0,05	(70)	2	10	50	(10)	(5)		10		125	0,05		1,3	(1,1)	(0,05)	4	0,9		0,1	1,5	(0,02)	(0,6)		5
2У105Е	0,05	(70)	2	10	50	(10)	5		10		125	0,05		1,3	(1,1)	(0,05)	4	0,9		0,1	1,5	(0,02)			5
КУ105Б	0,05	(70)	2	10	50	(10)	(10)		10		85	0,05		1,3	(1,1)	(0,05)	4	0,9		0,1	1,5	(0,02)	(0,06)		5
КУ105Г	0,05	(40)	2	10	50	(10)	(5)		10		85	0,05		1,3	(1,1)	(0,05)	4	0,9		0,1	1,5	(0,02)	(0,6)		5
КУ105Е	0,05	(40)	2	10	50	(10)	5		10		85	0,05		1,3	(1,1)	(0,05)	4	0,9		0,1	1,5	(0,02)			5
2У105А	0,05	(70)	2	10	50	(20)	(20)		10		125	0,05		1,3	(1,1)	(0,05)	4	0,9		0,1	1,5	(0,02)	(0,06)		5
2У105В	0,05	(70)	2	10	50	(20)	(5)		10		125	0,05		1,3	(1,1)	(0,05)	4	0,9		0,1	1,5	(0,02)	(0,6)		5
2У105Д	0,05	(70)	2	10	50	(20)	5		10		125	0,05		1,3	(1,1)	(0,05)	4	0,9		0,1	1,5	(0,02)			5

Продолжение табл. 3

Тип прибора	Предельные значения параметров режима при $T_{п\,max}$											Электрические и временные параметры													Чертеж приложения
												$I_{у,пр,и}$, А			при $T_п = 25°C$					при $T_{п\,max}$					
	$I_{ос,ср\,max}$ ($I_{ос\,max}$), А	$T_к$ ($T_С$), °С	$I_{ос,п\,max}$, А	$t_и$, мкс	f, Гц	$U_{зс,п}$ ($U_{зс}$), В	$U_{обр,п}$ ($U_{обр}$), В	$I_{ос,удр}$, А при $t_и$ = 10 мс, $U_{обр}$ = 0	$(du_{зс}/dt)_{кр}$, В/мкс	$(di_{ос}/dt)_{кр}$, А/мкс	$T_{п\,max}$, °С	min	max	$U_{у,пр,и\,max}$, В	$U_{ос,и}$ ($U_{ос}$), В	$I_{ос,и}$ ($I_{ос}$), А при $U_{зс}$ = 12 В	$I_{у,от}$, мА	$U_{у,от}$, В	$I_{уд}$, мА	$t_{вкл}$, мкс	$t_{выкл}$, мкс	$I_{зс,п}$ ($I_{зс}$), мА	$I_{обр,п}$ ($I_{обр}$), мА	$R_{Тп-к}$, °С/Вт	
КУ105А	0,05	(40)	2	10	50	(20)	(20)		10		85	0,05		1,3	(1,1)	(0,05)	4	0,9		0,1	1,5	(0,02)	(0,06)		5
КУ105В	0,05	(40)	2	10	50	(20)	(5)		10		85	0,05		1,3	(1,1)	(0,05)	4	0,9		0,1	1,5	(0,02)	(0,6)		5
КУ105Д	0,05	(40)	2	10	50	(20)	5		10		85	0,05		1,3	(1,1)	(0,05)	4	0,9		0,1	1,5	(0,02)			5
Д235А	(2)	70	60	50		(40)		10	5		100	0,25			2	2	30			5	35	3	3		7
Д235В	(2)	70	60	50		(40)	(40)	10	5		100	0,25			2	2	30			5	35	3	3		7
Д235Б	(2)	70	60	50		(80)		10	5		100	0,25			2	2	30			5	35	3	3		7
Д235Г	(2)	70	60	50		(80)	(80)	10	5		100	0,25			2	2	30			5	35	3	3		7
ТЧ25-3	25	70	200	40	630	300	300	700	100...500	200	110	2	10	24	3,05	78	500	2,5	250	5	12..30	20	20	0,6	33
ТЧ25-4	25	70	200	40	630	400	400	700	100...500	200	110	2	10	24	3,05	78	500	2,5	250	5	12...30	20	20	0,6	33
ТЧ25-5	25	70	200	40	630	500	500	700	100...500	200	110	2	10	24	3,05	78	500	2,5	250	5	12...30	20	20	0,6	33
ТЧ25С-5	25	70				500	500	580	100; 200	100	110				3	78	400	2	200	5	20	20	20	0,6	33
ТЧ25-6	25	70	200	40	630	600	600	700	100...500	200	110	2	10	24	3,05	78	500	2,5	250	5	12...30	20	20	0,6	33
ТЧ25С-6	25	70				600	600	580	100; 200	100	110				3	78	400	2	200	5	20	20	20	0,6	33
ТЧ25-7	25	70	200	40	630	700	700	700	100; 200	100	110	2	10	24	3,05	78	500	2,5	250	5	15...30	20	20	0,6	33
ТЧ25С-7	25	70				700	700	580	100; 200	100	110				3	78	400	2	200	5	20	20	20	0,6	33
ТЧ25-8	25	70	200	40	630	800	800	700	100; 200	100	110	2	10	24	3,05	78	500	2,5	250	5	15...30	20	20	0,6	33
ТЧ25С-8	25	70				800	800	580	100; 200	100	110				3	78	400	2	200	5	20	20	20	0,6	33
ТЧ25-9	25	70	200	40	630	900	900	700	100; 200	100	110	2	10	24	3,05	78	500	2,5	250	5	15...30	20	20	0,6	33
ТЧ25-10	25	70	200	40	630	1000	1000	700	100; 200	100	110	2	10	24	3,05	78	500	2,5	250	5	15...30	20	20	0,6	33
ТЧ25-11	25	70	200	40	630	1100	1100	700	100; 200	100	110	2	10	24	3,05	78	500	2,5	250	5	15...30	20	20	0,6	33
ТЧ25-12	25	70	200	40	630	1200	1200	700	100; 200	100	110	2	10	24	3,05	78	500	2,5	250	5	15...30	20	20	0,6	33
ТЧ40-3	40	70	250	40	630	300	300	900	100...500	200	110	2	10	24	1,95	125	500	2,5	250	5	15...30	20	20	0,6	33
ТЧ40-4	40	70	250	40	630	400	400	900	100...500	200	110	2	10	24	1,95	125	500	2,5	250	5	15...30	20	20	0,6	33
ТЧ40-5	40	70	250	40	630	500	500	900	100...500	200	110	2	10	24	1,95	125	500	2,5	250	5	15...30	20	20	0,6	33
ТЧ40-6	40	70	250	40	630	600	600	900	100...500	200	110	2	10	24	1,95	125	500	2,5	250	5	15...30	20	20	0,6	33
ТЧ40-7	40	70	250	40	630	700	700	900	100; 200	100	110	2	10	24	1,95	125	500	2,5	250	5	20...30	20	20	0,6	33
ТЧ40-8	40	70	250	40	630	800	800	900	100; 200	100	110	2	10	24	1,95	125	500	2,5	250	5	20...30	20	20	0,6	33
ТЧ40-9	40	70	250	40	630	900	900	900	100; 200	100	110	2	10	24	1,95	125	500	2,5	250	5	20...30	20	20	0,6	33
ТЧ40-10	40	70	250	40	630	1000	1000	900	100; 200	100	110	2	10	24	1,95	125	500	2,5	250	5	20...30	20	20	0,6	33
ТЧ40-11	40	70	250	40	630	1100	1100	900	100; 200	100	110	2	10	24	1,95	125	500	2,5	250	5	20...30	20	20	0,6	33
ТЧ40-12	40	70	250	40	630	1200	1200	900	100; 200	100	110	2	10	24	1,95	125	500	2,5	250	5	20...30	20	20	0,6	33
ТЧ50-3	50	70	500	60	630	300	300	1700	100...500	200	110	2	10	24	1,95	125	500	2,5	250	5	20...30	20	20	0,6	33
ТЧ50-4	50	70	500	60	630	400	400	1700	100...500	200	110	4	25	24	2,9	157	750	2,5	250	5	12...30	30	30	0,28	34
												4	25	24	2,9	157	750	2,5	250	5	12...30	30	30	0,28	34

Тип прибора	Предельные значения параметров режима при $T_{п\,max}$											
	$I_{ос,ср\,max}$ ($I_{ос\,max}$), А	$T_к$ ($T_с$), °С	$I_{ос,п\,max}$, А	$t_и$, мкс	f, Гц	$U_{зс,п}$ ($U_{зс}$), В	$U_{обр,п}$ ($U_{обр}$), В	$I_{ос,удр}$, А при $t_и$ = 10 мс, $U_{обр}$ = 0	$(du_{зс}/dt)_{кр}$, В/мкс	$(di_{ос}/dt)_{кр}$, А/мкс	$T_{п\,max}$, °С
ТЧ50-5	50	70	500	60	630	500	500	1700	100...500	200	110
ТЧ50С-5	50	70				500	500	1400	100; 200	100	110
ТЧ50-6	50	70	500	60	630	600	600	1700	100...500	200	110
ТЧ50С-6	50	70				600	600	1400	100; 200	100	110
ТЧ50-7	50	70	500	60	630	700	700	1700	100; 200	100	110
ТЧ50С-7	50	70				700	700	1400	100; 200	100	110
ТЧ50-8	50	70	500	60	630	800	800	1700	100; 200	100	110
ТЧ50С-8	50	70				800	800	1400	100; 200	100	110
ТЧ50-9	50	70	500	60	630	900	900	1700	100; 200	100	110
ТЧ50-10	50	70	500	60	630	1000	1000	1700	100; 200	100	110
ТЧ50-11	50	70	500	60	630	1100	1100	1700	100; 200	100	110
ТЧ50-12	50	70	500	60	630	1200	1200	1700	100; 200	100	110
ТЧ63-3	63	70	600	80	630	300	300	2000	100...500	200	110
ТЧ63-4	63	70	600	80	630	400	400	2000	100...500	200	110
ТЧ63-5	63	70	600	80	630	500	500	2000	100...500	200	110
ТЧ63-6	63	70	600	80	630	600	600	2000	100...500	200	110
ТЧ63-7	63	70	600	80	630	700	700	2000	100; 200	100	110
ТЧ63-8	63	70	600	80	630	800	800	2000	100; 200	100	110
ТЧ63-9	63	70	600	80	630	900	900	2000	100; 200	100	110
ТЧ63-10	63	70	600	80	630	1000	1000	2000	100; 200	100	110
ТЧ63-11	63	70	600	80	630	1100	1100	2000	100; 200	100	110
ТЧ63-12	63	70	600	80	630	1200	1200	2000	100; 200	100	110
ТЧ80-3	80	70	800	100	630	300	300	2400	100...500	100;200	110
ТЧ80-4	80	70	800	100	630	400	400	2400	100...500	100;200	100
ТЧ80-5	80	70	800	100	630	500	500	2400	100...500	100;200	110
ТЧ80-6	80	70	800	100	630	600	600	2400	100...500	100;200	110
ТЧ80-7	80	70	800	100	630	700	700	2400	100; 200	100	110
ТЧ80-8	80	70	800	100	630	800	800	2400	100; 200	100	110
ТЧ80-9	80	70	800	100	630	900	900	2400	100; 200	100	110
ТЧ80-10	80	70	800	100	630	1000	1000	2400	100; 200	100	110
ТЧ80-11	80	70	800	100	630	1100	1100	2400	100; 200	100	110
ТЧ80-12	80	70	800	100	630	1200	1200	2400	100; 200	100	110
ТЧ100-3	100	70	900	80	630	300	300	2800	50...500	100;200	110
ТЧ100-4	100	70	900	80	630	400	400	2800	50...500	100;200	110

$I_{у,пр,и}$, А		$U_{у,пр,и\,max}$, В	Электрические и временные параметры при $T_п$ = 25°С						при $T_{п\,max}$			$R_{Тп-к}$, °С/Вт	Чертеж приложения
			$U_{ос,и}$ ($U_{ос}$), В	$I_{ос,и}$ ($I_{ос}$), А	при $U_{зс}$ = 12 В: $I_{у,от}$, мА	$U_{у,от}$, В	$I_{уд}$, мА	$t_{вкл}$, мкс	$t_{выкл}$, мкс	$I_{зс,п}$ ($I_{зс}$), мА	$I_{обр,п}$ ($I_{обр}$), мА		
min	max												
4	25	24	2,9	157	750	2,5	250	5	12...30	30	30	0,28	34
			2,9	157	600	2	200	5	20...30	30	30	0,28	34
4	25	24	2,9	157	750	2,5	250	5	12...30	30	30	0,28	34
			2,9	157	600	2	200	5	20...30	30	30	0,28	34
4	25	24	2,9	157	750	2,5	250	5	20; 30	30	30	0,28	34
			2,9	157	600	2	200	5	20...30	30	30	0,28	34
4	25	24	2,9	157	750	2,5	250	5	20; 30	30	30	0,28	34
			2,9	157	600	2	200	5	20...30	30	30	0,28	34
4	25	24	2,9	157	750	2,5	250	5	20; 30	30	30	0,28	34
4	25	24	2,9	157	750	2,5	250	5	20; 30	30	30	0,28	34
4	25	24	2,9	157	750	2,5	250	5	20; 30	30	30	0,28	34
4	25	24	2,9	157	750	2,5	250	5	20; 30	30	30	0,28	34
4	25	24	2,35	198	750	2,5	250	5	12...30	30	30	0,28	34
4	25	24	2,35	198	750	2,5	250	5	12...30	30	30	0,28	34
4	25	24	2,35	198	750	2,5	250	5	12...30	30	30	0,28	34
4	25	24	2,35	198	750	2,5	250	5	12...30	30	30	0,28	34
4	25	24	2,35	198	750	2,5	250	5	20; 30	30	30	0,28	34
4	25	24	2,35	198	750	2,5	250	5	20; 30	30	30	0,28	34
4	25	24	2,35	198	750	2,5	250	5	20; 30	30	30	0,28	34
4	25	24	2,35	198	750	2,5	250	5	20; 30	30	30	0,28	34
4	25	24	2,35	198	750	2,5	250	5	20; 30	30	30	0,28	34
4	25	24	2,35	198	750	2,5	250	5	20; 30	30	30	0,28	34
5	30	24	2,6	251	900	2,5	250	5	12...30	40	40	0,18	52
5	30	24	2,6	251	900	2,5	250	5	12...30	40	40	0,18	52
5	30	24	2,6	251	900	2,5	250	5	12...30	40	40	0,18	52
5	30	24	2,6	251	900	2,5	250	5	12...30	40	40	0,18	52
5	30	24	2,6	251	900	2,5	250	5	20; 30	40	40	0,18	52
5	30	24	2,6	251	900	2,5	250	5	20; 30	40	40	0,18	52
5	30	24	2,6	251	900	2,5	250	5	20; 30	40	40	0,18	52
5	30	24	2,6	251	900	2,5	250	5	20; 30	40	40	0,18	52
5	30	24	2,6	251	900	2,5	250	5	20; 30	40	40	0,18	52
5	30	24	2,6	251	900	2,5	250	5	20; 30	40	40	0,18	52
5	30	24	2	314	900	2,5	250	5	20; 30	40	40	0,18	52
5	30	24	2	314	900	2,5	250	5	20; 30	40	40	0.18	52

Тип прибора	Предельные значения параметров режима при $T_{п}$ max										
	$I_{ос,ср\,max}$ ($I_{ос\,max}$), A	$T_{к}$ ($T_{с}$), °C	$I_{ос,п\,max}$, A	$t_{и}$, мкс	f, Гц	$U_{зс,п}$ ($U_{зс}$), В	$U_{обр,п}$ ($U_{обр}$), В	$I_{ос,удр}$, А при $t_{и}$ = 10 мс, $U_{обр}$ = 0	$(du_{зс}/dt)_{кр}$, В/мкс	$(di_{ос}/dt)_{кр}$, А/мкс	$T_{п\,max}$, °C
ТЧ100-5	100	70	900	80	630	500	500	2800	50…500	100;200	110
ТЧ100С-5	100	70				500	500	2000	100; 200	100	110
ТЧ100-6	100	70	900	80	630	600	600	2800	50…500	100;200	110
ТЧ100С-6	100	70				600	600	2000	100; 200	100	110
ТЧ100-7	100	70	900	80	630	700	700	2800	50…500	100;200	110
ТЧ100С-7	100	70				700	700	2000	100; 200	100	110
ТЧ100-8	100	70	900	80	630	800	800	2800	50…500	100	110
ТЧ100С-8	100	70				800	800	2000	100; 200	100	110
ТЧ100-9	100	70	900	80	630	900	900	2800	50…500	100	110
ТЧ100-10	100	70	900	80	630	1000	1000	2800	50…500	100	110
ТЧ100-11	100	70	900	80	630	1100	1100	2800	50…500	100	110
ТЧ100-12	100	70	900	80	630	1200	1200	2800	50…500	100	110
ТЧ125-3	125	70	1000	80	630	300	300	3400	100…500	100;200	110
ТЧ125-4	125	70	1000	80	630	400	400	3400	100…500	100;200	110
ТЧ125-5	125	70	1000	80	630	500	500	3400	100…500	100;200	110
ТЧ125-6	125	70	1000	80	630	600	600	3400	100…500	100;200	110
ТЧ125-7	125	70	1000	80	630	700	700	3400	100…500	100	110
ТЧ125-8	125	70	1000	80	630	800	800	3400	100…500	100	110
ТЧ125-9	125	70	1000	80	630	900	900	3400	100…500	100	110
ТЧ125-10	125	70	1000	80	630	1000	1000	3400	100…500	100	110
ТЧ125-11	125	70	1000	80	630	1100	1100	3400	100…500	100	110
ТЧ125-12	125	70	1000	80	630	1200	1200	3400	100…500	100	110

$I_{у,пр,и}$, A		$U_{у,пр,и\,max}$, В	Электрические и временные параметры										$R_{Тп-к}$, °C/Вт	Чертеж приложения
			при $T_{п}$ = 25°C						при $T_{п}$ max					
					при $U_{зс}$ = 12 В									
min	max		$U_{ос,и}$ ($U_{ос}$), В	$I_{ос,и}$ ($I_{ос}$), A	$I_{у,от}$, мА	$U_{у,от}$, В	$I_{уд}$, мА	$t_{вкл}$, мкс	$t_{выкл}$, мкс	$I_{зс,п}$ ($I_{зс}$), мА	$I_{обр,п}$ ($I_{обр}$), мА			
5	30	24	2	314	900	2,5	250	5	20; 30	40	40	0,18	52	
			2,3	314	650	2	200	5	20…30	35	35	0,18	52	
5	30	24	2	314	900	2,5	250	5	20; 30	40	40	0,18	52	
			2,3	314	650	2	200	5	20…30	35	35	0,18	52	
5	30	24	2	314	900	2,5	250	5	20; 30	40	40	0,18	52	
			2,3	314	650	2	200	5	20…30	35	35	0,18	52	
5	30	24	2	314	900	2,5	250	5	30	40	40	0,18	52	
			2,3	314	650	2	200	5	20…30	35	35	0,18	52	
5	30	24	2	314	900	2,5	250	5	30	40	40	0,18	52	
5	30	24	2	314	900	2,5	250	5	30	40	40	0,18	52	
5	30	24	2	314	900	2,5	250	5	30	40	40	0,18	52	
5	30	24	2	314	900	2,5	250	5	30	40	40	0,18	52	
5	30	24	1,85	392	900	2,5	250	5	20; 30	40	40	0,18	52	
5	30	24	1,85	392	900	2,5	250	5	20; 30	40	40	0,18	52	
5	30	24	1,85	392	900	2,5	250	5	20; 30	40	40	0,18	52	
5	30	24	1,85	392	900	2,5	250	5	20; 30	40	40	0,18	52	
5	30	24	1,85	392	900	2,5	250	5	30	40	40	0,18	52	
5	30	24	1,85	392	900	2,5	250	5	30	40	40	0,18	52	
5	30	24	1,85	392	900	2,5	250	5	30	40	40	0,18	52	
5	30	24	1,85	392	900	2,5	250	5	30	40	40	0,18	52	
5	30	24	1,85	392	900	2,5	250	5	30	40	40	0,18	52	
5	30	24	1,85	392	900	2,5	250	5	30	40	40	0,18	52	

Тиристоры быстродействующие

Таблица 4

Тип прибора	Предельные значения параметров режима при $T_{п\ max}$											Электрические и временные параметры															Чертеж приложения
												$I_{у, пр, и}$, А			при $T_п = 25°C$							при $T_{п\ max}$				
	$I_{ос, ср\ max}$, А	$T_к$, °C	$I_{ос, п\ max}$, А	$t_и$, мкс	f, Гц	$U_{зс, п}$, В	$U_{обр, п}$, В	$I_{ос, удр}$, А при $t_и = 10$ мс, $U_{обр} = 0$	$(du_{зс}/dt)_{кр}$, В/мкс	$(di_{ос}/dt)_{кр}$, А/мкс	$T_{п\ max}$, °C	min	max	$U_{у, пр, и\ max}$, В	$U_{ос, и}$, В	$I_{ос, и}$, А	при $U_{зс} = 12$ В: $I_{у, от}$, мА	$U_{у, от}$, В	$I_{уд}$, А	$t_{вкл}$, мкс	$t_{зд}$, мкс	$t_{выкл}$, мкс	$I_{зс, и}$, мА	$I_{обр, и}$, мА	$R_{T\ п-к}$, °C/Вт	
2ТБ151-50-5	50	85				500	500	950	100...500	200	125				2,3	157	200	3	0,3	3,2		16; 20	20	20	0,4	20
ТБ151-50-5	50	85	600	50	630	500	500	1000	200...1000	400	125	0,5	12	30	2,5	157	120	2,5	0,2	2	1	16...25	20	20	0,32	20
2ТБ151-50-6	50	85				600	600	950	100...500	200	125				2,3	157	200	3	0,3	3,2		16; 20	20	20	0,4	20
ТБ151-50-6	50	85	600	50	630	600	600	1000	200...1000	400	125	0,5	12	30	2,5	157	120	2,5	0,2	2	1	16...25	20	20	0,32	20
2ТБ151-50-7	50	85				700	700	950	100...500	200	125				2,3	157	200	3	0,3	3,2		16; 20	20	20	0,4	20
ТБ151-50-7	50	85	600	50	630	700	700	1000	200...1000	400	125	0,5	12	30	2,5	157	120	2,5	0,2	2	1	16...25	20	20	0,32	20
2ТБ151-50-8	50	85				800	800	950	100; 200	100	125				2,3	157	200	3	0,3	3,2		20...32	20	20	0,4	20
ТБ151-50-8	50	85	600	50	630	800	800	1000	200...1000	400	125	0,5	12	30	2,5	157	120	2,5	0,2	2	1	16...25	20	20	0,32	20
2ТБ151-50-9	50	85				900	900	950	100; 200	100	125				2,3	157	200	3	0,3	3,2		20...32	20	20	0,4	20
ТБ151-50-9	50	85	600	50	630	900	900	1000	200...1000	400	125	0,5	12	30	2,5	157	120	2,5	0,2	2	1	16...25	20	20	0,32	20
2ТБ151-50-10	50	85				1000	1000	950	100; 200	100	125				2,3	157	200	3	0,3	3,2		20...32	20	20	0,4	20
ТБ151-50-10	50	85	600	50	630	1000	1000	1000	200...1000	400	125	0,5	12	30	2,5	157	120	2,5	0,2	2	1	20...32	20	20	0,32	20
2ТБ151-50-11	50	85				1100	1100	950	100; 200	100	125				2,3	157	200	3	0,3	3,2		40	20	20	0,4	20
ТБ151-50-11	50	85	600	50	630	1100	1100	1000	200...1000	400	125	0,5	12	30	2,5	157	120	2,5	0,2	2	1	20...32	20	20	0,32	20
ТБ151-50-12	50	85	600	50	630	1200	1200	1000	200...1000	400	125	0,5	12	30	2,5	157	120	2,5	0,2	2	1	20...32	20	20	0,32	20
ТБ151-63-5	63	85	800	50	630	500	500	1100	200...1000	400	125	0,5	12	30	2,15	198	120	2,5	0,2	2	1	16...25	20	20	0,32	20
ТБ151-63-6	63	85	800	50	630	600	600	1100	200...1000	400	125	0,5	12	30	2,15	198	120	2,5	0,2	2	1	16...25	20	20	0,32	20
ТБ151-63-7	63	85	800	50	630	700	700	1100	200...1000	400	125	0,5	12	30	2,15	198	120	2,5	0,2	2	1	16...25	20	20	0,32	20
ТБ151-63-8	63	85	800	50	630	800	800	1100	200...1000	400	125	0,5	12	30	2,15	198	120	2,5	0,2	2	1	16...25	20	20	0,32	20
ТБ151-63-9	63	85	800	50	630	900	900	1100	200...1000	400	125	0,5	12	30	2,15	198	120	2,5	0,2	2	1	16...25	20	20	0,32	20
ТБ151-63-10	63	85	800	50	630	1000	1000	1100	200...1000	400	125	0,5	12	30	2,15	198	120	2,5	0,2	2	1	20...32	20	20	0,32	20
ТБ151-63-11	63	85	800	50	630	1100	1100	1100	200...1000	400	125	0,5	12	30	2,15	198	120	2,5	0,2	2	1	20...32	20	20	0,32	20
ТБ151-63-12	63	85	800	50	630	1200	1200	1100	200...1000	400	125	0,5	12	30	2,15	198	120	2,5	0,2	2	1	20...32	20	20	0,32	20
2ТБ161-80-5	80	85				500	500	1900	100...500	400	125				2,2	251	200	3	0,35	3,2		16...32	30	30	0,24	53
ТБ161-80-5	80	85	800	40	1000	500	500	2200	200...1000	800	125	0,5	15	32	2,6	251	150	2,5	0,25	2	1	16...25	30	30	0,2	53
2ТБ261-80-5	80	85				500	500	1900	100...500	400	125				2,2	251	200	3	0,35	3,2		16...32	30	30	0,24	53
2ТБ161-80-6	80	85				600	600	1900	100...500	400	125				2,2	251	200	3	0,35	3,2		16...32	30	30	0,24	53
2ТБ261-80-6	80	85				600	600	1900	100...500	400	125				2,2	251	200	3	0,35	3,2		16...32	30	30	0,24	53
ТБ161-80-6	80	85	800	40	1000	600	600	2200	200...1000	800	125	0,5	15	32	2,6	251	150	2,5	0,25	2	1	16...25	30	30	0,2	53
ТБ251-80-6	80	90				600	600	1600	500; 1000	1250	125				2,2	251	150	2,5	0,25	3,2		20; 25	20	20	0,21	20
2ТБ161-80-7	80	85				700	700	1900	100...500	400	125				2,2	251	200	3	0,35	3,2		16...32	30	30	0,24	53
2ТБ261-80-7	80	85				700	700	1900	100...500	400	125				2,2	251	200	3	0,35	3,2		16...32	30	30	0,24	53
ТБ161-80-7	80	85	800	40	1000	700	700	2200	200...1000	800	125	0,5	15	32	2,6	251	150	2,5	0,25	2	1	16...25	30	30	0,2	53

Продолжение табл. 4

Тип прибора	Предельные значения параметров режима при $T_{п\ max}$											Электрические и временные параметры															$R_{T\ п\text{-}к}$, °C/Вт	Чертеж приложения
												при $T_п = 25$ °C								при $T_{п\ max}$								
	$I_{ос,ср\ max}$, А	$T_к$, °C	$I_{ос,п\ max}$, А	$t_и$, мкс	f, Гц	$U_{зс,п}$, В	$U_{обр,п}$, В	$I_{ос,удр}$, А при $t_и = 10$ мс, $U_{обр} = 0$	$(du_{зс}/dt)_{кр}$, В/мкс	$(di_{ос}/dt)_{кр}$, А/мкс	$T_{п\ max}$, °C	$I_{у,пр,и}$, А min	$I_{у,пр,и}$, А max	$U_{у,пр,и\ max}$, В	$U_{ос,и}$, В	$I_{ос,и}$, А	при $U_{зс} = 12$ В: $I_{у,от}$, мА	$U_{у,от}$, В	$I_{уд}$, А	$t_{вкл}$, мкс	$t_{зд}$, мкс	$t_{выкл}$, мкс	$I_{зс,и}$, мА	$I_{обр,и}$, мА		
ТБ251-80-7	80	90				700	700	1600	500; 1000	1250	125				2,2	251	150	2,5	0,25	3,2		20; 25	20	20	0,21	20
2ТБ161-80-8	80	85				800	800	1900	100; 200	200	125				2,2	251	200	3	0,35	3,2		32	30	30	0,24	53
2ТБ261-80-8	80	85				800	800	1900	100; 200	200	125				2,2	251	200	3	0,35	3,2		32	30	30	0,24	53
ТБ161-80-8	80	85	800	40	1000	800	800	2200	200...1000	800	125	0,5	15	32	2,6	251	150	2,5	0,25	2	1	16...25	30	30	0,2	53
ТБ251-80-8	80	90				800	800	1600	500; 1000	1250	125				2,2	251	150	2,5	0,25	3,2		20; 25	20	20	0,21	20
2ТБ161-80-9	80	85				900	900	1900	100; 200	200	125				2,2	251	200	3	0,35	3,2		32	30	30	0,24	53
2ТБ261-80-9	80	85				900	900	1900	100; 200	200	125				2,2	251	200	3	0,35	3,2		32	30	30	0,24	53
ТБ161-80-9	80	85	800	40	1000	900	900	2200	200...1000	800	125	0,5	15	32	2,6	251	150	2,5	0,25	2	1	16...25	30	30	0,2	53
ТБ251-80-9	80	90				900	900	1600	500; 1000	1250	125				2,2	251	150	2,5	0,25	3,2		20; 25	20	20	0,21	20
2ТБ161-80-10	80	85				1000	1000	1900	100; 200	200	125				2,2	251	200	3	0,35	3,2		32	30	30	0,24	53
2ТБ261-80-10	80	85				1000	1000	1900	100; 200	200	125				2,2	251	200	3	0,35	3,2		32	30	30	0,24	53
ТБ161-80-10	80	85	800	40	1000	1000	1000	2200	200...1000	800	125	0,5	15	32	2,6	251	150	2,5	0,25	2	1	20...32	30	30	0,2	53
ТБ251-80-10	80	90				1000	1000	1600	500; 1000	1250	125				2,2	251	150	2,5	0,25	3,2		20; 25	20	20	0,21	20
2ТБ161-80-11	80	85				1100	1100	1900	100; 200	200	125				2,2	251	200	3	0,35	3,2		40	30	30	0,24	53
2ТБ261-80-11	80	85				1100	1100	1900	100; 200	200	125				2,2	251	200	3	0,35	3,2		40	30	30	0,24	53
ТБ161-80-11	80	85	800	40	1000	1100	1100	2200	200...1000	800	125	0,5	15	32	2,6	251	150	2,5	0,25	2	1	20...32	30	30	0,2	53
ТБ251-80-11	80	90				1100	1100	1600	500; 1000	1250	125				2,2	251	150	2,5	0,25	3,2		20; 25	20	20	0,21	53
ТБ161-80-12	80	85	800	40	1000	1200	1200	2200	200...1000	800	125	0,5	15	32	2,6	251	150	2,5	0,25	2	1	20...32	30	30	0,2	20
ТБ251-80-12	80	90				1200	1200	1600	500; 1000	1250	125				2,2	251	150	2,5	0,25	3,2		20; 25	20	20	0,21	53
ТБ251-80-13	80	90				1300	1300	1600	500; 1000	1250	125				2,2	251	150	2,5	0,25	3,2		20; 25	20	20	0,21	20
ТБ251-80-14	80	90				1400	1400	1600	500; 1000	1250	125				2,2	251	150	2,5	0,25	3,2		20; 25	20	20	0,21	20
ТБ161-100-5	100	85	1000	30	1000	500	500	2500	200...1000	800	125	0,5	15	32	2,15	314	150	2,5	0,25	2	1	16...25	30	30	0,2	20
ТБ161-100-6	100	85	1000	30	1000	600	600	2500	200...1000	800	125	0,5	15	32	2,15	314	150	2,5	0,25	2	1	16...25	30	30	0,2	53
ТБ251-100-6	100	90				600	600	2000	500; 1000	1250	125				1,8	314	150	2,5	0,25	3,2		20; 25	20	20	0,21	20
ТБ161-100-7	100	85	1000	30	1000	700	700	2500	200...1000	800	125	0,5	15	32	2,15	314	150	2,5	0,25	2	1	16...25	30	30	0,2	53
ТБ251-100-7	100	90				700	700	2000	500; 1000	1250	125				1,8	314	150	2,5	0,25	3,2		20; 25	20	20	0,21	20
ТБ161-100-8	100	85	1000	30	1000	800	800	2500	200...1000	800	125	0,5	15	32	2,15	314	150	2,5	0,25	2	1	16...25	30	30	0,2	53
ТБ251-100-8	100	90				800	800	2000	500; 1000	1250	125				1,8	314	150	2,5	0,25	3,2		20; 25	20	20	0,21	20
ТБ161-100-9	100	85	1000	30	1000	900	900	2500	200...1000	800	125	0,5	15	32	2,15	314	150	2,5	0,25	2	1	16...25	30	30	0,2	53
ТБ251-100-9	100	90				900	900	2000	500; 1000	1250	125				1,8	314	150	2,5	0,25	3,2		20; 25	20	20	0,21	53
ТБ161-100-10	100	85	1000	30	1000	1000	1000	2500	200...1000	800	125	0,5	15	32	2,15	314	150	2,5	0,25	2	1	20...32	30	30	0,2	53
ТБ251-100-10	100	90				1000	1000	2000	500; 1000	1250	125				1,8	314	150	2,5	0,25	3,2		20; 25	20	20	0,21	20
ТБ161-100-11	100	85	1000	30	1000	1100	1100	2500	200...1000	800	125	0,5	15	32	2,15	314	150	2,5	0,25	2	1	20...32	30	30	0,2	53
ТБ251-100-11	100	90				1100	1100	2000	500; 1000	1250	125				1,8	314	150	2,5	0,25	3,2		20; 25	20	20	0,21	20
ТБ161-100-12	100	85	1000	30	1000	1200	1200	2500	200...1000	800	125	0,5	15	32	2,15	314	150	2,5	0,25	2	1	20...32	30	30	0,2	53

Тип прибора	Предельные значения параметров режима при $T_{п\,max}$: $I_{ос,ср\,max}$, А	$T_к$, °С	$I_{ос,п\,max}$, А	$t_и$, мкс	f, Гц	$U_{зс,п}$, В	$U_{обр,п}$, В	$I_{ос,удр}$, А при $t_и$ = 10 мс, $U_{обр}$ = 0	$(du_{зс}/dt)_{кр}$, В/мкс	$(di_{ос}/dt)_{кр}$, А/мкс	$T_{п\,max}$, °С	$I_{у,пр,и}$, А: min	max	$U_{у,пр,и\,max}$, В	Электрические и временные параметры при $T_п$ = 25°С: $U_{ос,и}$, В	$I_{ос,и}$, А	при $U_{зс}$ = 12 В: $I_{у,от}$, мА	$U_{у,от}$, В	$I_{уд}$, А	$t_{вкл}$, мкс	$t_{зд}$, мкс	при $T_{п\,max}$: $t_{выкл}$, мкс	$I_{зс,и}$, мА	$I_{обр,и}$, мА	$R_{T\,п\text{-}к}$, °С/Вт	Чертеж приложения
ТБ251-100-12	100	90				1200	1200	2000	500; 1000	1250	125				1,8	314	150	2,5	0,25	3,2		20; 25	20	20	0,21	20
ТБ251-100-13	100	90				1300	1300	2000	500; 1000	1250	125				1,8	314	150	2,5	0,25	3,2		20; 25	20	20	0,21	20
ТБ251-100-14	100	90				1400	1400	2000	500; 1000	1250	125				1,8	314	150	2,5	0,25	3,2		20; 25	20	20	0,21	20
ТБ261-125-6	125	88				600	600	3500	500; 1000	1000	125				2,2	392	150	2,5	0,25	3,2		20; 25	25	25	0,12	53
ТБ261-125-7	125	88				700	700	3500	500; 1000	1000	125				2,2	392	150	2,5	0,25	3,2		20; 25	25	25	0,12	53
ТБ261-125-8	125	88				800	800	3500	500; 1000	1000	125				2,2	392	150	2,5	0,25	3,2		20; 25	25	25	0,12	53
ТБ261-125-9	125	88				900	900	3500	500; 1000	1000	125				2,2	392	150	2,5	0,25	3,2		20; 25	25	25	0,12	53
ТБ261-125-10	125	88				1000	1000	3500	500; 1000	1000	125				2,2	392	150	2,5	0,25	3,2		20; 25	25	25	0,12	53
ТБ261-125-11	125	88				1100	1100	3500	500; 1000	1000	125				2,2	392	150	2,5	0,25	3,2		20; 25	25	25	0,12	53
ТБ261-125-12	125	88				1200	1200	3500	500; 1000	1000	125				2,2	392	150	2,5	0,25	3,2		20; 25	25	25	0,12	53
ТБ261-125-13	125	88				1300	1300	3500	500; 1000	1000	125				2,2	392	150	2,5	0,25	3,2		20; 25	25	25	0,12	53
ТБ261-125-14	125	88				1400	1400	3500	500; 1000	1000	125				2,2	392	150	2,5	0,25	3,2		20; 25	25	25	0,12	53
ТБ2-160-3	160	70	1000	100	1000	300	300	4000	100...1000	400	110	2	25	50	2	502	350	5,5	0,07	5	1	20...50	30	30	0,14	41
ТБ2-160-4	160	70	1000	100	1000	400	400	4000	100...1000	400	110	2	25	50	2	502	350	5,5	0,07	5	1	20...50	30	30	0,14	41
ТБ2-160-5	160	70	1000	100	1000	500	500	4000	100...1000	400	110	2	25	50	2	502	350	5,5	0,07	5	1	20...50	30	30	0,14	41
2ТБ171-160-5	160	85				500	500	4000	100...500	800	125				2,3	502	200	3	0,4	3,2		20...32	40	40	0,12	54
ТБ171-160-5	160	85	3500	40	630	500	500	4000	200...1000	800	125	0,5	23	24	2	502	250	2,5	0,3	2	1	20...32	40	40	0,12	54
ТБ2-160-6	160	70	1000	100	1000	600	600	4000	100...1000	400	110	2	25	50	2	502	350	5,5	0,07	5	1	20...50	30	30	0,14	41
2ТБ171-160-6	160	85				600	600	4000	100...500	800	125				2,3	502	200	3	0,4	3,2		20...32	40	40	0,12	54
ТБ171-160-6	160	85	3500	40	630	600	600	4000	200...1000	800	125	0,5	23	24	2	502	250	2,5	0,3	2	1	20...32	40	40	0,12	54
ТБ261-160-6	160	88				600	600	4000	500; 1000	1000	125				1,8	502	150	2,5	0,3	3,2		25; 32	25	25	0,12	53
ТБ2-160-7	160	70	1000	100	1000	700	700	4000	100...1000	400	110	2	25	50	2	502	350	5,5	0,07	5	1	20...50	30	30	0,14	41
2ТБ171-160-7	160	85				700	700	4000	100...500	800	125				2,3	502	200	3	0,4	3,2		20...32	40	40	0,12	54
ТБ171-160-7	160	85	3500	40	630	700	700	4000	200...1000	800	125	0,5	23	24	2	502	250	2,5	0,3	2	1	20...32	40	40	0,12	54
ТБ261-160-7	160	88				700	700	4000	500; 1000	1000	125				1,8	502	150	2,5	0,3	3,2		25; 32	25	25	0,12	53
ТБ2-160-8	160	70	1000	100	1000	800	800	4000	100...1000	400	110	2	25	50	2	502	350	5,5	0,07	5	1	20...50	30	30	0,14	41
2ТБ171-160-8	160	85				800	800	4000	100; 200	400	125				2,3	502	200	3	0,4	3,2		32...50	40	40	0,12	54
ТБ171-160-8	160	85	3500	40	630	800	800	4000	200...1000	800	125	0,5	23	24	2	502	250	2,5	0,3	2	1	20...32	40	40	0,12	54
ТБ261-160-8	160	88				800	800	4000	500; 1000	1000	125				1,8	502	150	2,5	0,3	3,2		25; 32	25	25	0,12	53
ТБ2-160-9	160	70	1000	100	1000	900	900	4000	100...1000	200	110	2	25	50	2	502	350	5,5	0,07	5	1	30; 50	30	30	0,14	41
2ТБ171-160-9	160	85				900	900	4000	100; 200	400	125				2,3	502	200	3	0,4	3,2		32...50	40	40	0,12	54
ТБ171-160-9	160	85	3500	40	630	900	900	4000	200...1000	800	125	0,5	23	24	2	502	250	2,5	0,3	2	1	20...32	40	40	0,12	54
ТБ261-160-9	160	88				900	900	4000	500; 1000	1000	125				1,8	502	150	2,5	0,3	3,2		25; 32	25	25	0,12	53
ТБ2-160-10	160	70	1000	100	1000	1000	1000	4000	100...1000	200	110	2	25	50	2	502	350	5,5	0,07	5	1	30; 50	30	30	0,14	41
2ТБ171-160-10	160	85				1000	1000	4000	100; 200	400	125				2,3	502	200	3	0,4	3,2		32...50	40	40	0,12	54

Продолжение табл. 4

Тип прибора	Предельные значения параметров режима при $T_{п\ max}$											Электрические и временные параметры														$R_{T\ п\text{-}к}$, °C/Вт	Чертеж приложения
												$I_{у,пр,и}$, А			при $T_п = 25°C$							при $T_{п\ max}$					
	$I_{ос,ср\ max}$, А	$T_к$, °C	$I_{ос,п\ max}$, А	$t_и$, мкс	f, Гц	$U_{зс,п}$, В	$U_{обр,п}$, В	$I_{ос,удр}$, А при $t_и = 10$ мс, $U_{обр} = 0$	$(du_{зс}/dt)_{кр}$, В/мкс	$(di_{ос}/dt)_{кр}$, А/мкс	$T_{п\ max}$, °C	min	max	$U_{у,пр,и\ max}$, В	$U_{ос,и}$, В	$I_{ос,и}$, А	при $U_{зс} = 12$ В: $I_{у,от}$, мА	$U_{у,от}$, В	$I_{уд}$, А	$t_{вкл}$, мкс	$t_{зд}$, мкс	$t_{выкл}$, мкс	$I_{зс,и}$, мА	$I_{обр,и}$, мА		
ТБ171-160-10	160	85	3500	40	630	1000	1000	4000	200...1000	800	125	0,5	23	24	2	502	250	2,5	0,3	2	1	32...50	40	40	0,12	54
ТБ261-160-10	160	88				1000	1000	4000	500; 1000	1000	125				1,8	502	150	2,5	0,3	3,2		25; 32	25	25	0,12	53
ТБ2-160-11	160	70	1000	100	1000	1100	1100	4000	100...1000	200	110	2	25	50	2	502	350	5,5	0,07	5	1	30; 50	30	30	0,14	41
2ТБ171-160-11	160	85				1100	1100	4000	100; 200	400	125				2,3	502	200	3	0,4	3,2		40...63	40	40	0,12	54
ТБ171-160-11	160	85	3500	40	630	1100	1100	4000	200...1000	800	125	0,5	23	24	2	502	250	2,5	0,3	2	1	32...50	40	40	0,12	54
ТБ261-160-11	160	88				1100	1100	4000	500; 1000	1000	125				1,8	502	150	2,5	0,3	3,2		25; 32	25	25	0,12	53
ТБ2-160-12	160	70	1000	100	1000	1200	1200	4000	100...1000	200	110	2	25	50	2	502	350	5,5	0,07	5	1	30; 50	30	30	0,14	41
ТБ171-160-12	160	85	3500	40	630	1200	1200	4000	200...1000	800	125	0,5	23	24	2	502	250	2,5	0,3	2	1	32...50	40	40	0,12	54
ТБ261-160-12	160	88				1200	1200	4000	500; 1000	1000	125				1,8	502	150	2,5	0,3	3,2		25; 32	25	25	0,12	53
ТБ261-160-13	160	88				1300	1300	4000	500; 1000	1000	125	2	25	50	2	502	350	5,5	0,07	5	1	30; 50	30	30	0,14	41
ТБ261-160-14	160	88				1400	1400	4000	500; 1000	1000	125	0,5	23	24	2	502	250	2,5	0,3	2	1	32...50	40	40	0,12	54
ТБ200-3	200	70	1000	100	1000	300	300	4500	100...1000	200	110				1,8	502	150	2,5	0,3	3,2		25; 32	25	25	0,12	53
ТБ3-200-3	200	70	1500	80	630	300	300	4500	100...1000	400	110				1,8	502	150	2,5	0,3	3,2		25; 32	25	25	0,12	53
ТБ200-4	200	70	1000	100	1000	400	400	4500	100...1000	200	110				1,8	502	150	2,5	0,3	3,2		25; 32	25	25	0,12	53
ТБ3-200-4	200	70	1500	80	630	400	400	4500	100...1000	400	110	0,4	20	50	2,4	628	350	5,5	0,07	5	1	20...50	30	30	0,091	55
ТБ200-5	200	70	1000	100	1000	500	500	4500	100...1000	200	110	2	25	50	1,7	628	350	5,5	0,07	5	1	20...50	30	30	0,14	41
ТБ3-200-5	200	70	1500	80	630	500	500	4500	100...1000	400	110	0,4	20	50	2,4	628	350	5,5	0,07	5	1	20...50	30	30	0,091	55
2ТБ133-200-5	200	85				500	500	4500	200...500	400	125	2	25	50	1,7	628	350	5,5	0,07	5	1	20...50	30	30	0,14	41
2ТБ171-200-5	200	85				500	500	4500	100...500	800	125				2,4	628	250	3	0,5	1,6...3,2		20...32	40	40	0,08	56
ТБ171-200-5	200	85	2000	40	630	500	500	5200	200...1000	800	125				1,9	628	250	3	0,4	3,2		20...32	40	40	0,12	54
ТБ200-6	200	70	1000	100	1000	600	600	4500	100...1000	200	110	0,5	23	24	1,75	628	250	2,5	0,3	2	1	20...32	40	40	0,12	54
ТБ3-200-6	200	70	1500	80	630	600	600	4500	100...1000	400	110	0,4	20	50	2,4	628	350	5,5	0,07	5	1	20...50	30	30	0,091	55
2ТБ133-200-6	200	85				600	600	4500	200...500	400	125	2	25	50	1,7	628	350	5,5	0,07	5	1	20...50	30	30	0,14	41
ТБ133-200-6	200	85	2000	60	1000	600	600	5200	200...1000	800	125				2,4	628	250	3	0,5	1,6...3,2		20...32	40	40	0,08	56
2ТБ171-200-6	200	85				600	600	4500	100...500	800	125	0,5	23	24	2,4	628	250	2,5	0,3	2	1	20...32	40	40	0,08	56
ТБ171-200-6	200	85	2000	40	630	600	600	5200	200...1000	800	125				1,9	628	200	3	0,4	3,2		20...32	40	40	0,12	54
ТБ271-200-6	200	90				600	600	6000	500; 1000	800	125	0,5	23	24	1,75	628	250	2,5	0,3	2	1	20...32	40	40	0,12	54
ТБ200-7	200	70	1000	100	1000	700	700	4500	100...1000	200	110				2,2	628	250	2,5	0,3	3,2		25; 32	35	35	0,075	54
ТБ3-200-7	200	70	1500	80	630	700	700	4500	100...1000	400	110	0,4	20	50	2,4	628	350	5,5	0,07	5,5	1	20...50	30	30	0,091	55
2ТБ133-200-7	200	85				700	700	4500	200...500	400	125	2	25	50	1,7	628	350	5,5	0,07	5,5	1	20...50	30	30	0,14	41
ТБ133-200-7	200	85	2000	60	1000	700	700	5200	200...1000	800	125				2,4	628	250	3	0,5	1,6...3,2		20...32	40	40	0,08	56
2ТБ171-200-7	200	85				700	700	4500	100...500	800	125	0,5	23	24	2,4	628	250	2,5	0,3	2	1	20...32	40	40	0,08	56
ТБ171-200-7	200	85	2000	40	630	700	700	5200	200...1000	800	125				1,9	628	200	3	0,4	3,2		20...32	40	40	0,12	54
ТБ271-200-7	200	90				700	700	6000	500; 1000	800	125	0,5	23	24	1,75	628	250	2,5	0,3	2	1	20...32	40	40	0,12	54
ТБ200-8	200	70	1000	100	1000	800	800	4500	100...1000	200	110				2,2	628	250	2,5	0,3	3,2		25; 32	35	35	0,075	54
												0,4	20	50	2,4	628	350	5,5	0,07	5	1	20...50	30	30	0,091	55

Тип прибора	Предельные значения параметров режима при $T_{п\ max}$											Электрические и временные параметры															$R_{T\ п\text{-}к}$, °С/Вт	Чертеж приложения
												$I_{у,пр,и}$, А			при $T_п = 25$°С							при $T_{п\ max}$						
	$I_{ос,ср\ max}$, А	$T_к$, °С	$I_{ос,п\ max}$, А	$t_и$, мкс	f, Гц	$U_{зс,п}$, В	$U_{обр,п}$, В	$I_{ос,удр}$, А при $t_и = 10$ мс, $U_{обр} = 0$	$(du_{зс}/dt)_{кр}$, В/мкс	$(di_{ос}/dt)_{кр}$, А/мкс	$T_{п\ max}$, °С	min	max	$U_{у,пр,и\ max}$, В	$U_{ос,и}$, В	$I_{ос,и}$, А	при $U_{зс} = 12$ В: $I_{у,от}$, мА	$U_{у,от}$, В	$I_{уд}$, А	$t_{вкл}$, мкс	$t_{зд}$, мкс	$t_{выкл}$, мкс	$I_{зс,и}$, мА	$I_{обр,и}$, мА			
ТБ3-200-8	200	70	1500	80	630	800	800	4500	100...1000	200	110	2	25	50	1,7	628	350	5,5	0,07	5	1	30; 50	30	30	0,14	41
2ТБ133-200-8	200	85				800	800	4500	200...500	400	125				2,4	628	250	3	0,5	1,6...3,2		25...40	40	40	0,08	56
ТБ133-200-8	200	85	2000	60	1000	800	800	5200	200...1000	800	125	0,5	23	24	2,4	628	250	2,5	0,3	2	1	20...32	40	40	0,08	56
2ТБ171-200-8	200	85				800	800	4500	100; 200	400	125				1,9	628	200	3	0,4	3,2		32...50	40	40	0,12	54
ТБ171-200-8	200	85	2000	40	630	800	800	5200	200...1000	800	125	0,5	23	24	1,75	628	250	2,5	0,3	2	1	20...32	40	40	0,12	54
ТБ271-200-8	200	90				800	800	6000	500; 1000	800	125				2,2	628	250	2,5	0,3	3,2		25; 32	35	35	0,075	54
ТБ200-9	200	70	1000	100	1000	900	900	4500	100...1000	100	110	0,4	20	50	2,4	628	350	5,5	0,07	5	1	30; 50	30	30	0,091	55
ТБ3-200-9	200	70	1500	80	630	900	900	4500	100...1000	200	110	2	25	50	1,7	628	350	5,5	0,07	5	1	30; 50	30	30	0,14	41
2ТБ133-200-9	200	85				900	900	4500	200...500	400	125				2,4	628	250	3	0,5	1,6...3,2		25...40	40	40	0,08	56
ТБ133-200-9	200	85	2000	60	1000	900	900	5200	200...1000	800	125	0,5	23	24	2,4	628	250	2,5	0,3	2	1	20...32	40	40	0,08	56
2ТБ171-200-9	200	85				900	900	4500	100; 200	400	125				1,9	628	200	3	0,4	3,2		32...50	40	40	0,12	54
ТБ171-200-9	200	85	2000	40	630	900	900	5200	200...1000	800	125	0,5	23	24	1,75	628	250	2,5	0,3	2	1	20...32	40	40	0,12	54
ТБ271-200-9	200	90				900	900	6000	500; 1000	800	125				2,2	628	250	2,5	0,3	3,2		25; 32	35	35	0,075	54
ТБ200-10	200	70	1000	100	1000	1000	1000	4500	100...1000	100	110	0,4	20	50	2,4	628	350	5,5	0,07	5	1	30; 50	30	30	0,091	55
ТБ3-200-10	200	70	1500	80	630	1000	1000	4500	100...1000	200	110	2	25	50	1,7	628	350	5,5	0,07	5	1	30; 50	30	30	0,14	41
2ТБ133-200-10	200	85				1000	1000	4500	200...500	400	125				2,4	628	250	3	0,5	1,6...3,2		25...40	40	40	0,08	56
ТБ133-200-10	200	85	2000	60	1000	1000	1000	5200	200...1000	800	125	0,5	23	24	2,4	628	250	2,5	0,3	2	1	32...50	40	40	0,08	56
2ТБ171-200-10	200	85				1000	1000	4500	100; 200	400	125				1,9	628	200	3	0,4	3,2		32...50	40	40	0,12	54
ТБ171-200-10	200	85	2000	40	630	1000	1000	5200	200...1000	800	125	0,5	23	24	1,75	628	250	2,5	0,3	2	1	32...50	40	40	0,12	54
ТБ271-200-10	200	90				1000	1000	6000	500; 1000	800	125				2,2	628	250	2,5	0,3	3,2		25; 32	35	35	0,075	54
ТБ200-11	200	70	1000	100	1000	1100	1100	4500	100...1000	100	110	0,4	20	50	2,4	628	350	5	0,07	5	1	30; 50	30	30	0,091	55
2ТБ133-200-11	200	85				1100	1100	4500	100; 200	400	125				2,4	628	250	3	0,5	1,6...3,2		32...50	40	40	0,08	56
ТБ133-200-11	200	85	2000	60	1000	1100	1100	5200	200...1000	800	125	0,5	23	24	2,4	628	250	2,5	0,3	2	1	32...50	40	40	0,08	56
2ТБ171-200-11	200	85				1100	1100	4500	100; 200	400	125				1,9	628	200	3	0,4	3,2		40...63	40	40	0,12	54
ТБ171-200-11	200	85	2000	40	630	1100	1100	5200	200...1000	800	125	0,5	23	24	1,75	628	250	2,5	0,3	2	1	32...50	40	40	0,12	54
ТБ271-200-11	200	90				1100	1100	6000	500; 1000	800	125				2,2	628	250	2,5	0,3	3,2		25; 32	35	35	0,075	54
ТБ200-12	200	70	1000	100	1000	1200	1200	4500	100...1000	100	110	0,4	20	50	2,4	628	350	5,5	0,07	5	1	30; 50	30	30	0,091	55
ТБ133-200-12	200	85	2000	60	1000	1200	1200	5200	200...1000	800	125	0,5	23	24	2,4	628	250	2,5	0,3	2	1	32...50	40	40	0,08	56
ТБ171-200-12	200	85	2000	40	630	1200	1200	5200	200...1000	800	125	0,5	23	24	1,75	628	250	2,5	0,3	2	1	32...50	40	40	0,12	54
ТБ271-200-12	200	90				1200	1200	6000	500; 1000	800	125				2,2	628	250	2,5	0,3	3,2		25; 32	35	35	0,075	54
ТБ271-200-13	200	90				1300	1300	6000	500; 1000	800	125				2,2	628	250	2,5	0,3	3,2		25; 32	35	35	0,075	54
ТБ271-200-14	200	90				1400	1400	6000	500; 1000	800	125				2,2	628	250	2,5	0,3	3,2		25; 32	35	35	0,075	54
ТБ250-3	250	70	1400	60	500	300	300	5000	100...1000	200	110	0,4	20	50	2	785	350	5,5	0,07	5	1	20...50	30	30	0,091	55
ТБ250-4	250	70	1400	60	500	400	400	5000	100...1000	200	110	0,4	20	50	2	785	350	5,5	0,07	5	1	20...50	30	30	0,091	55
ТБ250-5	250	70	1400	60	500	500	500	5000	100...1000	200	110	0,4	20	50	2	785	350	5,5	0,07	5	1	20...50	30	30	0,091	55

Тип прибора	Предельные значения параметров режима при $T_{п\,max}$											
	$I_{ос,ср\,max}$, А	$T_к$, °С	$I_{ос,п\,max}$, А	$t_и$, мкс	f, Гц	$U_{зс,п}$, В	$U_{обр,п}$, В	$I_{ос,удр}$, А при $t_и = 10$ мс, $U_{обр} = 0$	$(du_{зс}/dt)_{кр}$, В/мкс	$(di_{ос}/dt)_{кр}$, А/мкс	$T_{п\,max}$, °С
2ТБ133-250-5	250	85				500	500	5000	200...500	400	125
ТБ250-6	250	70	1400	60	500	600	600	5000	100...1000	200	110
2ТБ133-250-6	250	85				600	600	5000	200...500	400	125
ТБ133-250-6	250	85	2000	40	1600	600	600	5500	200...1000	800	125
ТБ271-250-6	250	90				600	600	7000	500; 1000	800	125
ТБ250-7	250	70	1400	60	500	700	700	5000	100...1000	200	110
2ТБ133-250-7	250	85				700	700	5000	200...500	400	125
ТБ133-250-7	250	85	2000	40	1600	700	700	5500	200...1000	800	125
ТБ271-250-7	250	90				700	700	7000	500; 1000	800	125
ТБ250-8	250	70	1400	60	500	800	800	5000	100...1000	100	110
2ТБ133-250-8	250	85				800	800	5000	200...500	400	125
ТБ133-250-8	250	85	2000	40	1600	800	800	5500	200...1000	800	125
ТБ271-250-8	250	90				800	800	7000	500; 1000	800	125
ТБ250-9	250	70	1400	60	500	900	900	5000	100...1000	100	110
2ТБ133-250-9	250	85				900	900	5000	200...500	400	125
ТБ133-250-9	250	85	2000	40	1600	900	900	5500	200...1000	800	125
ТБ271-250-9	250	90				900	900	7000	500; 1000	800	125
ТБ250-10	250	70	1400	60	500	1000	1000	5000	100...1000	100	110
2ТБ133-250-10	250	85				1000	1000	5000	200...500	400	125
ТБ133-250-10	250	85	2000	40	1600	1000	1000	5500	200...1000	800	125
ТБ271-250-10	250	90				1000	1000	7000	500; 1000	800	125
2ТБ133-250-11	250	85				1100	1100	5000	100; 200	400	125
ТБ133-250-11	250	85	2000	40	1600	1100	1100	5500	200...1000	800	125
ТБ271-250-11	250	90				1100	1100	7000	500; 1000	800	125
ТБ133-250-12	250	85	2000	40	1600	1200	1200	5500	200...1000	800	125
ТБ271-250-12	250	90				1200	1200	7000	500; 1000	800	125
ТБ271-250-13	250	90				1300	1300	7000	500; 1000	800	125
ТБ271-250-14	250	90				1400	1400	7000	500; 1000	800	125
ТБ320-3	320	70	1000	60	1000	300	300	6000	100...1000	200	110
ТБ320-4	320	70	1000	60	1000	400	400	6000	100...1000	200	110
ТБ320-5	320	70	1000	60	1000	500	500	6000	100...1000	200	110
2ТБ143-320-5	320	85				500	500	6000	200...500	400	125
ТБ320-6	320	70	1000	60	1000	600	600	6000	100...1000	200	110
2ТБ143-320-6	320	85				600	600	6000	200...500	400	125
ТБ143-320-6	320	85	4500	40	630	600	600	6000	200...1000	800	125
ТБ320-7	320	70	1000	60	1000	700	700	6000	100...1000	200	110

$I_{у,пр,и}$, А		$U_{у,пр,и\,max}$, В	Электрические и временные параметры при $T_п = 25°C$							при $T_{п\,max}$			$R_{T\,п\text{-}к}$, °С/Вт	Чертеж приложения
					при $U_{зс} = 12$ В									
min	max		$U_{ос,и}$, В	$I_{ос,и}$, А	$I_{у,от}$, мА	$U_{у,от}$, В	$I_{уд}$, А	$t_{вкл}$, мкс	$t_{зд}$, мкс	$t_{выкл}$, мкс	$I_{зс,и}$, мА	$I_{обр,и}$, мА		
			2,2	785	250	3	0,5	1,6...3,2		20...32	40	40	0,08	56
0,4	20	50	2	785	350	5,5	0,07	5	1	20...50	30	30	0,091	55
			2,2	785	250	3	0,5	1,6...3,2		20...32	40	40	0,08	56
0,5	23	24	2	785	250	2,5	0,3	2	1	20...32	40	40	0,08	56
			1,8	785	250	2,5	0,3	3,2		32; 40	35	35	0,075	54
0,4	20	50	2	785	350	5,5	0,07	5	1	20...50	30	30	0,091	55
			2,2	785	250	3	0,5	1,6...3,2		20...32	40	40	0,08	56
0,5	23	24	2	785	250	2,5	0,3	2	1	20...32	40	40	0,08	56
			1,8	785	250	2,5	0,3	3,2		32; 40	35	35	0,075	54
0,4	20	50	2	785	350	5,5	0,07	5	1	30; 50	30	30	0,091	55
			2,2	785	250	3	0,5	1,6...3,2		25...40	40	40	0,08	56
0,5	23	24	2	785	250	2,5	0,3	2	1	20...32	40	40	0,08	56
			1,8	785	250	2,5	0,3	3,2		32; 40	35	35	0,075	54
0,4	20	50	2	785	350	5,5	0,07	5	1	30; 50	30	30	0,091	55
			2,2	785	250	3	0,5	1,6...3,2		25...40	40	40	0,08	56
0,5	23	24	2	785	250	2,5	0,3	2	1	32...50	40	40	0,08	56
			1,8	785	250	2,5	0,3	3,2		32; 40	35	35	0,075	54
			2,2	785	250	3	0,5	1,6...3,2		32...50	40	40	0,08	56
0,5	23	24	2	785	250	2,5	0,3	2	1	32...50	40	40	0,08	56
			1,8	785	250	2,5	0,3	3,2		32; 40	35	35	0,075	54
0,5	23	24	2	785	250	2,5	0,3	2	1	32...50	40	40	0,08	56
			1,8	785	250	2,5	0,3	3,2		32; 40	35	35	0,075	54
			1,8	785	250	2,5	0,3	3,2		32; 40	35	35	0,075	54
			1,8	785	250	2,5	0,3	3,2		32; 40	35	35	0,075	54
2	40	50	2,8	1005	400	5,5	0,08	5	1,5	30; 50	35	35	0,06	58
2	40	50	2,8	1005	400	5,5	0,08	5	1,5	30; 50	35	35	0,06	58
2	40	50	2,8	1005	400	5,5	0,08	5	1,5	30; 50	35	35	0,06	58
			2,5	1005	280	3	0,6	2...4		25...40	50	50	0,05	59
2	40	50	2,8	1005	400	5,5	0,08	5	1,5	30; 50	35	35	0,06	58
			2,5	1005	280	3	0,6	2...4		25...40	50	50	0,05	59
0,5	23	30	2,5	1005	280	2,5	0,3	2,5	1,3	25...40	50	50	0,05	59
2	40	50	2,8	1005	400	5,5	0,08	5	1,5	30; 50	35	35	0,06	58

Тип прибора	Предельные значения параметров режима при $T_{п\ max}$										
	$I_{ос,ср\ max}$, А	$T_к$, °С	$I_{ос,п\ max}$, А	$t_и$, мкс	f, Гц	$U_{зс,п}$, В	$U_{обр,п}$, В	$I_{ос,удр}$, А при $t_и$ = 10 мс, $U_{обр}$ = 0	$(du_{зс}/dt)_{кр}$, В/мкс	$(di_{ос}/dt)_{кр}$, А/мкс	$T_{п\ max}$, °С
2ТБ143-320-7	320	85				700	700	6000	200...500	400	125
ТБ143-320-7	320	85	4500	40	630	700	700	6000	200...1000	800	125
ТБ320-8	320	70	1000	60	1000	800	800	6000	100...1000	200	110
2ТБ143-320-8	320	85				800	800	6000	200...500	400	125
ТБ143-320-8	320	85	4500	40	630	800	800	6000	200...1000	800	125
ТБ320-9	320	70	1000	60	1000	900	900	6000	100...500	100	110
2ТБ143-320-9	320	85				900	900	6000	200...500	400	125
ТБ143-320-9	320	85	4500	40	630	900	900	6000	200...1000	800	125
ТБ320-10	320	70	1000	60	1000	1000	1000	6000	100...500	100	110
2ТБ143-320-10	320	85				1000	1000	6000	200...500	400	125
ТБ143-320-10	320	85	4500	40	630	1000	1000	6000	200...1000	800	125
ТБ320-11	320	70	1000	60	1000	1100	1100	6000	100...500	100	110
2ТБ143-320-11	320	85				1100	1100	6000	100; 200	400	125
ТБ143-320-11	320	85	4500	40	630	1100	1100	6000	200...1000	800	125
ТБ320-12	320	70	1000	60	1000	1200	1200	6000	100...500	100	110
ТБ143-320-12	320	85	4500	40	630	1200	1200	6000	200...1000	800	125
ТБ400-3	400	70	2000	80	630	300	300	7000	100...1000	200	110
ТБ400-4	400	70	2000	80	630	400	400	7000	100...1000	200	110
ТБ400-5	400	70	2000	80	630	500	500	7000	100...1000	200	110
2ТБ143-400-5	400	85				500	500	7000	200...500	400	125
ТБ400-6	400	70	2000	80	630	600	600	7000	100...1000	200	110
2ТБ143-400-6	400	85				600	600	7000	200...500	400	125
ТБ143-400-6	400	85	5000	80	630	600	600	7000	200...1000	800	125
ТБ400-7	400	70	2000	80	630	700	700	7000	100...1000	200	110
2ТБ143-400-7	400	85				700	700	7000	200...500	400	125
ТБ143-400-7	400	85	5000	80	630	700	700	7000	200...1000	800	125
ТБ400-8	400	70	2000	80	630	800	800	7000	100...500	100	110
2ТБ143-400-8	400	85				800	800	7000	200...500	400	125
ТБ143-400-8	400	85	5000	80	630	800	800	7000	200...1000	800	125
ТБ400-9	400	70	2000	80	630	900	900	7000	100...500	100	110
2ТБ143-400-9	400	85				900	900	7000	200...500	400	125
ТБ143-400-9	400	85	5000	80	630	900	900	7000	200...1000	800	125
ТБ400-10	400	70	2000	80	630	1000	1000	7000	100...500	100	110
2ТБ143-400-10	400	85				1000	1000	7000	200...500	400	125
ТБ143-400-10	400	85	5000	80	630	1000	1000	7000	200...1000	800	125

$I_{у,пр,и}$, А			Электрические и временные параметры при $T_п = 25°C$												
					при $U_{зс}$ = 12 В				при $T_{п\ max}$						
min	max	$U_{у,пр,и\ max}$, В	$U_{ос,и}$, В	$I_{ос,и}$, А	$I_{у,от}$, мА	$U_{у,от}$, В	$I_{уд}$, А	$t_{вкл}$, мкс	$t_{зд}$, мкс	$t_{выкл}$, мкс	$I_{зс,и}$, мА	$I_{обр,и}$, мА	$R_{T\ п\text{-}к}$, °С/Вт	Чертеж приложения
			2,5	1005	280	3	0,6	2...4		25...40	50	50	0,05	59
0,5	23	30	2,5	1005	280	2,5	0,3	2,5	1,3	25...40	50	50	0,05	59
2	40	50	2,8	1005	400	5,5	0,08	5	1,5	30; 50	35	35	0,06	58
			2,5	1005	280	3	0,6	2...4		25...40	50	50	0,05	59
0,5	23	30	2,5	1005	280	2,5	0,3	2,5	1,3	25...40	50	50	0,05	59
2	40	50	2,8	1005	400	5,5	0,08	5	1,5	30...50	35	35	0,06	58
			2,5	1005	280	3	0,6	2...4		25...40	50	50	0,05	59
0,5	23	30	2,5	1005	280	2,5	0,3	2,5	1,3	25...40	50	50	0,05	59
2	40	50	2,8	1005	400	5,5	0,08	5	1,5	30; 50	35	35	0,06	58
			2,5	1005	280	3	0,6	2...4		25...40	50	50	0,05	59
0,5	23	30	2,5	1005	280	2,5	0,3	2,5	1,3	32...50	50	50	0,05	59
2	40	50	2,8	1005	400	5,5	0,08	5	1,5	30; 50	35	35	0,06	58
			2,5	1005	280	3	0,6	2...4		32...50	50	50	0,05	59
0,5	23	30	2,5	1005	280	2,5	0,3	2,5	1,3	32...50	50	50	0,05	59
2	40	50	2,8	1005	400	5,5	0,08	5	1,5	30; 50	35	35	0,06	58
0,5	23	30	2,5	1005	280	2,5	0,3	2,5	1,3	32...50	50	50	0,05	59
2	40	50	2,1	1256	400	5,5	0,08	5	1,5	30; 50	35	35	0,06	58
2	40	50	2,1	1256	400	5,5	0,08	5	1,5	30; 50	35	35	0,06	58
2	40	50	2,1	1256	400	5,5	0,08	5	1,5	30; 50	35	35	0,06	58
			2,1	1256	280	3	0,6	2...4		25...40	50	50	0,05	59
2	40	50	2,1	1256	400	5,5	0,08	5	1,5	30; 50	35	35	0,06	58
			2,1	1256	280	3	0,6	2...4		25...40	50	50	0,05	59
0,5	23	30	2,1	1256	280	2,5	0,3	2,5	1,3	25...40	50	50	0,05	59
2	40	50	2,1	1256	400	5,5	0,08	5	1,5	30; 50	35	35	0,06	58
			2,1	1256	280	3	0,6	2...4		25...40	50	50	0,05	59
0,5	23	30	2,1	1256	280	2,5	0,3	2,5	1,3	25...40	50	50	0,05	59
2	40	50	2,1	1256	400	5,5	0,08	5	1,5	30; 50	35	35	0,06	58
			2,1	1256	280	3	0,6	2...4		25...40	50	50	0,05	59
0,5	23	30	2,1	1256	280	2,5	0,3	2,5	1,3	25...40	50	50	0,05	59
2	40	50	2,1	1256	400	5,5	0,08	5	1,5	30; 50	35	35	0,06	58
			2,1	1256	280	3	0,6	2...4		25...40	50	50	0,05	59
0,5	23	30	2,1	1256	280	2,5	0,3	2,5	1,3	32...50	50	50	0,05	59

Тип прибора	Предельные значения параметров режима при $T_{п\,max}$											
	$I_{ос,ср\,max}$, А	$T_к$, °С	$I_{ос,п\,max}$, А	$t_и$, мкс	f, Гц	$U_{зс,п}$, В	$U_{обр,п}$, В	$I_{ос,удр}$, А при $t_и$ = 10 мс, $U_{обр}$ = 0	$(du_{зс}/dt)_{кр}$, В/мкс	$(di_{ос}/dt)_{кр}$, А/мкс	$T_{п\,max}$, °С	
2ТБ143-400-11	400	85				1100	1100	7000	100; 200	400	125	
ТБ143-400-11	400	85	5000	80	630	1100	1100	7000	200...1000	800	125	
ТБ143-400-12	400	85	5000	80	630	1200	1200	7000	200...1000	800	125	
2ТБ253-630-5	630	85				500	500	9000	200...500	400	125	
ТБ153-630-6	630	85	6000	90	1000	600	600	10000	200...1000	800	125	
2ТБ253-630-6	630	85				600	600	9000	200...500	400	125	
ТБ153-630-7	630	85	6000	90	1000	700	700	10000	200...1000	800	125	
2ТБ253-630-7	630	85				700	700	9000	200...500	400	125	
ТБ153-630-8	630	85	6000	90	1000	800	800	10000	200...1000	800	125	
2ТБ253-630-8	630	85				800	800	9000	200...500	400	125	
ТБ153-630-9	630	85	6000	90	1000	900	900	10000	200...1000	800	125	
2ТБ253-630-9	630	85				900	900	9000	200...500	400	125	
ТБ153-630-10	630	85	6000	90	1000	1000	1000	10000	200...1000	800	125	
2ТБ253-630-10	630	85				1000	1000	9000	200...500	400	125	
ТБ153-630-11	630	85	6000	90	1000	1100	1100	10000	200...1000	800	125	
2ТБ253-630-11	630	85				1100	1100	9000	100; 200	400	125	
ТБ153-630-12	630	85	6000	90	1000	1200	1200	10000	200...1000	800	125	
ТБ353-630-12	630	85				1200	1200	18000	320...1000	1250	125	
ТБ353-630-13	630	85				1300	1300	18000	320...1000	1250	125	
ТБ353-630-14	630	85				1400	1400	18000	320...1000	1250	125	
ТБ353-630-15	630	85				1500	1500	18000	320...1000	1250	125	
ТБ353-630-16	630	85				1600	1600	18000	320...1000	1250	125	
ТБ363-630-18	630	85				1800	1800	18000	320...1000	1250	125	
ТБ353-630-20	630	85				2000	2000	18000	320...1000	1250	125	
2ТБ253-800-5	800	85				500	500	10000	200...500	400	125	
ТБ153-800-6	800	85	7000	100	1000	600	600	12000	200...1000	800	125	
2ТБ253-800-6	800	85				600	600	10000	200...500	400	125	
ТБ253-800-6	800	85	6000	90	1000	600	600	20000	200...1000	800	125	
ТБ153-800-7	800	85	7000	100	1000	700	700	12000	200...1000	800	125	
2ТБ253-800-7	800	85				700	700	10000	200...500	400	125	
ТБ253-800-7	800	85	6000	90	1000	700	700	20000	200...1000	800	125	
ТБ153-800-8	800	85	7000	100	1000	800	800	12000	200...1000	800	125	
2ТБ253-800-8	800	85				800	800	10000	200...500	400	125	
ТБ253-800-8	800	85	6000	90	1000	800	800	20000	200...1000	800	125	
ТБ153-800-9	800	85	7000	100	1000	900	900	12000	200...1000	800	125	

$I_{у,пр,и}$, А		$U_{у,пр,и\,max}$, В	Электрические и временные параметры при $T_п = 25°C$							при $T_{п\,max}$			$R_{T\,п\text{-}к}$, °С/Вт	Чертеж приложения
			$U_{ос,и}$, В	$I_{ос,и}$, А	при $U_{зс}$ = 12 В: $I_{у,от}$, мА	$U_{у,от}$, В	$I_{уд}$, А	$t_{вкл}$, мкс	$t_{зд}$, мкс	$t_{выкл}$, мкс	$I_{зс,и}$, мА	$I_{обр,и}$, мА		
min	max													
			2,1	1256	280	3	0,6	2...4		32...50	50	50	0,05	59
0,5	23	30	2,1	1256	280	2,5	0,3	2,5	1,3	32...50	50	50	0,05	59
0,5	23	30	2,1	1256	280	2,5	0,3	2,5	1,3	32...50	50	50	0,05	59
			2,5	1978	300	3	0,7	3,2...4		40...63	70	70	0,03	60
0,5	23	30	2,2	1978	280	2,5	0,3	3,2	1,7	32...63	70	70	0,03	60
			2,5	1978	300	3	0,7	3,2...4		40...63	70	70	0,03	60
0,5	23	30	2,2	1978	280	2,5	0,3	3,2	1,7	32...63	70	70	0,03	60
			2,5	1978	300	3	0,7	3,2...4		40...63	70	70	0,03	60
0,5	23	30	2,2	1978	280	2,5	0,3	3,2	1,7	32...63	70	70	0,03	60
			2,5	1978	300	3	0,7	3,2...4		40...63	70	70	0,03	60
0,5	23	30	2,2	1978	280	2,5	0,3	3,2	1,7	40...63	70	70	0,03	60
			2,5	1978	300	3	0,7	3,2...4		50; 63	70	70	0,03	60
0,5	23	30	2,2	1978	280	2,5	0,3	3,2	1,7	40...63	70	70	0,03	60
			2,5	1978	300	3	0,3	4		32...50	100	100	0,025	60
			2,5	1978	300	3	0,3	4		32...50	100	100	0,025	60
			2,5	1978	300	3	0,3	4		32...50	100	100	0,025	60
			2,5	1978	300	3	0,3	4		40...63	100	100	0,025	60
			2,5	1978	300	3	0,3	4		40...63	100	100	0,025	60
			2,5	1978	300	3	0,3	4		40...63	100	100	0,025	60
			2,2	2512	300	3	0,7	3,2...4		40...63	70	70	0,03	60
0,5	23	30	1,8	2512	280	2,5	0,3	3,2	1,7	32...63	70	70	0,03	60
			2,2	2512	300	3	0,7	3,2...4		40...63	70	70	0,03	60
1	23	26	2,25	2512	250	2,5	0,3	4	2,1	32...63	70	70	0,025	60
0,5	23	30	1,8	2512	280	2,5	0,3	3,2	1,7	32...63	70	70	0,03	60
			2,2	2512	300	3	0,7	3,2...4		40...63	70	70	0,03	60
1	23	26	2,25	2512	250	2,5	0,3	4	2,1	32...63	70	70	0,025	60
0,5	23	30	1,8	2512	280	2,5	0,3	3,2	1,7	32...63	70	70	0,03	60
			2,2	2512	300	3	0,7	3,2...4		40...63	70	70	0,03	60
1	23	26	2,25	2512	250	2,5	0,3	4	2,1	32...63	70	70	0,025	60
0,5	23	30	1,8	2512	280	2,5	0,3	3,2	1,7	32...63	70	70	0,03	60

Тип прибора	Предельные значения параметров режима при $T_{п\,max}$: $I_{ос,\,ср\,max}$, А	$T_к$, °С	$I_{ос,\,п\,max}$, А	$t_и$, мкс	f, Гц	$U_{зс,\,п}$, В	$U_{обр,\,п}$, В	$I_{ос,\,удр}$, А при $t_и$ = 10 мс, $U_{обр}$ = 0	$(du_{зс}/dt)_{кр}$, В/мкс	$(di_{ос}/dt)_{кр}$, А/мкс	$T_{п\,max}$, °С	Электрические и временные параметры: $I_{у,\,пр,\,и}$, А min	max	$U_{у,\,пр,\,и\,max}$, В	при $T_п$ = 25°С: $U_{ос,\,и}$, В	$I_{ос,\,и}$, А	при $U_{зс}$ = 12 В: $I_{у,\,от}$, мА	$U_{у,\,от}$, В	$I_{уд}$, А	$t_{вкл}$, мкс	$t_{зд}$, мкс	при $T_{п\,max}$: $t_{выкл}$, мкс	$I_{зс,\,и}$, мА	$I_{обр,\,и}$, мА	$R_{T\,п\text{-}к}$, °С/Вт	Чертеж приложения
2ТБ253-800-9	800	85				900	900	10000	200...500	400	125				2,2	2512	300	3	0,7	3,2...4		40...63	70	70	0,03	60
ТБ253-800-9	800	85	6000	90	1000	900	900	20000	200...1000	800	125	1	23	26	2,25	2512	250	2,5	0,3	4	2,1	32...63	70	70	0,025	60
ТБ153-800-10	800	85	7000	100	1000	1000	1000	12000	200...1000	800	125	0,5	23	30	1,8	2512	280	2,5	0,3	3,2	1,7	40...63	70	70	0,03	60
2ТБ253-800-10	800	85				1000	1000	10000	200...500	400	125				2,2	2512	300	3	0,7	3,2...4		40...63	70	70	0,03	60
ТБ253-800-10	800	85	6000	90	1000	1000	1000	20000	200...1000	800	125	1	23	26	2,25	2512	250	2,5	0,3	4	2,1	32...63	70	70	0,025	60
ТБ153-800-11	800	85	7000	100	1000	1100	1100	12000	200...1000	800	125	0,5	23	30	1,8	2512	280	2,5	0,3	3,2	1,7	40...63	70	70	0,03	60
2ТБ253-800-11	800	85				1100	1100	10000	100; 200	400	125				2,2	2512	300	3	0,7	3,2...4		50; 63	70	70	0,03	60
ТБ253-800-11	800	85	6000	90	1000	1100	1100	20000	200...700	800	125	1	23	26	2,25	2512	250	2,5	0,3	4	2,1	32...63	70	70	0,025	60
ТБ153-800-12	800	85	7000	100	1000	1200	1200	12000	200...1000	800	125	0,5	23	30	1,8	2512	280	2,5	0,3	3,2	1,7	40...63	70	70	0,03	60
ТБ253-800-12	800	85	6000	90	1000	1200	1200	20000	200...700	800	125	1	23	26	2,25	2512	250	2,5	0,3	4	2,1	32...63	70	70	0,025	60
ТБ353-800-12	800	82				1200	1200	17000	320...1000	1250	125				2,8	2512	240	4	0,3	4		50; 63	180	180	0,025	60
ТБ253-800-13	800	85	6000	90	1000	1300	1300	20000	200...700	800	125	1	23	26	2,25	2512	250	2,5	0,3	4	2,1	32...63	70	70	0,025	60
ТБ353-800-13	800	82				1300	1300	17000	320...1000	1250	125				2,8	2512	240	4	0,3	4		50; 63	180	180	0,025	60
ТБ253-800-14	800	85	6000	90	1000	1400	1400	20000	200...700	800	125	1	23	26	2,25	2512	250	2,5	0,3	4	2,1	32...63	70	70	0,025	60
ТБ353-800-14	800	82				1400	1400	17000	320...1000	1250	125				2,8	2512	240	4	0,3	4		50; 63	180	180	0,025	60
ТБ353-800-15	800	82				1500	1500	17000	320...1000	1250	125				2,8	2512	240	4	0,3	4		50; 63	180	180	0,025	60
ТБ353-800-16	800	82				1600	1600	17000	320...1000	1250	125				2,8	2512	240	4	0,3	4		50; 63	180	180	0,025	60
ТБ353-800-18	800	82				1800	1800	17000	320...1000	1250	125				2,8	2512	240	4	0,3	4		50; 63	180	180	0,025	60
ТБ353-800-20	800	82				2000	2000	17000	320...1000	1250	125				2,8	2512	240	4	0,3	4		50; 63	180	180	0,025	60
ТБ253-1000-6	1000	85	7000	80	1000	600	600	21000	200...1000	800	125	1	23	26	1,9	3140	250	2,5	0,3	4	2,1	32...63	70	70	0,025	60
ТБ253-1000-7	1000	85	7000	80	1000	700	700	21000	200...1000	800	125	1	23	26	1,9	3140	250	2,5	0,3	4	2,1	32...63	70	70	0,025	60
ТБ253-1000-8	1000	85	7000	80	1000	800	800	21000	200...1000	800	125	1	23	26	1,9	3140	250	2,5	0,3	4	2,1	32...63	70	70	0,025	60
ТБ253-1000-9	1000	85	7000	80	1000	900	900	21000	200...1000	800	125	1	23	26	1,9	3140	250	2,5	0,3	4	2,1	32...63	70	70	0,025	60
ТБ253-1000-10	1000	85	7000	80	1000	1000	1000	21000	200...1000	800	125	1	23	26	1,9	3140	250	2,5	0,3	4	2,1	32...63	70	70	0,025	60
ТБ253-1000-11	1000	85	7000	80	1000	1100	1100	21000	200...700	800	125	1	23	26	1,9	3140	250	2,5	0,3	4	2,1	32...63	70	70	0,025	60
ТБ253-1000-12	1000	85	7000	80	1000	1200	1200	21000	200...700	800	125	1	23	26	1,9	3140	250	2,5	0,3	4	2,1	32...63	70	70	0,025	60
ТБ353-1000-12	1000	82				1200	1200	18000	320...1000	1250	125				2,3	3140	240	4	0,3	4		50; 63	180	180	0,025	60
ТБ253-1000-13	1000	85	7000	80	1000	1300	1300	21000	200...700	800	125	1	23	26	1,9	3140	250	2,5	0,3	4	2,1	32...63	70	70	0,025	60
ТБ353-1000-13	1000	82				1300	1300	18000	320...1000	1250	125				2,3	3140	240	4	0,3	4		50; 63	180	180	0,025	60
ТБ253-1000-14	1000	85	7000	80	1000	1400	1400	21000	200...700	800	125	1	23	26	1,9	3140	250	2,5	0,3	4	2,1	32...63	70	70	0,025	60
ТБ353-1000-14	1000	82				1400	1400	18000	320...1000	1250	125				2,3	3140	240	4	0,3	4		50; 63	180	180	0,025	60
ТБ353-1000-15	1000	82				1500	1500	18000	320...1000	1250	125				2,3	3140	240	4	0,3	4		50; 63	180	180	0,025	60
ТБ353-1000-16	1000	82				1600	1600	18000	320...1000	1250	125				2,3	3140	240	4	0,3	4		50; 63	180	180	0,025	60
ТБ353-1000-18	1000	82				1800	1800	18000	320...1000	1250	125				2,3	3140	240	4	0,3	4		50; 63	180	180	0,025	60
ТБ353-1000-20	1000	82				2000	2000	18000	320...1000	1250	125				2,3	3140	240	4	0,3	4		50; 63	180	180	0,025	60

Тиристоры импульсные малой мощности

Таблица 5

Тип прибора	Предельные значения параметров режима при $T_{п\ max}$									Электрические и временные параметры									Чертеж приложения
										$T_c = 25°C$					$T_{c\ max}$ ($T_c = 25°C$)				
	$I_{ос,ср\ max}$ ($I_{ос\ max}$), А	T_c ($T_к$), °С	$I_{ос,п\ max}$, А	$t_и$, мкс (мс)	$U_{зс}$, В	$U_{обр}$, В	$P_{ос,ср}$, Вт	$(dU_{зс}/dt)_{max}$, В/мкс	T_c ($T_к$)$_{max}$, °С	$U_{ос}$ ($U_{ос,и}$), В	$I_{ос}$ ($I_{ос,и}$), А	$I_{у,от,и}$ ($I_{у,от}$), мА	$U_{у,от,и}$ ($U_{у,от}$), В	$t_{вкл}$ ($t_{нр}$), мкс	$t_{выкл}$, мкс	$I_{зс}$, мА	$I_{обр}$, мА	
КУ103А		85	0,001		150		0,15		85				2			0,15		4
2У103В		70	0,001		300	300	0,15		70				2			0,15	0,15	4
КУ103В		85	0,001		300		0,15		85				2			0,15		4
2У101А	0,075	70	1	10	50	10	0,15	100	125	2,25	0,075	12	(8)	2	70	0,5	0,5	4
2У101Б	0,075	70	1	10	50	50	0,15	100	125	2,25	0,075	12	(8)	2	70	0,5	0,5	4
2У101Ж	0,075	70	1	10	50	10	0,15	100	125	2,25	0,075	12	(4,5)	2	70	0,5	0,5	4
2У101И	0,075	70	1	10	50	50	0,15	100	125	2,25	0,075	12	(4,5)	2	70	0,5	0,5	4
КУ101А	0,075	50	1	10	50	10	0,15	100	85	2,25	0,075	12	(10)	2	70	0,5	0,5	4
КУ101Б	0,075	50	1	10	50	50	0,15	100	85	2,25	0,075	12	(10)	2	70	0,5	0,5	4
2У106А	0,075	35	1	500	50	10	0,4	10	125	2	0,1	(10)		1	(25)	0,1		61
2У106Б	0,075	35	1	500	50	10	0,4	10	125	2	0,1	(10)		1	(25)	0,1		61
КУ106А	0,075	35	1	500	50		0,4	10	70	2	0,1	(10)		1	(25)	0,1		61
КУ106Б	0,075	35	1	500	50		0,4	10	70	2	0,1	(10)		1	(25)	0,1		61
2У101Г	0,075	70	1	10	80	80	0,15	100	125	2,25	0,075	12	(4,5)	2	70	0,5	0,5	4
КУ101Г	0,075	50	1	10	80	80	0,15	100	85	2,25	0,075	12	(10)	2	70	0,5	0,5	4
2У106В	0,075	35	1	500	100	10	0,4	10	125	2	0,1	(10)		1	(25)	0,1		61
2У106Г	0,075	35	1	500	100	10	0,4	10	125	2	0,1	(10)		1	(25)	0,1		61
КУ106В	0,075	35	1	500	100		0,4	10	70	2	0,1	(10)		1	(25)	0,1		61
КУ106Г	0,075	35	1	500	100		0,4	10	70	2	0,1	(10)		1	(25)	0,1		61
2У101Д	0,075	70	1	10	150	150	0,15	100	125	2,25	0,075	12	(8)	2	70	0,5	0,5	4
2У101Е	0,075	70	1	10	150	150	0,15	100	125	2,25	0,075	12	(4,5)	2	70	0,5	0,5	4
КУ101Е	0,075	50	1	10	150	150	0,15	100	85	2,25	0,075	12	(10)	2	70	0,5	0,5	4
2У104А	0,1	70	3	10	15	10	0,2	10	125	2	0,1	15	2	0,29	(2,5)	0,5		2
КУ104А	0,1	70	3	10	15	10	0,2	10	85	2	0,1	15	2	0,29	(2,5)	0,5		2
2У104Б	0,1	70	3	10	30	10	0,2	10	125	2	0,1	15	2	0,29	(2,5)	0,5		2
КУ104Б	0,1	70	3	10	30	10	0,2	10	85	2	0,1	15	2	0,29	(2,5)	0,5		2
2У104В	0,1	70	3	10	60	10	0,2	10	125	2	0,1	15	2	0,29	(2,5)	0,5		2
КУ104В	0,1	70	3	10	60	10	0,2	10	85	2	0,1	15	2	0,29	(2,5)	0,5		2
2У107Д	0,1	65	0,6	5	60	10	0,2	10	125	2	0,1	15	2	0,29	(2,5)	0,5		2
2У107Е	0,1	65	0,6	5	60	10	0,2	10	125	1,5	0,1	(0,03)	(0,55)		40			62
2У104Г	0,1	70	3	10	100	10	0,2	10	125	1,5	0,1	(0,01)	(0,55)		40			62
КУ104Г	0,1	70	3	10	100	10	0,2	10	85	2	0,1	15	2	0,29	(2,5)	0,5		2
2У107В	0,1	65	0,6	5	150	10	0,2	10	125	2	0,1	15	2	0,29	(2,5)	0,5		2
2У107Г	0,1	65	0,6	5	150	10	0,2	10	125	1,5	0,1	(0,03)	(0,55)		40			62
2У107А	0,1	65	0,6	5	250	10	0,2	10	125	1,5	0,1	(0,03)	(0,55)		40			62
2У107Б	0,1	65	0,6	5	250	10	0,2	10	125	1,5	0,1	(0,02)	(0,55)		40			62
										1,5	0,1	(0,02)	(0,55)		40			62

Окончание табл. 5

Тип прибора	Предельные значения параметров режима при $T_{п\ max}$									Электрические и временные параметры									Чертеж приложения
										$T_c = 25°C$					$T_{c\ max}$ ($T_c = 25°C$)				
	$I_{ос, ср\ max}$ ($I_{ос\ max}$), А	T_c ($T_к$), °C	$I_{ос, п\ max}$, А	$t_и$, мкс (мс)	$U_{зс}$, В	$U_{обр}$, В	$P_{ос, ср}$, Вт	$(dU_{зс}/dt)_{max}$, В/мкс	T_c ($T_к$) max, °C	$U_{ос}$ ($U_{ос, и}$), В	$I_{ос}$ ($I_{ос, и}$), А	$I_{у, от, и}$ ($I_{у, от}$), мА	$U_{у, от, и}$ ($U_{у, от}$), В	$t_{вкл}$ ($t_{нр}$), мкс	$t_{выкл}$, мкс	$I_{зс}$, мА	$I_{обр}$, мА	
2У110В	(0,3)	60	50	1	100	10			125	2	0,3	(0,5)	1		8	0,2		62
КУ110В	(0,3)		0,6	(5)	100	10			(85)	1,7	0,3	(0,1)	(0,6)	1	40	(0,075)	0,2	62
2У110Б	(0,3)	60	50	1	200	10			125	2	0,3	(0,5)	1		8	0,2		62
КУ110Б	(0,3)		0,6	(5)	200	100			(85)	1,7	0,3	(0,1)	(0,6)	1	40	(0,075)	0,2	62
КУ111Б	0,3				200	100		50	100	(5)	(15)	100			8	0,5	0,5	62
2У114А	0,3	60	15	(10)	200	(100)	0,3	50	125	(4)	(15)	100		(0,15)	75	0,3	(0,1)	62
2У110А	(0,3)	60	50	1	300	10			125	2	0,3	(0,5)	1			0,2	0,2	62
КУ110А	(0,3)		0,6	(5)	300	10			(85)	1,7		(0,1)	(0,6)	1	40	(0,075)	0,2	62
2У111А	(0,3)	50	15		400	100		50	125	(5)	(15)	80		1	(20)	1	1	62
2У111Б	(0,3)	50	15		400	100		50	125	(5)	(15)	80		1	(20)	1	1	62
2У111В	(0,3)	50	15		400	100		50	125	(5)	(15)	80		1	(100)	1	1	62
2У111Г	(0,3)	50	15		400	100		50	125	(5)	(15)	80		1	(100)	1	1	62
КУ111А	(0,3)	50	15		400	100		50	100	(5)	(15)	100		1	(20)	0,5	0,5	62
2У113Б	(0,3)	60	100	20	400	100		100	125	(4)	(15)	100		(0,15)	(10)	0,2		62
2У113А	(0,3)	60	100	20	600	100		100	125	(4)	(15)	100		(0,15)	(10)	0,2		62
КУ112А	0,32		6	(1)	30		0,75	10	85	2,4		(0,2)	(0,8)	1,2	7	(0,01)		63

Таблица 6

Тиристоры импульсные средней и большой мощности

Тип прибора	Предельные значения параметров режима при $T_{к\ max}$											Электрические и временные параметры										Чертеж приложения
												$U_{у, пр, и\ max}$, В	$I_{у, пр, и}$, А		при $T_к$ (T_c) = 25°C				при $T_{к\ max}$			
	$I_{ос, ср\ max}$ ($I_{ос\ max}$), А	$T_к$ (T_c), °C	$I_{ос, п\ max}$, А	$t_и$, мкс (мс)	$U_{зс, п}$ ($U_{зс}$), В	$U_{обр, п}$ ($U_{обр}$), В	$P_{ос, ср}$, Вт	$(dU_{зс}/dt)_{max}$, В/мкс	$(di_{ос}/dt)_{max}$, А/мкс	$T_{к\ max}$, °C	$P_{у, и\ max}$, Вт		min	max	$U_{ос}$ ($U_{ос, и}$), В	$I_{ос}$ ($I_{ос, и}$), А	$I_{у, от}$ ($I_{у, от, и}$), мА	$U_{у, от}$ ($U_{у, от, и}$), В	$t_{вкл}$ ($t_{нр}$), мкс	$t_{выкл}$, мкс (при $T_к$ = 25°C)	$I_{зс, п}$ ($I_{зс}$), мА	$I_{обр, п}$ ($I_{обр}$), мА	
КУ224А	1	40	150	(1)	(400)	50		50	100	85		15	0,15	2	(15)	(150)	0,1	3	10	10	(0,3)		6
2У201А	2	70	30	50	(25)		4	5	3	110	5	10	0,1	2	2	2	70		10	(100)	(5)		3
2У201Б	2	70	30	50	(25)	(25)	4	5	3	110	5	10	0,1	2	2	2	70		10	(100)	(5)	(5)	3

Тип прибора	Предельные значения параметров режима при $T_к$ max										
	$I_{ос,ср\,max}$ ($I_{ос\,max}$), А	$T_к$ ($T_с$), °С	$I_{ос,и\,max}$, А	$t_и$, мкс (мс)	$U_{зс,и}$ ($U_{зс}$), В	$U_{обр,и}$ ($U_{обр}$), В	$P_{ос,ср}$, Вт	$(dU_{зс}/dt)_{max}$, В/мкс	$(di_{ос}/dt)_{max}$, А/мкс	$T_{к\,max}$, °С	$P_{у,и\,max}$, Вт
КУ201А	2	50	30	50	(25)		4	5	3	85	5
КУ201Б	2	50	30	50	(25)	(25)	4	5	3	85	5
2У201В	2	70	30	50	(50)		4	5	3	110	5
2У201Г	2	70	30	50	(50)	(50)	4	5	3	110	5
КУ201В	2	50	30	50	(50)		4	5	3	85	5
КУ201Г	2	50	30	50	(50)	(50)	4	5	3	85	5
2У201Д	2	70	30	50	(100)		4	5	3	110	5
2У201Е	2	70	30	50	(100)	(100)	4	5	3	110	5
КУ201Д	2	50	30	50	(100)		4	5	3	85	5
КУ201Е	2	50	30	50	(100)	(100)	4	5	3	85	5
2У201Ж	2	70	30	50	(200)		4	5	3	110	5
2У201И	2	70	30	50	(200)	(200)	4	5	3	110	5
КУ201Ж	2	50	30	50	(200)		4	5	3	85	5
КУ201И	2	50	30	50	(200)	(200)	4	5	3	85	5
2У201К	2	70	30	50	(300)		4	5	3	110	
2У201Л	2	70	30	50	(300)	(300)	4	5	3	110	
КУ201К	2	50	30	50	(300)		4	5	3	85	
КУ201Л	2	50	30	50	(300)	(300)	4	5	3	85	
2У205А	2	85	100	40	(400)	(100)		30		100	80
2У205Б	2	85	100	40	(600)	(100)		30		100	80
2У205В	2	85	100	30	(800)	(400)		30		100	80
2У205Г	2	85	100	30	(800)	(800)		30		100	80
2У229К	2,5	80	200	50	600	300		50	500	90	150
2У229Л	2,5	80	200	50	600	300		50	500	90	150
КУ108Ф	2,5	80	150	100	600	300	15	50	500	90	150
КУ108Ц	2,5	80	150	100	600	300	15	50	500	90	150
2У229Е	2,5	80	200	50	800	400		50	500	90	150
2У229Ж	2,5	80	200	50	800	400		50	500	90	150
2У229И	2,5	80	200	50	800	400		50	500	90	150
КУ108Л	2,5	80	150	100	800	400	15	50	500	90	150
КУ108М	2,5	80	150	100	800	400	15	50	500	90	150
КУ108Н	2,5	80	150	100	800	400	15	50	500	90	150
КУ108Р	2,5	80	150	100	800	400	15	50	500	90	150
2У229А	2,5	80	200	50	1000	500		50	500	90	150
2У229Б	2,5	80	200	50	1000	500		50	500	90	150
2У229В	2,5	80	200	50	1000	500		50	500	90	150
2У229Г	2,5	80	200	50	1000	500		50	500	90	150

Продолжение табл. 6

$U_{у,пр,и\,max}$, В	$I_{у,пр,и}$, А		Электрические и временные параметры								Чертеж приложения
			при $T_к$ ($T_с$) = 25°С					при $T_к$ max			
	min	max	$U_{ос}$ ($U_{ос,и}$), В	$I_{ос}$ ($I_{ос,и}$), А	$I_{у,от}$ ($I_{у,от,и}$), мА	$U_{у,от}$ ($U_{у,от,и}$), В	$t_{вкл}$ ($t_{нр}$), мкс	$t_{выкл}$, мкс (при $T_к$ = 25°С)	$I_{зс,п}$ ($I_{зс}$), мА	$I_{обр,п}$ ($I_{обр}$), мА	
10	0,1	2	2	2	70		10	(100)	(5)		3
10	0,1	2	2	2	70		10	(100)	(5)	(5)	3
10	0,1	2	2	2	70		10	(100)	(5)		3
10	0,1	2	2	2	70		10	(100)	(5)	(5)	3
10	0,1	2	2	2	70		10	(100)	(5)		3
10	0,1	2	2	2	70		10	(100)	(5)	(5)	3
10	0,1	2	2	2	70		10	(100)	(5)		3
10	0,1	2	2	2	70		10	(100)	(5)	(5)	3
10	0,1	2	2	2	70		10	(100)	(5)		3
10	0,1	2	2	2	70		10	(100)	(5)	(5)	3
10	0,1	2	2	2	70		10	(100)	(5)		3
10	0,1	2	2	2	70		10	(100)	(5)	(5)	3
	0,1	2	2	2	70		10	(100)	(5)		3
	0,1	2	2	2	70		10	(100)	(5)	(5)	3
	0,1	2	2	2	70		10	(100)	(5)		3
	0,1	2	2	2	70		10	(100)	(5)	(5)	3
	2		4		150	3	(0,5)	(45)	(5)	(5)	3
	2		4		150	3	(0,35)	(30)	(5)	(5)	3
	2		4		150	3	(0,2)	(30)	(5)	(5)	3
	2		4		150	3	(0,2)	(30)	(5)	(5)	3
20	4,5		(50)	(50)			(0,3)	15	2,5	3	9
20	4,5		(50)	(50)			(0,3)	50	2,5	3	9
25	4,5		(50)	(50)			(0,3)	50	2,5	3	9
25	4,5		(50)	(50)			(0,5)	35	2,5	3	9
20	4,5		(50)	(50)			(0,15)	15	2,5	3	9
20	4,5		(50)	(50)			(0,15)	50	2,5	3	9
20	4,5		(50)	(50)			0,15	50	2,5	3	9
25	4,5		(50)	(50)			0,15	35	2,5	3	9
25	4,5		(50)	(50)			0,1	35	2,5	3	9
25	4,5		(50)	(50)			0,15	35	2,5	3	9
25	4,5		(50)	(50)			0,3	50	2,5	3	9
20	4,5		(50)	(50)			0,15	15	2,5	3	9
20	4,5		(50)	(50)			0,1	35	2,5	3	9
20	4,5		(50)	(50)			0,15	35	2,5	3	9
20	4,5		(50)	(50)			0,1	50	2,5	3	9

Продолжение табл. 6

Тип прибора	Предельные значения параметров режима при $T_{к\ max}$										
	$I_{ос,ср\,max}$ ($I_{ос\,max}$), А	$T_к$ ($T_с$), °С	$I_{ос,п\,max}$, А	$t_и$, мкс (мс)	$U_{зс,п}$ ($U_{зс}$), В	$U_{обр,п}$ ($U_{обр}$), В	$P_{ос,ср}$, Вт	$(dU_{зс}/dt)_{max}$, В/мкс	$(di_{ос}/dt)_{max}$, А/мкс	$T_{к\,max}$, °С	$P_{у,и\,max}$, Вт
2У229Д	2,5	80	200	50	1000	500		50	500	90	150
КУ108А	2,5	80	150	100	1000	500	15	50	500	90	150
КУ108В	2,5	80	150	100	1000	500	15	50	500	90	150
КУ108Е	2,5	80	150	100	1000	500	15	50	500	90	150
КУ108Ж	2,5	80	150	100	1000	500	15	50	500	90	150
КУ108И	2,5	80	150	100	1000	500	15	50	500	90	150
КУ109Г	(3)	70	12		500	50		50		95	
КУ109В	(3)	70	12		600	50		50		85	
КУ109А	(3)	70	12		700	50		500		85	
КУ109Б	(3)	70	12		700	50		200		85	
КУ221Д	3,2	75	100	2	500	50		200	900	85	
2У221В	3,2	80	100	2	600	50		200	1300	85	
КУ221Г	3,2	75	100	2	600	50		200	1050	85	
КУ221А	3,2	75	100	2	700	50		500	1150	85	
КУ221В	3,2	75	100	2	700	50		200	1150	85	
КУ221Б	3,2	75	100	2	750	50		200	1250	85	
2У221А	3,2	80	100	2	800	50		700	1300	85	
2У221Б	3,2	80	100	2	800	50		200	1300	85	
КУ220Г	4	75	100		800			100	1600	85	
КУ220Д	4	75	100		800			100	1600	85	
КУ220А	4	75	100		1000			100	2700	85	
КУ220Б	4	75	100		1000			100	2700	85	
КУ220В	4	75	100		1000			100	1600	85	
Д238А	5	70	100	50	(50)		20	5		100	
Д238Г	5	70	100	50	(50)	(50)	20	5		100	
2У207А	5	70	100	50	(100)		20	10		110	
2У207Б	5	70	100	50	(100)	(100)	20	10		100	
Д238Б	5	70	100	50	(100)		20	5		100	
Д238Д	5	70	100	50	(100)	(100)	20	5		100	
КУ601А	(5)		30	(10)	(100)	(10)	10	10	5	85	6
Д238В	5	70	100	50	(150)		20	5		100	
Д238Е	5	70	100	50	(150)	(150)	20	5		100	
2У207В	5	70	100	50	(200)		20	10		110	
2У207Г	5	70	100	50	(200)	(200)	20	10		110	
КУ601Б	(5)		30	(10)	(200)	(10)	10	10	5	85	6
2У207Д	5	70	100	50	(300)		20	10		110	
2У207Е	5	70	100	50	(300)	(300)	20	10		110	

$U_{у,пр,и\,max}$, В	Электрические и временные параметры										Чертеж приложения
	$I_{у,пр,и}$, А		при $T_к$ ($T_с$) = 25°С					при $T_{к\,max}$			
	min	max	$U_{ос}$ ($U_{ос,и}$), В	$I_{ос}$ ($I_{ос,и}$), А	$I_{у,от}$ ($I_{у,от,и}$), мА	$U_{у,от}$ ($U_{у,от,и}$), В	$t_{вкл}$ ($t_{нр}$), мкс	$t_{выкл}$, мкс (при $T_к$ = 25°С)	$I_{зс,п}$ ($I_{зс}$), мА	$I_{обр,п}$ ($I_{обр}$), мА	
20	4,5		(50)	(50)			0,15	50	2,5	3	9
25	4,5		(50)	(50)			0,15	15	2,5	3	9
25	4,5		(50)	(50)			0,1	35	2,5	3	9
25	4,5		(50)	(50)			0,3	50	2,5	3	9
25	4,5		(50)	(50)			0,15	35	2,5	3	9
25	4,5		(50)	(50)			0,15	35	2,5	3	9
	0,15	2	2	1				50	0,7		6
	0,15	2	2	1				50	0,7		6
	0,15	2	2	1				10	0,7		6
	0,15	2	2	1				15	0,7		6
	0,1	2	3,5		100	3			0,3		6
	0,15	2	(3,5)	(20)	100	5		15	0,3		6
	0,1	2	(3,5)	(20)	100	3			0,3		6
	0,15	2	(3,5)	(20)	100	3		4,5	0,3		6
	0,15	2	(3,5)	(20)	100	3		2,4	0,3		6
	0,15	2	(3,5)	(20)	100	3		6	0,3		6
	0,15	2	(3,5)	(20)	100	5		6	0,3		6
	0,15	2	(3,5)	(20)	100	5		4	0,3		6
40	2	4	1,5	1			0,05	75	0,5		8
40	2	4	1,5	1			0,05	75	0,5		8
40	2	4	1,5	1			0,03	50	0,5		8
40	2	4	1,5	1			0,03	50	0,5		8
40	2	4	1,5	1			0,05	75	0,5		8
		0,1	2	10			10	35	(30)		64
		0,1	2	10			10	35	(30)	(30)	64
			2,5	10	(300)	(10)		15	(10)		65
			2,5	10	(300)	(10)		15	(10)	(10)	65
		0,1	2	10			10	35	(3)		64
		0,1	2	10			10	35	(3)	(30)	64
			1,8		(90)	(5)	10	150	(5)		12
		0,1	2	10			10	35	(30)		64
		0,1	2	10			10	35	(30)	(30)	64
			2,5	10	(300)	(10)		15	(10)		65
			2,5	10	(300)	(10)		15	(10)	(10)	65
			1,8		(90)	(5)	10	150	(5)		12
			2,5	10	(300)	(10)	0,5	15	(10)		65
			2,5	10	(300)	(10)	0,5	15	(10)	(10)	65

Продолжение табл. 6

Тип прибора	Предельные значения параметров режима при $T_{к\ max}$										
	$I_{ос,\ ср\ max}$ ($I_{ос\ max}$), А	$T_к$ ($T_с$), °С	$I_{ос,\ и\ max}$, А	$t_и$, мкс (мс)	$U_{зс,\ и}$ ($U_{зс}$), В	$U_{обр,\ и}$ ($U_{обр}$), В	$P_{ос,\ ср}$, Вт	$(dU_{зс}/dt)_{max}$, В/мкс	$(di_{ос}/dt)_{max}$, А/мкс	$T_{к\ max}$, °С	$P_{у,\ и\ max}$, Вт
КУ601В	(5)		30	(10)	(300)	(10)	10	10	5	85	6
КУ601Г	(5)		30	(10)	(400)	(10)	10	10	5	85	6
КУ215В	5	85	250	30	600		40	50		90	250
КУ215Б	5	85	250	30	800		40	50		90	250
КУ215А	5	85	250	30	1000		40	50		90	250
2У233Б	5	85	100	5	1600	600		200	1000	100	200
2У233А	5	85	100	5	2000	600		200	1000	100	200
2У215Б	6	90	250		800	400	40	500	1000	110	250
2У220Д	6	75	100		800		10	100	2700	90	100
2У220Е	6	75	100		800		10	100	2700	90	100
2У215А	6	90	250		1000	500	40	500	1000	110	250
2У220А	6	75	100		1000		10	100	2700	90	100
2У220Б	6	75	100		1000		10	100	2700	90	100
2У220В	6	75	100		1000		10	100	2700	90	100
2У220Г	6	75	100		1000		10	100	2700	90	100
2У222Б	8	90	400	0,5	1600		150	200	1000	110	250
2У222Г	8	90	400	0,5	1600		150	200	1000	110	250
КУ222В	8	80	400	0,5	1600		150	200	1000	85	250
КУ222Г	8	80	400	0,5	1600		150	200	1000	85	250
2У222А	8	90	400	0,5	2000		150	200	1000	110	250
2У222В	8	90	400	0,5	2000		150	200	1000	110	250
КУ222А	8	80	400	0,5	2000		150	200	1000	85	250
КУ222Б	8	80	400	0,5	2000		150	200	1000	85	250
2У203А	(10)	60	100	50	(50)	(2)	20	20		(120)	(1,75)
2У203Д	(10)	60	100	50	(50)	(50)	20	20		(120)	(1,75)
КУ203А	(10)	60	100	50	(50)	(2)	20	20		(100)	(1,75)
КУ203Д	(10)	60	100	50	(50)	(50)	20	20		(100)	(1,75)
2У203Б	(10)	60	100	50	(100)	(2)	20	20		(120)	(1,75)
2У203Е	(10)	60	100	50	(100)	(100)	20	20		(120)	(1,75)
КУ203Б	(10)	60	100	50	(100)	(2)	20	20		100	(1,75)
КУ203Е	(10)	60	100	50	(100)	(100)	20	20		100	(1,75)
2У203В	(10)	60	100	50	(150)	(2)	20	20		120	(1,75)
2У203Ж	(10)	60	100	50	(150)	(150)	20	20		120	(1,75)
КУ203В	(10)	60	100	50	(150)	(2)	20	20		100	(1,75)
КУ203Ж	(10)	60	100	50	(150)	(150)	20	20		100	(1,75)
2У203Г	(10)	60	100	50	(200)	(2)	20	20		120	(1,75)
2У203И	(10)	60	100	50	(200)	(200)	20	20		120	(1,75)

Электрические и временные параметры											Чертеж приложения
$U_{у,\ пр,\ и\ max}$, В	$I_{у,\ пр,\ и}$, А		при $T_к$ ($T_с$) = 25°С					при $T_{к\ max}$			
	min	max	$U_{ос}$ ($U_{ос,\ и}$), В	$I_{ос}$ ($I_{ос,\ и}$), А	$I_{у,\ от}$ ($I_{у,\ от,\ и}$), мА	$U_{у,\ от}$ ($U_{у,\ от,\ и}$), В	$t_{вкл}$ ($t_{нр}$), мкс	$t_{выкл}$, мкс (при $T_к$ = 25° С)	$I_{зс,\ и}$ ($I_{зс}$), мА	$I_{обр,\ и}$ ($I_{обр}$), мА	
			1,8		(90)	(5)	10	150	(5)		12
			1,8		(90)	(5)	10	150	(5)		12
50	4	6	3	2			(0,4)	150	1,5	1,5	10
50	4	6	3	2			(0,3)	150	1,5	1,5	10
50	4	6	3	2			(0,25)	150	1,5	1,5	10
52	3	6	(5)	(2)			(0,1)	50	10	10	68
52	3	6	(5)	(2)			(0,1)	100	10	10	68
62	4	6	3	2			(0,3)	150	5	5	10
40	2	4	1,5	1			(0,05)	50	3		8
40	2	4	1,5	1			(0,05)	75	3		8
62	4	6	3	2			(0,2)	150	5	5	10
40	2	4	1,5	1			(0,03)	50	3		8
40	2	4	1,5	1			(0,03)	75	3		8
40	2	4	1,5	1			(0,05)	50	3		8
40	2	4	1,5	1			(0,05)	75	3		8
50	5	8	3,5	20			(0,3)	125	15		11
50	5	8	3,5	20			(0,3)	250	15		11
50	5	8	3,5	20			(0,3)	125	15		11
50	5	8	3,5	20			(0,3)	300	15		11
50	5	8	3,5	20			(0,3)	125	15		11
50	5	8	3,5	20			(0,3)	250	15		11
50	5	8	3,5	20			(0,3)	150	15		11
50	5	8	3,5	20			(0,3)	300	15		11
			2	10	(450)	(5)	3	7	(20)		64
			2	10	(450)	(5)	3	7	(20)		64
			2	10	(450)	(10)	3	12	(10)		64
			2	10	(450)	(10)	3	12	(10)	(10)	64
			2	10	(450)	(5)	3	7	(20)		64
			2	10	(450)	(5)	3	7	(20)	(20)	64
			2	10	(450)	(10)	3	12	(10)		64
			2	10	(450)	(10)	3	12	(10)	(10)	64
			2	10	(450)	(5)	3	7	(20)		64
			2	10	(450)	(10)	3	7	(20)	(20)	64
			2	10	(450)	(10)	3	12	(10)		64
			2	10	(450)	(10)	3	12	(10)	(10)	64
			2	10	(450)	(5)	3	7	(20)		64
			2	10	(450)	(5)	3	7	(20)	(20)	64

Окончание табл. 6

Тип прибора	Предельные значения параметров режима при $T_{к\,max}$										
	$I_{ос,ср\,max}$ ($I_{ос\,max}$), А	$T_к$ ($T_с$), °С	$I_{ос,и\,max}$, А	$t_и$, мкс (мс)	$U_{зс,п}$ ($U_{зс}$), В	$U_{обр,п}$ ($U_{обр}$), В	$P_{ос,ср}$, Вт	$(dU_{зс}/dt)_{max}$, В/мкс	$(di_{ос}/dt)_{max}$, А/мкс	$T_{к\,max}$, °С	$P_{у,и\,max}$, Вт
КУ203Г	(10)	60	100	50	(200)	(2)	20	20		100	(1,75)
КУ203И	(10)	60	100	50	(200)	(200)	20	20		100	(1,75)
2У701В	20	85	200	100	(600)	(600)		100	200	110	
2У701Г	20	85	200	100	(600)	(600)		100	200	110	
КУ211В	20	70	200		(600)	(600)		100	200	70	
КУ211В	20	70	200		(600)	(600)		100	200	70	
2У701А	20	85	200	100	(800)	(800)		100	200	110	
2У701Б	20	85	200	100	(800)	(800)		100	200	110	
КУ211А	20	70	200		(800)	(800)		100	200	70	
КУ211Б	20	70	200		(800)	(800)		100	200	70	
2У703В	20	80	1200	150	800	800	100	50	200	110	250
КУ219В	20	80	1200	100	800	800		50	200	90	250
2У703Г	20	80	1200	150	1000	1000	100	50	200	110	250
КУ219Б	20	80	1200	100	1000	1000		50	200	90	250
2У703А	20	80	1200	150	1200	1200	100	200	200	110	250
2У703Б	20	80	1200	150	1200	1200	100	50	200	110	250
КУ219А	20	80	1200	100	1200	1200		200	200	90	250
КУ218Ж	20	80	100	300	1400	1400	150	150	100	90	
КУ218И	20	80	100	300	1400	700	150	100	100	90	
2У702В	20	80	100	400	1600	1600	150	120	100	110	
2У702Г	20	80	100	400	1600	1600	150	250	100	110	
КУ218Д	20	80	100	300	1600	1600	150	100	100	90	
КУ218Е	20	80	100	300	1600	800	150	100	100	90	
КУ218В	20	80	100	300	1800	1800	150	100	100	90	
КУ218Г	20	80	100	300	1800	1800	150	100	100	90	
2У702А	20	80	100	400	2000	2000	150	120	100	110	
2У702Б	20	80	100	400	2000	2000	150	250	100	110	
КУ218А	20	80	100	300	2000	2000	150	100	100	90	
КУ218Б	20	80	100	300	2000	2000	150	100	100	90	

$U_{у,пр,и\,max}$, В	Электрические и временные параметры										Чертеж приложения
	$I_{у,пр,и}$, А		при $T_к$ ($T_с$) = 25°С					при $T_{к\,max}$			
	min	max	$U_{ос}$ ($U_{ос,и}$), В	$I_{ос}$ ($I_{ос,и}$), А	$I_{у,от}$ ($I_{у,от,и}$), мА	$U_{у,от}$ ($U_{у,от,и}$), В	$t_{вкл}$ ($t_{нр}$), мкс	$t_{выкл}$, мкс (при $T_к$ = 25°С)	$I_{зс,п}$ ($I_{зс}$), мА	$I_{обр,п}$ ($I_{обр}$), мА	
			2	10	(450)	(10)	3	12	(10)		64
			2	10	(450)	(10)	3	12	(10)	(10)	64
	1	5	2	20	120	3,5		30	(2)	(2)	11
	1	5	2	20	120	3,5		40	(2)	(2)	11
	1	5	3	20				60	(2)	(2)	11
	1	5	3	20				120	(2)	(2)	11
	1	5	2	20	120	3,5		30	(2)	(2)	11
	1	5	2	20	120	3,5		40	(2)	(2)	11
	1	5	3	20				30	(2)	(2)	11
	1	5	3	20				40	(2)	(2)	11
40	3		2	20	120			30	10	10	11
40	3		2	20	120			200	10	10	11
40	3		2	20	120			40	10	10	11
40	3		2	20	120			150	10	10	11
40	3		2	20	120			30	10	10	11
40	3		2	20	120			40	10	10	11
40	3		2	20	120			100	10	10	11
50	3	6	3,5	20	500	7		250	15	15	11
50	3	6	3,5	20	500	7		250	15	15	11
50	3	6	3,5	20	500	7		250	15	15	11
50	3	6	3,5	20	500	7		250	15	15	11
50	3	6	3,5	20	500	7					11
50	3	6	3,5	20	500	7					11
50	3	6	3,5	20	500	7		250	15	15	11
50	3	6	3,5	20	500	7		250	15	15	11
50	3	6	3,5	20	500	7		135	15	15	11
50	3	6	3,5	20	500	7		250	15	15	11
50	3	6	3,5	20	500	7		250	15	15	11
50	3	6	3,5	20	500	7		250	15	15	11

Тиристоры запираемые

Таблица 7

Тип прибора	Предельные значения параметров режима при $T_{п\ max}$									Электрические и временные параметры при $T_п = 25°C$										Электрические и временные параметры при $T_{п\ max}$			$R_{Tп-к}$, °C/Вт	Чертеж приложения
	$I_{з,и\ max}$ ($I_{з\ max}$), А	$T_к$ (T_c), °C	$U_{зс,п}$ ($U_{зс}$), В	$U_{обр,п}$ ($U_{обр}$), В	$I_{ос,удр}$, А при $t_и$ = = 10 мс, $U_{обр}$ = 0	$(du_{зс}/dt)_{кр}$, В/мкс	$(di_{ос}/dt)_{кр}$, А/мкс	$T_{п\ max}$, °C	$I_{у,з,и}$, А	$U_{у,з,и}$, В	$I_{у,обр,и}$, А	$U_{у,обр,и}$, В	$U_{ос,и}$ ($U_{ос}$), В	$I_{ос,и}$ ($I_{ос}$), А	$I_{у,от}$ ($I_{у,от,и}$), мА	$U_{у,от}$ ($U_{у,от,и}$), В	$t_{вкп}$ ($t_{нр}$), мкс	$t_{выкл}$ ($t_{сп}$), мкс	$I_{зс,п}$ ($I_{зс}$), мА	$I_{обр,п}$, мА		
2У102А	(0,05)		(50)	(5)		200		110	0,02	12	0,02	20	(2,5)	(0,05)	(20)	(7)	5	20	(0,1)			2
КУ102А	(0,05)		(50)	(5)		200		110	0,02	12	0,02	20	(2,5)	(0,05)	(20)	(7)	5	20	(0,1)			2
2У102Б	(0,05)		(100)	(5)		200		110	0,02	12	0,02	20	(2,5)	(0,05)	(20)	(7)	5	20	(0,1)			2
КУ102Б	(0,05)		(100)	(5)		200		110	0,02	12	0,02	20	(2,5)	(0,05)	(20)	(7)	5	20	(0,1)			2
2У102В	(0,05)		(150)	(5)		200		110	0,02	12	0,02	20	(2,5)	(0,05)	(20)	(7)	5	20	(0,1)			2
КУ102В	(0,05)		(150)	(5)		200		110	0,02	12	0,02	20	(2,5)	(0,05)	(20)	(7)	5	20	(0,1)			2
2У102Г	(0,05)		(200)	(5)		200		110	0,02	12	0,02	20	(2,5)	(0,05)	(20)	(7)	5	20	(0,1)			2
КУ102Г	(0,05)		(200)	(5)		200		110	0,02	12	0,02	20	(2,5)	(0,05)	(20)	(7)	5	20	(0,1)			2
2У206А	(0,35)	(70)	(50)	(5)		200		125	0,07	25	0,1		(4)	(0,35)	(35)	(2,5)	3	7	(1,5)		40	66
2У206Б	(0,35)	(70)	(100)	(5)		200		125	0,07	25	0,1		(4)	(0,35)	(35)	(2,5)	3	7	(1,5)		40	66
2У206В	(0,35)	(70)	(150)	(5)		200		125	0,07	25	0,1		(4)	(0,35)	(35)	(2,5)	3	7	(1,5)		40	66
2У206Г	(0,35)	(70)	(200)	(5)		200		125	0,07	25	0,1		(4)	(0,35)	(35)	(2,5)	3	7	(1,5)		40	66
2У204А	(2)	60	(50)	(40)		20		120	0,36	35			(3)	(2)	(100)	(3)	(4)	(5)	(10)			3
КУ204А	(2)	60	(50)	(40)		20		120	0,4	35			(3,2)	(2)	(150)	(5)	(4)	(5)	(5)			3
2У204Б	(2)	60	(100)	(40)		20		120	0,36	35			(3)	(2)	(100)	(3)	(4)	(5)	(10)			3
КУ204Б	(2)	60	(100)	(40)		20		120	0,4	35			(3,2)	(2)	(150)	(5)	(4)	(5)	(5)			3
2У204В	(2)	60	(200)	(40)		20		120	0,36	35			(3)	(2)	(100)	(3)	(4)	(5)	(10)			3
КУ204В	(2)	60	(200)	(40)		20		120	0,4	35			(3,2)	(2)	(150)	(5)	(4)	(5)	(5)			3
Т3132-40-4	40	85	400	400	100	200...1000	160	125	16		3,9	40	300	2,5	4	8...12,5	5	5	0,75	14
Т3132-40-5	40	85	500	500	100	200...1000	160	125	16		3,9	40	300	2,5	4	8...12,5	5	5	0,75	14
Т3132-40-6	40	85	600	600	100	200...1000	160	125	16		3,9	40	300	2,5	4	8...12,5	5	5	0,75	14
Т3132-40-7	40	85	700	700	100	200...1000	160	125	16		3,9	40	300	2,5	4	8...12,5	5	5	0,75	14
Т3132-40-8	40	85	800	800	100	200...1000	160	125	16		3,9	40	300	2,5	4	9...12,5	5	5	0,75	14
Т3132-40-9	40	85	900	900	100	200...1000	160	125	16		3,9	40	300	2,5	4	8...12,5	5	5	0,75	14
Т3132-40-10	40	85	1000	1000	100	200...1000	160	125	16		3,9	40	300	2,5	4	8...12,5	5	5	0,75	14
Т3132-40-11	40	85	1000	1100	100	200...1000	160	125	16		3,9	40	300	2,5	4	8...12,5	5	5	0,75	14
Т3132-40-12	40	85	1200	1200	100	200...1000	160	125	16		3,9	40	300	2,5	4	8...12,5	5	5	0,75	14
Т3132-50-4	50	85	400	400	125	200...1000	160	125	20		3,9	50	300	2,5	4	8...12,5	5	5	0,65	14
Т3132-50-5	50	85	500	500	125	200...1000	160	125	20		3,9	50	300	2,5	4	8...12,5	5	5	0,65	14
Т3132-50-6	50	85	600	600	125	200...1000	160	125	20		3,9	50	300	2,5	4	8...12,5	5	5	0,65	14
Т3132-50-7	50	85	700	700	125	200...1000	160	125	20		3,9	50	300	2,5	4	8...12,5	5	5	0,65	14
Т3132-50-8	50	85	800	800	125	200...1000	160	125	20		3,9	50	300	2,5	4	8...12,5	5	5	0,65	14
Т3132-50-9	50	85	900	900	125	200...1000	160	125	20		3,9	50	300	2,5	4	8...12,5	5	5	0,65	14
Т3132-50-10	50	85	1000	1000	125	200...1000	160	125	20		3,9	50	300	2,5	4	8...12,5	5	5	0,65	14

Окончание табл. 7

Тип прибора	Предельные значения параметров режима при $T_{п\ max}$									Электрические и временные параметры при $T_п = 25°C$					при $T_{п\ max}$			$R_{Тп-к}$, °C/Вт	Чертеж приложения
	$I_{з,\ и\ max}$ ($I_{з\ max}$), А	$T_к$ ($T_с$), °C	$U_{зс,п}$ ($U_{зс}$), В	$U_{обр,п}$ ($U_{обр}$), В	$I_{ос,удр}$, А при $t_и$ = = 10 мс; $U_{обр}$ = 0	$(du_{зс}/dt)_{кр}$, В/мкс	$(di_{ос}/dt)_{кр}$, А/мкс	$T_{п\ max}$, °C	$I_{у,з,и}$, А	$U_{у,з,и}$, В	$I_{у,обр,и}$, А	$U_{у,обр,и}$, В	$U_{ос,и}$ ($U_{ос}$), В	$I_{ос,и}$ ($I_{ос}$), А	$I_{у,от}$ ($I_{у,от,и}$), мА	$U_{у,от}$ ($U_{у,от,и}$), В	$t_{вкл}$ ($t_{нр}$), мкс	$t_{выкл}$ ($t_{сп}$), мкс	$I_{зс,п}$ ($I_{зс}$), мА	$I_{обр,п}$, мА		
Т3132-50-11	50	85	1000	1000	125	200...1000	160	125	20			3,9	50	300	2,5	4	8...12,5	5	5	0,65	14
Т3132-50-12	50	85	1200	1200	125	200...1000	160	125	20			3,9	50	300	2,5	4	8...12,5	5	5	0,65	14
Т3142-63-4	63	85	400	400	160	200...1000	160	125	25			3,8	63	600	2,5	4	8...12,5	8	8	0,55	17
Т3142-63-5	63	85	500	500	160	200...1000	160	125	25			3,8	63	600	2,5	4	8...12,5	8	8	0,55	17
Т3142-63-6	63	85	600	600	160	200...1000	160	125	25			3,8	63	600	2,5	4	8...12,5	8	8	0,55	17
Т3142-63-7	63	85	700	700	160	200...1000	160	125	25			3,8	63	600	2,5	4	8...12,5	8	8	0,55	17
Т3142-63-8	63	85	800	800	160	200...1000	160	125	25			3,8	63	600	2,5	4	8...12,5	8	8	0,55	17
Т3142-63-9	63	85	900	900	160	200...1000	160	125	25			3,8	63	600	2,5	4	8...12,5	8	8	0,55	17
Т3142-63-10	63	85	1000	1000	160	200...1000	160	125	25			3,8	63	600	2,5	4	8...12,5	8	8	0,55	17
Т3142-63-11	63	85	1100	1100	160	200...1000	160	125	25			3,8	63	600	2,5	4	8...12,5	8	8	0,55	17
Т3142-63-12	63	85	1200	1200	160	200...1000	160	125	25			3,8	63	600	2,5	4	8...12,5	8	8	0,55	17
Т3142-80-4	80	85	400	400	200	200...1000	160	125	32			3,6	80	600	2,5	4	8...12,5	8	8	0,45	17
Т3142-80-5	80	85	500	500	200	200...1000	160	125	32			3,6	80	600	2,5	4	8...12,5	8	8	0,45	17
Т3142-80-6	80	85	600	600	200	200...1000	160	125	32			3,6	80	600	2,5	4	8...12,5	8	8	0,45	17
Т3142-80-7	80	85	700	700	200	200...1000	160	125	32			3,6	80	600	2,5	4	8...12,5	8	8	0,45	17
Т3142-80-8	80	85	800	800	200	200...1000	160	125	32			3,6	80	600	2,5	4	8...12,5	8	8	0,45	17
Т3142-80-9	80	85	900	900	200	200...1000	160	125	32			3,6	80	600	2,5	4	8...12,5	8	8	0,45	17
Т3142-80-10	80	85	1000	1000	200	200...1000	160	125	32			3,6	80	600	2,5	4	8...12,5	8	8	0,45	17
Т3142-80-11	80	85	1100	1100	200	200...1000	160	125	32			3,6	80	600	2,5	4	8...12,5	8	8	0,45	17
Т3142-80-12	80	85	1200	1200	200	200...1000	160	125	32			3,6	80	600	2,5	4	8...12,5	8	8	0,45	17
Т3123-200-6	200	85	600	600	800	500; 1000	200	125	70	12	3	200	1000	2	4	6,3...10	30	30	0,13	38
Т3123-200-7	200	85	700	700	800	500; 1000	200	125	70	12	3	200	1000	2	4	6,3...10	30	30	0,13	38
Т3123-200-8	200	85	800	800	800	500; 1000	200	125	70	12	3	200	1000	2	4	6,3...10	30	30	0,13	38
Т3123-200-9	200	85	900	900	800	500; 1000	200	125	70	12	3	200	1000	2	4	6,3...10	30	30	0,13	38
Т3123-200-10	200	85	1000	1000	800	500; 1000	200	125	70	12	3	200	1000	2	4	6,3...10	30	30	0,13	38
Т3123-200-11	200	85	1100	1100	800	500; 1000	200	125	70	12	3	200	1000	2	4	6,3...10	30	30	0,13	38
Т3123-200-12	200	85	1200	1200	800	500; 1000	200	125	70	12	3	200	1000	2	4	6,3...10	30	30	0,13	38

Тиристоры комбинированно-выключаемые

Таблица 8

Тип прибора	Предельные значения параметров режима при $T_{п\ max} = 125°C$										$I_{у,пр,и}$, А		Электрические и временные параметры при $T_п = 25°C$						Электрические и временные параметры при $T_{п\ max}$			$R_{Тп-к}$, °С/Вт	Чертеж приложения
	$I_{ос,ср\ max}$, А	$T_к$, °С	$I_{ос,п\ max}$, А	$t_и$, мкс	f, Гц	$U_{зс,п}$, В	$U_{обр,п}$, В	$I_{ос,удр}$, А при $t_и$ = = 10 мс, $U_{обр}$ = 0	$(du_{зс}/dt)_{кр}$, В/мкс	$(di_{ос}/dt)_{кр}$, А/мкс	min	max	$I_{у,обр,и\ max}$, А	$U_{у,пр,и\ max}$, В	$U_{ос,и}$, В	$I_{ос,и}$, А	при $U_{зс}$ = 12 В $I_{у,от}$, мА	при $U_{зс}$ = 12 В $U_{у,от}$, В	$t_{вкл}$, мкс	$t_{зд}$, мкс	$t_{выкл}$, мкс	$I_{зс,п}$, мА	$I_{обр,п}$, мА		
ТБК171-125-5	125	90	1000	20	2500	500	500	2500	320...1000	2000	1	24	10	20	2,3	392	400	4	4	2,5	5...12,5	40	40	0,145	54
ТБК171-125-6	125	90	1000	20	2500	600	600	2500	320...1000	2000	1	24	10	20	2,3	392	400	4	4	2,5	5...12,5	40	40	0,145	54
ТБК171-125-7	125	90	1000	20	2500	700	700	2500	320...1000	2000	1	24	10	20	2,3	392	400	4	4	2,5	5...12,5	40	40	0,145	54
ТБК171-125-8	125	90	1000	20	2500	800	800	2500	320...1000	2000	1	24	10	20	2,3	392	400	4	4	2,5	5...12,5	40	40	0,145	54
ТБК171-125-9	125	90	1000	20	2500	900	900	2500	320...1000	2000	1	24	10	20	2,3	392	400	4	4	2,5	5...12,5	40	40	0,145	54
ТБК171-125-10	125	90	1000	20	2500	1000	1000	2500	320...1000	2000	1	24	10	20	2,3	392	400	4	4	2,5	8...16	40	40	0,145	54
ТБК171-125-11	125	90	1000	20	2500	1100	1100	2500	320...1000	2000	1	24	10	20	2,3	392	400	4	4	2,5	8...16	40	40	0,145	54
ТБК171-125-12	125	90	1000	20	2500	1200	1200	2500	320...1000	2000	1	24	10	20	2,3	392	400	4	4	2,5	8...16	40	40	0,145	54
ТБК171-160-5	160	90	600	20	2500	500	500	3500	320...1000	2000	1	24	10	20	2,3	392	400	4	4	2,5	8...16	40	40	0,145	54
ТБК171-160-6	160	90	600	20	2500	600	600	3500	320...1000	2000	1	24	10	20	1,9	502	400	4	4	2,5	5...12,5	40	40	0,145	54
ТБК171-160-7	160	90	600	20	2500	700	700	3500	320...1000	2000	1	24	10	20	1,9	502	400	4	4	2,5	5...12,5	40	40	0,145	54
ТБК171-160-8	160	90	600	20	2500	800	800	3500	320...1000	2000	1	24	10	20	1,9	502	400	4	4	2,5	5...12,5	40	40	0,145	54
ТБК171-160-9	160	90	600	20	2500	900	900	3500	320...1000	2000	1	24	10	20	1,9	502	400	4	4	2,5	5...12,5	40	40	0,145	54
ТБК171-160-10	160	90	600	20	2500	1000	1000	3500	320...1000	2000	1	24	10	20	1,9	502	400	4	4	2,5	8...16	40	40	0,145	54
ТБК171-160-11	160	90	600	20	2500	1100	1100	3500	320...1000	2000	1	24	10	20	1,9	502	400	4	4	2,5	8...16	40	40	0,145	54
ТБК171-160-12	160	90	600	20	2500	1200	1200	3500	320...1000	2000	1	24	10	20	1,9	502	400	4	4	2,5	8...16	40	40	0,145	54
ТБК143-250-13	250	85				1300	1300	4500	200...500	1000					2,8	785	400	4	4		40...63	40	40	0,058	59
ТБК143-250-14	250	85				1400	1400	4500	200...500	1000					2,8	785	400	4	4		40...63	40	40	0,058	59
ТБК143-250-15	250	85				1500	1500	4500	200...500	1000					2,8	785	400	4	4		40...63	40	40	0,058	59
ТБК143-250-16	250	85				1600	1600	4500	200...500	1000					2,8	785	400	4	4		40...63	40	40	0,058	59
ТБК143-250-18	250	85				1800	1800	4500	200...500	1000					2,8	785	400	4	4		40...63	40	40	0,058	59
ТБК143-250-20	250	85				2000	2000	4500	200...500	1000					2,8	785	400	4	4		40...63	40	40	0,058	59
ТБК143-320-13	320	85				1300	1300	5000	200...500	1000					2,3	1005	400	4	4		40...63	40	40	0,058	59
ТБК143-320-14	320	85				1400	1400	5000	200...500	1000					2,3	1005	400	4	4		40...63	40	40	0,058	59
ТБК143-320-15	320	85				1500	1500	5000	200...500	1000					2,3	1005	400	4	4		40...63	40	40	0,058	59
ТБК143-320-16	320	85				1600	1600	5000	200...500	1000					2,3	1005	400	4	4		40...63	40	40	0,058	59
ТБК143-320-18	320	85				1800	1800	5000	200...500	1000					2,3	1005	400	4	4		40...63	40	40	0,058	59
ТБК143-320-20	320	85				2000	2000	5000	200...500	1000					2,3	1005	400	4	4		40...63	40	40	0,058	59

Симисторы

Таблица 9

Тип прибора	Предельные значения параметров режима при $T_{п\ max}$							Электрические и временные параметры при $T_п = 25°C$							Электрические и временные параметры при $T_{п\ max}$		$R_{Тп-к}$, °C/Вт	Чертеж приложения
	$I_{ос,д\ max}$, А	$T_к$, °C	$U_{зс,п}$, В	$I_{ос,удр}$, А при $t_и$ = 10 мс, $U_{обр}$ = 0	$(dU_{зс}/dt)_{ком}$, В/мкс	$(di_{ос}/dt)_{кр}$, А/мкс	$T_{п\ max}$, °C	$I_{вкл}$, мА	$I_{уд}$, мА	$U_{ос,и}$ ($U_{ос}$), В при $I_{ос,и}$($I_{ос}$) = $\sqrt{2}I_{ос,д\ max}$	$I_{у,от}$, мА	$U_{у,от}$, В	$t_{вкл}$, мкс	$t_{зд}$, мкс	$t_{выкл}$, мкс	$I_{зс,п}$ ($I_{зс}$), мА		
2У208А	5	70	100	30[1]	15					(2)[3]	150		10		150	(5)		3
КУ208А	5	50	100	30[2]	10					(2)[3]	160	5[4]	10		150	(5)		3
2У208Б	5	70	200	30[1]	15					(2)[3]	150		10		150	(5)		3
КУ208Б	5	50	200	30[2]	10					(2)[3]	160	5[4]	10		150	(5)		3
2У208В	5	70	300	30[1]	15					(2)[3]	150		10		150	(5)		3
КУ208В	5	50	300	30[2]	10					(2)[3]	160	5[4]	10		150	(5)		3
2У208Г	5	70	400	30[1]	15					(2)[3]	150		10		150	(5)		3
КУ208Г	5	50	400	30[2]	10					(2)[3]	160	5[4]	10		150	(5)		3
ТС-6,3-1	6,3	85	100	140	5...10	20	110	20		(1,5)	40	5	12	5	150	(5)	2	69
ТС-6,3-2	6,3	85	200	140	5...10	20	110	20		(1,5)	40	5	12	5	150	(5)	2	69
ТС-6,3-2,5	6,3	85	250	140	5...10	20	110	20		(1,5)	40	5	12	5	150	(5)	2	69
ТС-6,3-3	6,3	85	300	140	5...10	20	110	20		(1,5)	40	5	12	5	150	(5)	2	69
ТС-6,3-4	6,3	85	400	140	5...10	20	110	20		(1,5)	40	5	12	5	150	(5)	2	69
ТС-6,3-5	6,3	85	500	140	5...10	20	110	20		(1,5)	40	5	12	5	150	(5)	2	69
ТС-6,3-6	6,3	85	600	140	5...10	20	110	20		(1,5)	40	5	12	5	150	(5)	2	69
2ТС112-10-1	10	85	100	90	6,3...25	50	125			1,85	100	3				3	2,5	13
ТС2-10-1	10	70	100	110	5...40	40...70	110	60	45	1,8	150	3,5	12	10		3	2,4	31
ТС106-10-1	10	80	100	110	2,5...10	20	110	60	45	1,65	75	3,5	9	3		1,5	2,2	12
ТС112-10-1	10	85	100	90	2,5...10	50	125	60	45	1,85	100	3	12	4		3	2,5	13
2ТС112-10-2	10	85	200	90	6,3...25	50	125			1,85	100	3				3	2,5	13
ТС2-10-2	10	70	200	110	5...40	40...70	110	60	45	1,8	150	3,5	12	10		3	2,4	31
ТС106-10-2	10	80	200	110	2,5...10	20	110	60	45	1,65	75	3,5	9	3		1,5	2,2	12
ТС112-10-2	10	85	200	90	2,5...10	50	125	60	45	1,85	100	3	12	4		3	2,5	13
2ТС112-10-3	10	85	300	90	6,3...25	50	125			1,85	100	3				3	2,5	13
ТС2-10-3	10	70	300	110	5...40	40...70	110	60	45	1,8	150	3,5	12	10		3	2,4	31
ТС106-10-3	10	80	300	110	2,5...10	20	110	60	45	1,65	75	3,5	9	3		1,5	2,2	12
ТС112-10-3	10	85	300	90	2,5...10	50	125	60	45	1,85	100	3	12	4		3	2,5	13
2ТС112-10-4	10	85	400	90	6,3...25	50	125			1,85	100	3				3	2,5	13
ТС2-10-4	10	70	400	110	5...40	40...70	110	60	45	1,8	150	3,5	12	10		3	2,4	31
ТС106-10-4	10	80	400	110	2,5...10	20	110	60	45	1,65	75	3,5	9	3		1,5	2,2	12
ТС112-10-4	10	85	400	90	2,5...10	50	125	60	45	1,85	100	3	12	4		3	2,5	13
2ТС112-10-5	10	85	500	90	6,3...25	50	125			1,85	100	3				3	2,5	13

Примечания: 1) $T_К = 70°C$; 2) $T_К = 50°C$; 3) $I_{ОС} = 5$ А; 4) $U_{ЗС} = 10$ В.

Продолжение табл. 9

Тип прибора	Предельные значения параметров режима при $T_{п\ max}$							Электрические и временные параметры													
								при $T_п = 25°C$							при $T_{п\ max}$						
	$I_{ос,д\ max}$, А	$T_к$, °C	$U_{зс,п}$, В	$I_{ос,удр}$, А при $t_и = 10$ мс, $U_{обр} = 0$	$(dU_{зс}/dt)_{ком}$, В/мкс	$(di_{ос}/dt)_{кр}$, А/мкс	$T_{п\ max}$, °C	$I_{вкл}$, мА	$I_{уд}$, мА	$U_{ос,и}$ ($U_{ос}$), В при $I_{ос,и}$($I_{ос}$) = $\sqrt{2}I_{ос,д\ max}$	$I_{у,от}$, мА	$U_{у,от}$, В	$t_{вкл}$, мкс	$t_{зд}$, мкс	$t_{выкл}$, мкс	$I_{зс,п}$ ($I_{зс}$), мА	$R_{Тп-к}$, °C/Вт	Чертеж приложения
TC2-10-5	10	70	500	110	5...40	40...70	110	60	45	1,8	150	3,5	12	10		3	2,4	31
TC106-10-5	10	80	500	110	2,5...10	20	110	60	45	1,65	75	3,5	9	3		1,5	2,2	12
TC112-10-5	10	85	500	90	2,5...10	50	125	60	45	1,85	100	3	12	4		3	2,5	13
2TC112-10-6	10	85	600	90	6,3...25	50	125			1,85	100	3				3	2,5	13
TC2-10-6	10	70	600	110	5...40	40...70	110	60	45	1,8	150	3,5	12	10		3	2,4	31
TC106-10-6	10	80	600	110	2,5...10	20	110	60	45	1,65	75	3,5	9	3		1,5	2,2	12
TC112-10-6	10	85	600	90	2,5...10	50	125	60	45	1,85	100	3	12	4		3	2,5	13
2TC112-10-7	10	85	700	90	6,3...25	50	125			1,85	100	3				3	2,5	13
TC2-10-7	10	70	700	110	5...40	40...70	110	60	45	1,8	150	3,5	12	10		3	2,4	31
TC106-10-7	10	80	700	110	2,5...10	20	110	60	45	1,65	75	3,5	9	3		1,5	2,2	12
TC112-10-7	10	85	700	90	2,5...10	50	125	60	45	1,85	100	3	12	4		3	2,5	13
2TC112-10-8	10	85	800	90	6,3...25	50	125			1,85	100	3				3	2,5	13
TC2-10-8	10	70	800	110	5...40	40...70	110	60	45	1,8	150	3,5	12	10		3	2,4	31
TC106-10-8	10	80	800	110	2,5...10	20	110	60	45	1,65	75	3,5	9	3		1,5	2,2	12
TC112-10-8	10	85	800	90	2,5...10	50	125	60	45	1,85	100	3	12	4		3	2,5	13
2TC112-10-9	10	85	900	90	6,3...25	50	125			1,85	100	3				3	2,5	13
TC2-10-9	10	70	900	110	5...40	40...70	110	60	45	1,8	150	3,5	12	10		3	2,4	31
TC112-10-9	10	85	900	90	2,5...10	50	125	60	45	1,85	100	3	12	4		3	2,5	13
2TC112-10-10	10	85	1000	90	6,3...25	50	125			1,85	100	3				3	2,5	13
TC2-10-10	10	70	1000	110	5...40	40...70	110	60	45	1,8	150	3,5	12	10		3	2,4	31
TC112-10-10	10	85	1000	90	2,5...10	50	125	60	45	1,85	100	3	12	4		3	2,5	13
2TC112-10-11	10	85	1100	90	6,3...25	50	125			1,85	100	3				3	2,5	13
TC2-10-11	10	70	1100	110	5...40	40...70	110	60	45	1,8	150	3,5	12	10		3	2,4	31
TC112-10-11	10	85	1100	90	2,5...10	50	125	60	45	1,85	100	3	12	4		3	2,5	13
2TC112-10-12	10	85	1200	90	6,3...25	50	125			1,85	100	3				3	2,5	13
TC112-10-12	10	85	1200	90	2,5...10	50	125	60	45	1,85	100	3	12	4		3	2,5	13
TC2-16-1	16	70	100	130	5...40	40...70	110	60	45	1,8	150	3,5	12	10		3	1,65	31
TC112-16-1	16	85	100	120	2,5...10	50	125	60	45	1,85	100	3	12	4		3	1,55	13
TC2-16-2	16	70	200	130	5...40	40...70	110	60	45	1,8	150	3,5	12	10		3	1,65	31
TC112-16-2	16	85	200	120	2,5...10	50	125	60	45	1,85	100	3	12	4		3	1,55	13
TC2-16-3	16	70	300	130	5...40	40...70	110	60	45	1,8	150	3,5	12	10		3	1,65	31
TC112-16-3	16	85	300	120	2,5...10	50	125	60	45	1,85	100	3	12	4		3	1,55	13
TC2-16-4	16	70	400	130	5...40	40...70	110	60	45	1,8	150	3,5	12	10		3	1,65	31
TC112-16-4	16	85	400	120	2,5...10	50	125	60	45	1,85	100	3	12	4		3	1,55	13

Тип прибора	Предельные значения параметров режима при $T_{п\,max}$							Электрические и временные параметры при $T_п = 25°C$									Электрические и временные параметры при $T_{п\,max}$		$R_{Тп\text{-}к}$, °C/Вт	Чертеж приложения
	$I_{ос,д\,max}$, А	$T_к$, °C	$U_{зс,п}$, В	$I_{ос,удр}$, А при $t_и = 10$ мс, $U_{обр} = 0$	$(dU_{зс}/dt)_{ком}$, В/мкс	$(di_{ос}/dt)_{кр}$, А/мкс	$T_{п\,max}$, °C	$I_{вкл}$, мА	$I_{уд}$, мА	$U_{ос,и}$ ($U_{ос}$), В при $I_{ос,и}(I_{ос}) = \sqrt{2}I_{ос,д\,max}$	$I_{у,от}$, мА	$U_{у,от}$, В	$t_{вкл}$, мкс	$t_{зд}$, мкс	$t_{выкл}$, мкс	$I_{зс,п}$ ($I_{зс}$), мА			
ТС2-16-5	16	70	500	130	5...40	40...70	110	60	45	1,8	150	3,5	12	10		3	1,65	31
ТС112-16-5	16	85	500	120	2,5...10	50	125	60	45	1,85	100	3	12	4		3	1,55	13
ТС2-16-6	16	70	600	130	5...40	40...70	110	60	45	1,8	150	3,5	12	10		3	1,65	31
ТС112-16-6	16	85	600	120	2,5...10	50	125	60	45	1,85	100	3	12	4		3	1,55	13
ТС2-16-7	16	70	700	130	5...40	40...70	110	60	45	1,8	150	3,5	12	10		3	1,65	31
ТС112-16-7	16	85	700	120	2,5...10	50	125	60	45	1,85	100	3	12	4		3	1,55	13
ТС2-16-8	16	70	800	130	5...40	40...70	110	60	45	1,8	150	3,5	12	10		3	1,65	31
ТС112-16-8	16	85	800	120	2,5...10	50	125	60	45	1,85	100	3	12	4		3	1,55	13
ТС2-16-9	16	70	900	130	5...40	40...70	110	60	45	1,8	150	3,5	12	10		3	1,65	31
ТС112-16-9	16	85	900	120	2,5...10	50	125	60	45	1,85	100	3	12	4		3	1,55	13
ТС2-16-10	16	70	1000	130	5...40	40...70	110	60	45	1,8	150	3,5	12	10		3	1,65	31
ТС112-16-10	16	85	1000	120	2,5...10	50	125	60	45	1,85	100	3	12	4		3	1,55	13
ТС2-16-11	16	70	1100	130	5...40	40...70	110	60	45	1,8	150	3,5	12	10		3	1,65	31
ТС112-16-11	16	85	1100	120	2,5...10	50	125	60	45	1,85	100	3	12	4		3	1,55	13
ТС112-16-12	16	85	1200	120	2,5...10	50	125	60	45	1,85	100	3	12	4		3	1,55	13
ТС122-20-1	20	85	100	150	2,5...25	50	125	70	45	1,85	150	3,5	12	4		3,5	1,3	16
ТС122-20-2	20	85	200	150	2,5...25	50	125	70	45	1,85	150	3,5	12	4		3,5	1,3	16
ТС122-20-3	20	85	300	150	2,5...25	50	125	70	45	1,85	150	3,5	12	4		3,5	1,3	16
ТС122-20-4	20	85	400	150	2,5...25	50	125	70	45	1,85	150	3,5	12	4		3,5	1,3	16
ТС122-20-5	20	85	500	150	2,5...25	50	125	70	45	1,85	150	3,5	12	4		3,5	1,3	16
ТС122-20-6	20	85	600	150	2,5...25	50	125	70	45	1,85	150	3,5	12	4		3,5	1,3	16
ТС122-20-7	20	85	700	150	2,5...25	50	125	70	45	1,85	150	3,5	12	4		3,5	1,3	16
ТС122-20-8	20	85	800	150	2,5...25	50	125	70	45	1,85	150	3,5	12	4		3,5	1,3	16
ТС122-20-9	20	85	900	150	2,5...25	50	125	70	45	1,85	150	3,5	12	4		3,5	1,3	16
ТС122-20-10	20	85	1000	150	2,5...25	50	125	70	45	1,85	150	3,5	12	4		3,5	1,3	16
ТС122-20-11	20	85	1100	150	2,5...25	50	125	70	45	1,85	150	3,5	12	4		3,5	1,3	16
ТС122-20-12	20	85	1200	150	2,5...25	50	125	70	45	1,85	150	3,5	12	4		3,5	1,3	16
2ТС122-25-1	25	85	100	180	6,3...25	50	125			1,85	150	3,5				3,5	1	16
ТС2-25-1	25	70	100	150	5...40	40...70	110	60	45	1,8	150	3,5	12	10		3	1,1	31
ТС122-25-1	25	85	100	180	2,5...25	50	125	70	45	1,85	150	3,5	12	4		3,5	1	16
2ТС122-25-2	25	85	200	180	6,3...25	50	125			1,85	150	3,5				3,5	1	16
ТС2-25-2	25	70	200	150	5...40	40...70	110	60	45	1,8	150	3,5	12	10		3	1,1	31
ТС122-25-2	25	85	200	180	2,5...25	50	125	70	45	1,85	150	3,5	12	4		3,5	1	16
2ТС122-25-3	25	85	300	180	6,3...25	50	125			1,85	150	3,5				3,5	1	16

Продолжение табл. 9

Тип прибора	Предельные значения параметров режима при $T_{п\ max}$							Электрические и временные параметры при $T_п = 25°C$							Электрические и временные параметры при $T_{п\ max}$		$R_{Tп\text{-}к}$, °C/Вт	Чертеж приложения
	$I_{ос,д\ max}$, А	$T_к$, °C	$U_{зс,п}$, В	$I_{ос,удр}$, А при $t_и$ = 10 мс, $U_{обр}$ = 0	$(dU_{зс}/dt)_{ком}$, В/мкс	$(di_{ос}/dt)_{кр}$, А/мкс	$T_{п\ max}$, °C	$I_{вкл}$, мА	$I_{уд}$, мА	$U_{ос,и}$ ($U_{ос}$), В при $I_{ос,и}$($I_{ос}$) = $\sqrt{2}I_{ос,д\ max}$	$I_{у,от}$, мА	$U_{у,от}$, В	$t_{вкл}$, мкс	$t_{зд}$, мкс	$t_{выкл}$, мкс	$I_{зс,п}$ ($I_{зс}$), мА			
TC2-25-3	25	70	300	150	5...40	40...70	110	60	45	1,8	150	3,5	12	10		3	1,1	31
TC122-25-3	25	85	300	180	2,5...25	50	125	70	45	1,85	150	3,5	12	4		3,5	1	16
2TC122-25-4	25	85	400	180	6,3...25	50	125			1,85	150	3,5				3,5	1	16
TC2-25-4	25	70	400	150	5...40	40...70	110	60	45	1,8	150	3,5	12	10		3	1,1	31
TC122-25-4	25	85	400	180	2,5...25	50	125	70	45	1,85	150	3,5	12	4		3,5	1	16
2TC122-25-5	25	85	500	180	6,3...25	50	125			1,85	150	3,5				3,5	1	16
TC2-25-5	25	70	500	150	5...40	40...70	110	60	45	1,8	150	3,5	12	10		3	1,1	31
TC122-25-5	25	85	500	180	2,5...25	50	125	70	45	1,85	150	3,5	12	4		3,5	1	16
2TC122-25-6	25	85	600	180	6,3...25	50	125			1,85	150	3,5				3,5	1	16
TC2-25-6	25	70	600	150	5...40	40...70	110	60	45	1,8	150	3,5	12	10		3	1,1	31
TC122-25-6	25	85	600	180	2,5...25	50	125	70	45	1,85	150	3,5	12	4		3,5	1	16
2TC122-25-7	25	85	700	180	6,3...25	50	125			1,85	150	3,5				3,5	1	16
TC2-25-7	25	70	700	150	5...40	40...70	110	60	45	1,8	150	3,5	12	10		3	1,1	31
TC122-25-7	25	85	700	180	2,5...25	50	125	70	45	1,85	150	3,5	12	4		3,5	1	16
2TC122-25-8	25	85	800	180	6,3...25	50	125			1,85	150	3,5				3,5	1	16
TC2-25-8	25	70	800	150	5...40	40...70	110	60	45	1,8	150	3,5	12	10		3	1,1	31
TC122-25-8	25	85	800	180	2,5...25	50	125	70	45	1,85	150	3,5	12	4		3,5	1	16
2TC122-25-9	25	85	900	180	6,3...25	50	125			1,85	150	3,5				3,5	1	16
TC2-25-9	25	70	900	150	5...40	40...70	110	60	45	1,8	150	3,5	12	10		3	1,1	31
TC122-25-9	25	85	900	180	2,5...25	50	125	70	45	1,85	150	3,5	12	4		3,5	1	16
2TC122-25-10	25	85	1000	180	6,3...25	50	125			1,85	150	3,5				3,5	1	16
TC2-25-10	25	70	1000	150	5...40	40...70	110	60	45	1,8	150	3,5	12	10		3	1,1	31
TC122-25-10	25	85	1000	180	2,5...25	50	125	70	45	1,85	150	3,5	12	4		3,5	1	16
2TC122-25-11	25	85	1100	180	6,3...25	50	125			1,85	150	3,5				3,5	1	16
TC2-25-11	25	70	1100	150	5...40	40...70	110	60	45	1,8	150	3,5	12	10		3	1,1	31
TC122-25-11	25	85	1100	180	2,5...25	50	125	70	45	1,85	150	3,5	12	4		3,5	1	16
2TC122-25-12	25	85	1200	180	6,3...25	50	125			1,85	150	3,5				3,5	1	16
TC122-25-12	25	85	1200	180	2,5...25	50	125	70	45	1,85	150	3,5	12	4		3,5	1	16
TC2-40-1	40	70	100	300	5...40	40...70	110	80	60	1,8	150	3,5	20	10		4	0,68	32
TC131-40-1	40	85	100	300	2,5...25	63	125	120	60	1,85	200	4	12	4		5	0,65	18
TC132-40-1	40	85	100	300	2,5...25	63	125	120	60	1,85	200	4	12	4		5	0,65	14
TC2-40-2	40	70	200	300	5...40	40...70	110	80	60	1,8	150	3,5	20	10		4	0,68	32
TC131-40-2	40	85	200	300	2,5...25	63	125	120	60	1,85	200	4	12	4		5	0,65	18
TC132-40-2	40	85	200	300	2,5...25	63	125	120	60	1,85	200	4	12	4		5	0,65	14

Продолжение табл. 9

Тип прибора	Предельные значения параметров режима при $T_{п\,max}$							Электрические и временные параметры при $T_п = 25°C$									Электрические и временные параметры при $T_{п\,max}$		$R_{Tп\text{-}к}$, °C/Вт	Чертеж приложения
	$I_{ос,д\,max}$, А	$T_к$, °C	$U_{зс,п}$, В	$I_{ос,удр}$, А при $t_и$ = 10 мс, $U_{обр}$ = 0	$(dU_{зс}/dt)_{ком}$, В/мкс	$(di_{ос}/dt)_{кр}$, А/мкс	$T_{п\,max}$, °C	$I_{вкл}$, мА	$I_{уд}$, мА	$U_{ос,и}$ ($U_{ос}$), В, при $I_{ос,и}$ ($I_{ос}$) = $\sqrt{2}I_{ос,д\,max}$	$I_{у,от}$, мА	$U_{у,от}$, В	$t_{вкл}$, мкс	$t_{зд}$, мкс	$t_{выкл}$, мкс	$I_{зс,п}$ ($I_{зс}$), мА			
ТС2-40-3	40	70	300	300	5...40	40...70	110	80	60	1,8	150	3,5	20	10		4	0,68	32
ТС131-40-3	40	85	300	300	2,5...25	63	125	120	60	1,85	200	4	12	4		5	0,65	18
ТС132-40-3	40	85	300	300	2,5...25	63	125	120	60	1,85	200	4	12	4		5	0,65	14
ТС2-40-4	40	70	400	300	5...40	40...70	110	80	60	1,8	150	3,5	20	10		4	0,68	32
ТС131-40-4	40	85	400	300	2,5...25	63	125	120	60	1,85	200	4	12	4		5	0,65	18
ТС132-40-4	40	85	400	300	2,5...25	63	125	120	60	1,85	200	4	12	4		5	0,65	14
ТС2-40-5	40	70	500	300	5...40	40...70	110	80	60	1,8	150	3,5	20	10		4	0,68	32
ТС131-40-5	40	85	500	300	2,5...25	63	125	120	60	1,85	200	4	12	4		5	0,65	18
ТС132-40-5	40	85	500	300	2,5...25	63	125	120	60	1,85	200	4	12	4		5	0,65	14
ТС2-40-6	40	70	600	300	5...40	40...70	110	80	60	1,8	150	3,5	20	10		4	0,68	32
ТС131-40-6	40	85	600	300	2,5...25	63	125	120	60	1,85	200	4	12	4		5	0,65	18
ТС132-40-6	40	85	600	300	2,5...25	63	125	120	60	1,85	200	4	12	4		5	0,65	14
ТС2-40-7	40	70	700	300	5...40	40...70	110	80	60	1,8	150	3,5	20	10		4	0,68	32
ТС131-40-7	40	85	700	300	2,5...25	63	125	120	60	1,85	200	4	12	4		5	0,65	18
ТС132-40-7	40	85	700	300	2,5...25	63	125	120	60	1,85	200	4	12	4		5	0,65	14
ТС2-40-8	40	70	800	300	5...40	40...70	110	80	60	1,8	150	3,5	20	10		4	0,68	32
ТС131-40-8	40	85	800	300	2,5...25	63	125	120	60	1,85	200	4	12	4		5	0,65	18
ТС132-40-8	40	85	800	300	2,5...25	63	125	120	60	1,85	200	4	12	4		5	0,65	14
ТС2-40-9	40	70	900	300	5...40	40...70	110	80	60	1,8	150	3,5	20	10		4	0,68	32
ТС131-40-9	40	85	900	300	2,5...25	63	125	120	60	1,85	200	4	12	4		5	0,65	18
ТС132-40-9	40	85	900	300	2,5...25	63	125	120	60	1,85	200	4	12	4		5	0,65	14
ТС2-40-10	40	70	1000	300	5...40	40...70	110	80	60	1,8	150	3,5	20	10		4	0,68	32
ТС131-40-10	40	85	1000	300	2,5...25	63	125	120	60	1,85	200	4	12	4		5	0,65	18
ТС132-40-10	40	85	1000	300	2,5...25	63	125	120	60	1,85	200	4	12	4		5	0,65	14
ТС2-40-11	40	70	1100	300	5...40	40...70	110	80	60	1,8	150	3,5	20	10		4	0,68	32
ТС131-40-11	40	85	1100	300	2,5...25	63	125	120	60	1,85	200	4	12	4		5	0,65	18
ТС132-40-11	40	85	1100	300	2,5...25	63	125	120	60	1,85	200	4	12	4		5	0,65	14
ТС131-40-12	40	85	1200	300	2,5...25	63	125	120	60	1,85	200	4	12	4		5	0,65	18
ТС132-40-12	40	85	1200	300	2,5...25	63	125	120	60	1,85	200	4	12	4		5	0,65	14
2ТС132-50-1	50	85	100	350	6,3...25	63	125			1,8	200	4	12			5	0,52	14
ТС2-50-1	50	70	100	350	5...40	40...70	110	80	60	1,8	150	3,5	20	10		4	0,55	32
ТС131-50-1	50	85	100	350	2,5...25	63	125	120	60	1,85	200	4	12	4		5	0,52	18
ТС132-50-1	50	85	100	350	2,5...25	63	125	120	60	1,85	200	4	12	4		5	0,52	14
2ТС132-50-2	50	85	200	350	6,3...25	63	125			1,8	200	4				5	0,52	14

Продолжение табл. 9

Тип прибора	Предельные значения параметров режима при $T_{п\ max}$							Электрические и временные параметры при $T_п = 25°C$							Электрические и временные параметры при $T_{п\ max}$		$R_{Тп\text{-}к}$, °C/Вт	Чертеж приложения
	$I_{ос,д\ max}$, А	$T_к$, °C	$U_{зс,п}$, В	$I_{ос,удр}$, А при $t_и = 10$ мс, $U_{обр} = 0$	$(dU_{зс}/dt)_{ком}$, В/мкс	$(di_{ос}/dt)_{кр}$, А/мкс	$T_{п\ max}$, °C	$I_{вкл}$, мА	$I_{уд}$, мА	$U_{ос,и}$ ($U_{ос}$), В при $I_{ос,и}(I_{ос}) = \sqrt{2}I_{ос,д\ max}$	$I_{у,от}$, мА	$U_{у,от}$, В	$t_{вкл}$, мкс	$t_{зд}$, мкс	$t_{выкл}$, мкс	$I_{зс,п}$ ($I_{зс}$), мА		
ТС2-50-2	50	70	200	350	5...40	40...70	110	80	60	1,8	150	3,5	20	10	4	0,55	32	
ТС131-50-2	50	85	200	350	2,5...25	63	125	120	60	1,85	200	4	12	4	5	0,52	18	
ТС132-50-2	50	85	200	350	2,5...25	63	125	120	60	1,85	200	4	12	4	5	0,52	14	
2ТС132-50-3	50	85	300	350	6,3...25	63	125			1,8	200	4			5	0,52	14	
ТС2-50-3	50	70	300	350	5...40	40...70	110	80	60	1,8	150	3,5	20	10	4	0,55	32	
ТС131-50-3	50	85	300	350	2,5...25	63	125	120	60	1,85	200	4	12	4	5	0,52	18	
ТС132-50-3	50	85	300	350	2,5...25	63	125	120	60	1,85	200	4	12	4	5	0,52	14	
2ТС132-50-4	50	85	400	350	6,3...25	63	125			1,8	200	4			5	0,52	14	
ТС2-50-4	50	70	400	350	5...40	40...70	110	80	60	1,8	150	3,5	20	10	4	0,55	32	
ТС131-50-4	50	85	400	350	2,5...25	63	125	120	60	1,85	200	4	12	4	5	0,52	18	
ТС132-50-4	50	85	400	350	2,5...25	63	125	120	60	1,85	200	4	12	4	5	0,52	14	
2ТС132-50-5	50	85	500	350	6,3...25	63	125			1,8	200	4			5	0,52	14	
ТС2-50-5	50	70	500	350	5...40	40...70	110	80	60	1,8	150	3,5	20	10	4	0,55	32	
ТС131-50-5	50	85	500	350	2,5...25	63	125	120	60	1,85	200	4	12	4	5	0,52	18	
ТС132-50-5	50	85	500	350	2,5...25	63	125	120	60	1,85	200	4	12	4	5	0,52	14	
2ТС132-50-6	50	85	600	350	6,3...25	63	125			1,8	200	4			5	0,52	14	
ТС2-50-6	50	70	600	350	5...40	40...70	110	80	60	1,8	150	3,5	20	10	4	0,55	32	
ТС131-50-6	50	85	600	350	2,5...25	63	125	120	60	1,85	200	4	12	4	5	0,52	18	
ТС132-50-6	50	85	600	350	2,5...25	63	125	120	60	1,85	200	4	12	4	5	0,52	14	
2ТС132-50-7	50	85	700	350	6,3...25	63	125			1,8	200	4			5	0,52	14	
ТС2-50-7	50	70	700	350	5...40	40...70	110	80	60	1,8	150	3,5	20	10	4	0,55	32	
ТС131-50-7	50	85	700	350	2,5...25	63	125	120	60	1,85	200	4	12	4	5	0,52	18	
ТС132-50-7	50	85	700	350	2,5...25	63	125	120	60	1,85	200	4	12	4	5	0,52	14	
2ТС132-50-8	50	85	800	350	6,3...25	63	125			1,8	200	4			5	0,52	14	
ТС2-50-8	50	70	800	350	5...40	40...70	110	80	60	1,8	150	3,5	20	10	4	0,55	32	
ТС131-50-8	50	85	800	350	2,5...25	63	125	120	60	1,85	200	4	12	4	5	0,52	18	
ТС132-50-8	50	85	800	350	2,5...25	63	125	120	60	1,85	200	4	12	4	5	0,52	14	
2ТС132-50-9	50	85	900	350	6,3...25	63	125			1,8	200	4			5	0,52	14	
ТС2-50-9	50	70	900	350	5...40	40...70	110	80	60	1,8	150	3,5	20	10	4	0,55	32	
ТС131-50-9	50	85	900	350	2,2...25	63	125	120	60	1,85	200	4	12	4	5	0,52	18	
ТС132-50-9	50	85	900	350	2,5...25	63	125	120	60	1,85	200	4	12	4	5	0,52	14	
2ТС132-50-10	50	85	1000	350	6,3...25	63	125			1,8	200	4			5	0,52	14	
ТС2-50-10	50	70	1000	350	5...40	40...70	110	80	60	1,8	150	3,5	20	10	4	0,55	32	
ТС131-50-10	50	85	1000	350	2,5...25	63	125	120	60	1,85	200	4	12	4	5	0,52	18	

Продолжение табл. 9

Тип прибора	Предельные значения параметров режима при $T_{п\ max}$							Электрические и временные параметры при $T_п = 25°C$								Электрические и временные параметры при $T_{п\ max}$		$R_{Tп\text{-}к}$, °C/Вт	Чертеж приложения
	$I_{ос,д\ max}$, А	$T_к$, °C	$U_{зс,п}$, В	$I_{ос,удр}$, А при $t_и = 10$ мс, $U_{обр} = 0$	$(dU_{зс}/dt)_{ком}$, В/мкс	$(di_{ос}/dt)_{кр}$, А/мкс	$T_{п\ max}$, °C	$I_{вкл}$, мА	$I_{уд}$, мА	$U_{ос,к}(U_{ос})$, В при $I_{ос,и}(I_{ос}) = \sqrt{2}I_{ос,д\ max}$	$I_{у,от}$, мА	$U_{у,от}$, В	$t_{вкл}$, мкс	$t_{зд}$, мкс	$t_{выкл}$, мкс	$I_{зс,п}$ ($I_{зс}$), мА		
ТС132-50-10	50	85	1000	350	2,5...25	63	125	120	60	1,85	200	4	12	4		5	0,52	14
2ТС132-50-11	50	85	1100	350	6,3...25	63	125			1,8	200	4				5	0,52	14
ТС2-50-11	50	70	1100	350	5...40	40...70	110	80	60	1,8	150	3,5	20	10		4	0,55	32
ТС131-50-11	50	85	1100	350	2,5...25	63	125	120	60	1,85	200	4	12	4		5	0,52	18
ТС132-50-11	50	85	1100	350	2,5...25	63	125	120	60	1,85	200	4	12	4		5	0,52	14
2ТС132-50-12	50	85	1200	350	6,3...25	63	125			1,8	200	4				5	0,52	14
ТС131-50-12	50	85	1200	350	2,5...25	63	125	120	60	1,85	200	4	12	4		5	0,52	18
ТС132-50-12	50	85	1200	350	2,5...25	63	125	120	60	1,85	200	4	12	4		5	0,52	14
ТС2-63-1	63	70	100	350	5...40	40...70	110	80	60	1,8	150	3,5	20	10		6	0,44	32
ТС141-63-1	63	85	100	500	2,5...25	63	125	120	60	1,8	200	4,5	12	4		7	0,44	19
ТС142-63-1	63	85	100	500	2,5...25	63	125	120	60	1,8	200	4,5	12	4		7	0,44	17
ТС2-63-2	63	70	200	350	5...40	40...70	110	80	60	1,8	150	3,5	20	10		6	0,44	32
ТС141-63-2	63	85	200	500	2,5...25	63	125	120	60	1,8	200	4,5	12	4		7	0,44	19
ТС142-63-2	63	85	200	500	2,5...25	63	125	120	60	1,8	200	4,5	12	4		7	0,44	17
ТС2-63-3	63	70	300	350	5...40	40...70	110	80	60	1,8	150	3,5	20	10		6	0,44	32
ТС141-63-3	63	85	300	500	2,5...25	63	125	120	60	1,8	200	4,5	12	4		7	0,44	19
ТС142-63-3	63	85	300	500	2,5...25	63	125	120	60	1,8	200	4,5	12	4		7	0,44	17
ТС2-63-4	63	70	400	350	5...40	40...70	110	80	60	1,8	150	3,5	20	10		6	0,44	32
ТС141-63-4	63	85	400	500	2,5...25	63	125	120	60	1,8	200	4,5	12	4		7	0,44	19
ТС142-63-4	63	85	400	500	2,5...25	63	125	120	60	1,8	200	4,5	12	4		7	0,44	17
ТС2-63-5	63	70	500	350	5...40	40...70	110	80	60	1,8	150	3,5	20	10		6	0,44	32
ТС141-63-5	63	85	500	500	2,5...25	63	125	120	60	1,8	200	4,5	12	4		7	0,44	19
ТС142-63-5	63	85	500	500	2,5...25	63	125	120	60	1,8	200	4,5	12	4		7	0,44	17
ТС2-63-6	63	70	600	350	5...40	40...70	110	80	60	1,8	150	3,5	20	10		6	0,44	32
ТС141-63-6	63	85	600	500	2,5...25	63	125	120	60	1,8	200	4,5	12	4		7	0,44	19
ТС142-63-6	63	85	600	500	2,5...25	63	125	120	60	1,8	200	4,5	12	4		7	0,44	17
ТС2-63-7	63	70	700	350	5...40	40...70	110	80	60	1,8	150	3,5	20	10		6	0,44	32
ТС141-63-7	63	85	700	500	2,5...25	63	125	120	60	1,8	200	4,5	12	4		7	0,44	19
ТС142-63-7	63	85	700	500	2,5...25	63	125	120	60	1,8	200	4,5	12	4		7	0,44	17
ТС2-63-8	63	70	800	350	5...40	40...70	110	80	60	1,8	150	3,5	20	10		6	0,44	32
ТС141-63-8	63	85	800	500	2,5...25	63	125	120	60	1,8	200	4,5	12	4		7	0,44	19
ТС142-63-8	63	85	800	500	2,5...25	63	125	120	60	1,8	200	4,5	12	4		7	0,44	17
ТС2-63-9	63	70	900	350	5...40	40...70	110	80	60	1,8	150	3,5	20	10		6	0,44	32
ТС141-63-9	63	85	900	500	2,5...25	63	125	120	60	1,8	200	4,5	12	4		7	0,44	19
ТС142-63-9	63	85	900	500	2,5...25	63	125	120	60	1,8	200	4,5	12	4		7	0,44	17

Продолжение табл. 9

Тип прибора	Предельные значения параметров режима при $T_{п\ max}$							Электрические и временные параметры при $T_п = 25°C$										Электрические и временные параметры при $T_{п\ max}$		$R_{Тп-к}$, °C/Вт	Чертеж приложения
	$I_{ос,д\ max}$, А	$T_к$, °C	$U_{зс,п}$, В	$I_{ос,удр}$, А при $t_и$ = 10 мс, $U_{обр}$ = 0	$(dU_{зс}/dt)_{ком}$, В/мкс	$(di_{ос}/dt)_{кр}$, А/мкс	$T_{п\ max}$, °C	$I_{вкл}$, мА	$I_{уд}$, мА	$U_{ос,и}$ ($U_{ос}$), В при $I_{ос,и}(I_{ос}) = \sqrt{2}I_{ос,д\ max}$	$I_{у,от}$, мА	$U_{у,от}$, В	$t_{вкл}$, мкс	$t_{зд}$, мкс	$t_{выкл}$, мкс	$I_{зс,п}$ ($I_{зс}$), мА				
ТС2-63-10	63	70	1000	350	5...40	40...70	110	80	60	1,8	150	3,5	20	10		6		0,44	32
ТС141-63-10	63	85	1000	500	2,5...25	63	125	120	60	1,8	200	4,5	12	4		7		0,44	19
ТС142-63-10	63	85	1000	500	2,5...25	63	125	120	60	1,8	200	4,5	12	4		7		0,44	17
ТС2-63-11	63	70	1100	350	5...40	40...70	110	80	60	1,8	150	3,5	20	10		6		0,44	32
ТС141-63-11	63	85	1100	500	2,5...25	63	125	120	60	1,8	200	4,5	12	4		7		0,44	19
ТС142-63-11	63	85	1100	500	2,5...25	63	125	120	60	1,8	200	4,5	12	4		7		0,44	17
ТС141-63-12	63	85	1200	500	2,5...25	63	125	120	60	1,8	200	4,5	12	4		7		0,44	19
ТС142-63-12	63	85	1200	500	2,5...25	63	125	120	60	1,8	200	4,5	12	4		7		0,44	17
2ТС142-80-1	80	85	100	550	6,3...25	63	125			1,8	200	4,5				7		0,34	17
ТС2-80-1	80	70	100	450	5...40	40...70	110	80	60	1,8	150	3,5	20	10		6		0,36	32
ТС80-1	80	70	100	1700	5...50	5...70	110	250	200	(2,3)	400	5	20	10	70...250	20		0,25	67
ТС141-80-1	80	85	100	550	2,5...25	63	125	120	60	1,8	200	4,5	12	4		7		0,34	19
ТС142-80-1	80	85	100	550	2,5...25	63	125	120	60	1,8	200	4,5	12	4		7		0,34	17
2ТС142-80-2	80	85	200	550	6,3...25	63	125			1,8	200	4,5				7		0,34	17
ТС2-80-2	80	70	200	450	5...40	40...70	110	80	60	1,8	150	3,5	20	10		6		0,36	32
ТС80-2	80	70	200	1700	5...50	5...70	110	250	200	(2,3)	400	5	20	10	70...250	20		0,25	67
ТС141-80-2	80	85	200	550	2,5...25	63	125	120	60	1,8	200	4,5	12	4		7		0,34	19
ТС142-80-2	80	85	200	550	2,5...25	63	125	120	60	1,8	200	4,5	12	4		7		0,34	17
2ТС142-80-3	80	85	300	550	6,3...25	63	125			1,8	200	4,5				7		0,34	17
ТС2-80-3	80	70	300	450	5...40	40...70	110	80	60	1,8	150	3,5	20	10		6		0,36	32
ТС80-3	80	70	300	1700	5...50	5...70	110	250	200	(2,3)	400	5	20	10	70...250	20		0,25	67
ТС141-80-3	80	85	300	550	2,5...25	63	125	120	60	1,8	200	4,5	12	4		7		0,34	19
ТС142-80-3	80	85	300	550	2,5...25	63	125	120	60	1,8	200	4,5	12	4		7		0,34	17
2ТС142-80-4	80	85	400	550	6,3...25	63	125			1,8	200	4,5				7		0,34	17
ТС2-80-4	80	70	400	450	5...40	40...70	110	80	60	1,8	150	3,5	20	10		6		0,36	32
ТС80-4	80	70	400	1700	5...50	5...70	110	250	200	(2,3)	400	5	20	10	70...250	20		0,25	67
ТС141-80-4	80	85	400	550	2,5...25	63	125	120	60	1,8	200	4,5	12	4		7		0,34	19
ТС142-80-4	80	85	400	550	2,5...25	63	125	120	60	1,8	200	4,5	12	4		7		0,34	17
2ТС142-80-5	80	85	500	550	6,3...25	63	125			1,8	200	4,5				7		0,34	17
ТС2-80-5	80	70	500	450	5...40	40...70	110	80	60	1,8	150	3,5	20	10		6		0,36	32
ТС80-5	80	70	500	1700	5...50	5...70	110	250	200	(2,3)	400	5	20	10	70...250	20		0,25	67
ТС141-80-5	80	85	500	550	2,5...25	63	125	120	60	1,8	200	4,5	12	4		7		0,34	19
ТС142-80-5	80	85	500	550	2,5...25	63	125	120	60	1,8	200	4,5	12	4		7		0,34	17
2ТС142-80-6	80	85	600	550	6,3...25	63	125			1,8	200	4,5				7		0,34	17
ТС2-80-6	80	70	600	450	5...40	40...70	110	80	60	1,8	150	3,5	20	10		6		0,36	32

Тип прибора	Предельные значения параметров режима при $T_{п\ max}$							Электрические и временные параметры при $T_п = 25°C$							Электрические и временные параметры при $T_{п\ max}$		$R_{Тп-к}$, °С/Вт	Чертеж приложения
	$I_{ос,д\ max}$, А	$T_к$, °С	$U_{зс,п}$, В	$I_{ос,удр}$, А при $t_и$ = 10 мс, $U_{обр}$ = 0	$(dU_{зс}/dt)_{ком}$, В/мкс	$(di_{ос}/dt)_{кр}$, А/мкс	$T_{п\ max}$, °С	$I_{вкл}$, мА	$I_{уд}$, мА	$U_{ос,и}$ ($U_{ос}$), В при $I_{ос,и}(I_{ос}) = \sqrt{2}I_{ос,д\ max}$	$I_{у,от}$, мА	$U_{у,от}$, В	$t_{вкл}$, мкс	$t_{зд}$, мкс	$t_{выкл}$, мкс	$I_{зс,п}$ ($I_{зс}$), мА		
ТС80-6	80	70	600	1700	5...50	5...70	110	250	200	(2,3)	400	5	20	10	70...250	20	0,25	67
ТС141-80-6	80	85	600	550	2,5...25	63	125	120	60	1,8	200	4,5	12	4		7	0,34	19
ТС142-80-6	80	85	600	550	2,5...25	63	125	120	60	1,8	200	4,5	12	4		7	0,34	17
2ТС142-80-7	80	85	700	550	6,3...25	63	125			1,8	200	4,5				7	0,34	17
ТС2-80-7	80	70	700	450	5...40	40...70	110	80	60	1,8	150	3,5	20	10		6	0,36	32
ТС80-7	80	70	700	1700	5...50	5...70	110	250	200	(2,3)	400	5	20	10	70...250	20	0,25	67
ТС141-80-7	80	85	700	550	2,5...25	63	125	120	60	1,8	200	4,5	12	4		7	0,34	19
ТС142-80-7	80	85	700	550	2,5...25	63	125	120	60	1,8	200	4,5	12	4		7	0,34	17
2ТС142-80-8	80	85	800	550	6,3...25	63	125			1,8	200	4,5				7	0,34	17
ТС2-80-8	80	70	800	450	5...40	40...70	110	80	60	1,8	150	3,5	20	10		6	0,36	32
ТС80-8	80	70	800	1700	5...50	5...70	110	250	200	(2,3)	400	5	20	10	70...250	20	0,25	67
ТС141-80-8	80	85	800	550	2,5...25	63	125	120	60	1,8	200	4,5	12	4		7	0,34	19
ТС142-80-8	80	85	800	550	2,5...25	63	125	120	60	1,8	200	4,5	12	4		7	0,34	17
2ТС142-80-9	80	85	900	550	6,3...25	63	125			1,8	200	4,5				7	0,34	17
ТС2-80-9	80	70	900	450	5...40	40...70	110	80	60	1,8	150	3,5	20	10		6	0,36	32
ТС80-9	80	70	900	1700	5...50	5...70	110	250	200	(2,3)	400	5	20	10	70...250	20	0,25	67
ТС141-80-9	80	85	900	550	2,5...25	63	125	120	60	1,8	200	4,5	12	4		7	0,34	19
ТС142-80-9	80	85	900	550	2,5...25	63	125	120	60	1,8	200	4,5	12	4		7	0,34	17
2ТС142-80-10	80	85	1000	550	6,3...25	63	125			1,8	200	4,5				7	0,34	17
ТС2-80-10	80	70	1000	450	5...40	40...70	110	80	60	1,8	150	3,5	20	10		6	0,36	32
ТС80-10	80	70	1000	1700	5...50	5...70	110	250	200	(2,3)	400	5	20	10	70...250	20	0,25	67
ТС141-80-10	80	85	1000	550	2,5...25	63	125	120	60	1,8	200	4,5	12	4		7	0,34	19
ТС142-80-10	80	85	1000	550	2,5...25	63	125	120	60	1,8	200	4,5	12	4		7	0,34	17
2ТС142-80-11	80	85	1100	550	6,3...25	63	125			1,8	200	4,5				7	0,34	17
ТС2-80-11	80	70	1100	450	5...40	40...70	110	80	60	1,8	150	3,5	20	10		6	0,36	32
ТС80-11	80	70	1100	1700	5...50	5...70	110	250	200	(2,3)	400	5	20	10	70...250	20	0,25	67
ТС141-80-11	80	85	1100	550	2,5...25	63	125	120	60	1,8	200	4,5	12	4		7	0,34	19
ТС142-80-11	80	85	1100	550	2,5...25	63	125	120	60	1,8	200	4,5	12	4		7	0,34	17
2ТС142-80-12	80	85	1200	550	6,3...25	63	125			1,8	200	4,5				7	0,34	17
ТС80-12	80	70	1200	1700	5...50	5...70	110	250	200	(2,3)	400	5	20	10	70...250	20	0,25	67
ТС141-80-12	80	85	1200	550	2,5...25	63	125	120	60	1,8	200	4,5	12	4		7	0,34	19
ТС142-80-12	80	85	1200	550	2,5...25	63	125	120	60	1,8	200	4,5	12	4		7	0,34	17
ТС125-1	125	70	100	2000	5...50	5...70	110	250	200	(1,46)	400	5	20	10	70...250	20	0,25	67
ТС125-2	125	70	200	2000	5...50	5...70	110	250	200	(1,46)	400	5	20	10	70...250	20	0,25	67
ТС125-3	125	70	300	2000	5...50	5...70	110	250	200	(1,46)	400	5	20	10	70...250	20	0,25	67

Тип прибора	Предельные значения параметров режима при $T_{п\ max}$							Электрические и временные параметры при $T_п = 25°C$							Электрические и временные параметры при $T_{п\ max}$		$R_{Тп-к}$, °C/Вт	Чертеж приложения
	$I_{ос,д\ max}$, А	$T_к$, °C	$U_{зс,п}$, В	$I_{ос,удр}$, А при $t_и$ = 10 мс, $U_{обр}$ = 0	$(dU_{зс}/dt)_{ком}$, В/мкс	$(di_{ос}/dt)_{кр}$, А/мкс	$T_{п\ max}$, °C	$I_{вкл}$, мА	$I_{уд}$, мА	$U_{ос,и}$ ($U_{ос}$), В при $I_{ос,и}$($I_{ос}$) = $\sqrt{2}I_{ос,д\ max}$	$I_{у,от}$, мА	$U_{у,от}$, В	$t_{вкл}$, мкс	$t_{зд}$, мкс	$t_{выкл}$, мкс	$I_{зс,п}$ ($I_{зс}$), мА		
TC125-4	125	70	400	2000	5...50	5...70	110	250	200	(1,46)	400	5	20	10	70...250	20	0,25	67
TC125-5	125	70	500	2000	5...50	5...70	110	250	200	(1,46)	400	5	20	10	70...250	20	0,25	67
TC125-6	125	70	600	2000	5...50	5...70	110	250	200	(1,46)	400	5	20	10	70...250	20	0,25	67
TC125-7	125	70	700	2000	5...50	5...70	110	250	200	(1,46)	400	5	20	10	70...250	20	0,25	67
TC125-8	125	70	800	2000	5...50	5...70	110	250	200	(1,46)	400	5	20	10	70...250	20	0,25	67
TC125-9	125	70	900	2000	5...50	5...70	110	250	200	(1,46)	400	5	20	10	70...250	20	0,25	67
TC125-10	125	70	1000	2000	5...50	5...70	110	250	200	(1,46)	400	5	20	10	70...250	20	0,25	67
TC125-11	125	70	1100	2000	5...50	5...70	110	250	200	(1,46)	400	5	20	10	70...250	20	0,25	67
TC125-12	125	70	1200	2000	5...50	5...70	110	250	200	(1,46)	400	5	20	10	70...250	20	0,25	67
TC160-1	160	70	100	2200	5...50	5...70	110	250	200	(1,45)	400	5	20	10	70...250	20	0,2	67
2TC161-160-2	160	85	200	2100	5...50	6,3	125	500	15	1,75	400	5	20	10		15	0,2	37
TC160-2	160	70	200	2200	5...50	5...70	110	250	200	(1,45)	400	5	20	10	70...250	20	0,2	67
TC161-160-2	160	85	200	2100	1...50	6,3	125	500	200	1,75	400	5	20	10		15	0,2	37
2TC161-160-3	160	85	300	2100	5...50	6,3	125	500	15	1,75	400	5	20	10		15	0,2	37
TC160-3	160	70	300	2200	5...50	5...70	110	250	200	(1,45)	400	5	20	10	70...250	20	0,2	67
TC161-160-3	160	85	300	2100	1...50	6,3	125	500	200	1,75	400	5	20	10		15	0,2	37
2TC161-160-4	160	85	400	2100	5...50	6,3	125	500	15	1,75	400	5	20	10		15	0,2	37
TC160-4	160	70	400	2200	5...50	5...70	110	250	200	(1,45)	400	5	20	10	70...250	20	0,2	67
TC161-160-4	160	85	400	2100	1...50	6,3	125	500	200	1,75	400	5	20	10		15	0,2	37
2TC161-160-5	160	85	500	2100	5...50	6,3	125	500	15	1,75	400	5	20	10		15	0,2	37
TC160-5	160	70	500	2200	5...50	5...70	110	250	200	(1,45)	400	5	20	10	70...250	20	0,2	67
TC161-160-5	160	85	500	2100	1...50	6,3	125	500	200	1,75	400	5	20	10		15	0,2	37
2TC161-160-6	160	85	600	2100	5...50	6,3	125	500	15	1,75	400	5	20	10		15	0,2	37
TC160-6	160	70	600	2200	5...50	5...70	110	250	200	(1,45)	400	5	20	10	70...250	20	0,2	67
TC161-160-6	160	85	600	2100	1...50	6,3	125	500	200	1,75	400	5	20	10		15	0,2	37
2TC161-160-7	160	85	700	2100	5...50	6,3	125	500	15	1,75	400	5	20	10		15	0,2	37
TC160-7	160	70	700	2200	5...50	5...70	110	250	200	(1,45)	400	5	20	10	70...250	20	0,2	67
TC161-160-7	160	85	700	2100	1...50	6,3	125	500	200	1,75	400	5	20	10		15	0,2	37
2TC161-160-8	160	85	800	2100	5...50	6,3	125	500	15	1,75	400	5	20	10		15	0,2	37
TC160-8	160	70	800	2200	5...50	5...70	110	250	200	(1,45)	400	5	20	10	70...250	20	0,2	67
TC161-160-8	160	85	800	2100	1...50	6,3	125	500	200	1,75	400	5	20	10		15	0,2	37
2TC161-160-9	160	85	900	2100	5...50	6,3	125	500	15	1,75	400	5	20	10		15	0,2	37
TC160-9	160	70	900	2200	5...50	5...70	110	250	200	(1,45)	400	5	20	10	70...250	20	0,2	67
TC161-160-9	160	85	900	2100	1...50	6,3	125	500	200	1,75	400	5	20	10		15	0,2	37
2TC161-160-10	160	85	1000	2100	5...50	6,3	125	500	15	1,75	400	5	20	10		15	0,2	37

Тип прибора	Предельные значения параметров режима при $T_{п\,max}$							Электрические и временные параметры при $T_п = 25°C$							Электрические и временные параметры при $T_{п\,max}$		$R_{Тп\text{-}к}$, °C/Вт	Чертеж приложения
	$I_{ос,д\,max}$, А	$T_к$, °C	$U_{зс,п}$, В	$I_{ос,удр}$, А при $t_и$ = 10 мс, $U_{обр}$ = 0	$(dU_{зс}/dt)_{ком}$, В/мкс	$(di_{ос}/dt)_{кр}$, А/мкс	$T_{п\,max}$, °C	$I_{вкл}$, мА	$I_{уд}$, мА	$U_{ос,и}$ ($U_{ос}$), В при $I_{ос,и}(I_{ос}) = \sqrt{2}I_{ос,д\,max}$	$I_{у,от}$, мА	$U_{у,от}$, В	$t_{вкл}$, мкс	$t_{зд}$, мкс	$t_{выкл}$, мкс	$I_{зс,пг}(I_{зс})$, мА		
ТС160-10	160	70	1000	2200	5...50	5...70	110	250	200	(1,45)	400	5	20	10	70...250	20	0,2	67
ТС161-160-10	160	85	1000	2100	1...50	6,3	125	500	200	1,75	400	5	20	10		15	0,2	37
2ТС161-160-11	160	85	1100	2100	5...50	6,3	125	500	15	1,75	400	5	20	10		15	0,2	37
ТС160-11	160	70	1100	2200	5...50	5...70	110	250	200	(1,45)	400	5	20	10	70...250	20	0,2	67
ТС161-160-11	160	85	1100	2100	1...50	6,3	125	500	200	1,75	400	5	20	10		15	0,2	37
2ТС161-160-12	160	85	1200	2100	5...50	6,3	125	500	15	1,75	400	5	20	10		15	0,2	37
ТС160-12	160	70	1200	2200	5...50	5...70	110	250	200	(1,45)	400	5	20	10	70...250	20	0,2	67
ТС161-160-12	160	85	1200	2100	1...50	6,3	125	500	200	1,75	400	5	20	10		15	0,2	37
2ТС161-200-2	200	85	200	2400	5...50	6,3	125	500	15	1,6	400	5	20	10		15	0,2	37
ТС161-200-2	200	85	200	2400	1...50	6,3	125	500	200	1,6	400	5	20	10		15	0,2	37
2ТС161-200-3	200	85	300	2400	5...50	6,3	125	500	15	1,6	400	5	20	10		15	0,2	37
ТС161-200-3	200	85	300	2400	1...50	6,3	125	500	200	1,6	400	5	20	10		15	0,2	37
2ТС161-200-4	200	85	400	2400	5...50	6,3	125	500	15	1,6	400	5	20	10		15	0,2	37
ТС161-200-4	200	85	400	2400	1...50	6,3	125	500	200	1,6	400	5	20	10		15	0,2	37
2ТС161-200-5	200	85	500	2400	5...50	6,3	125	500	15	1,6	400	5	20	10		15	0,2	37
ТС161-200-5	200	85	500	2400	1...50	6,3	125	500	200	1,6	400	5	20	10		15	0,2	37
2ТС161-200-6	200	85	600	2400	5...50	6,3	125	500	15	1,6	400	5	20	10		15	0,2	37
ТС161-200-6	200	85	600	2400	1...50	6,3	125	500	200	1,6	400	5	20	10		15	0,2	37
2ТС161-200-7	200	85	700	2400	5...50	6,3	125	500	15	1,6	400	5	20	10		15	0,2	37
ТС161-200-7	200	85	700	2400	1...50	6,3	125	500	200	1,6	400	5	20	10		15	0,2	37
2ТС161-200-8	200	85	800	2400	5...50	6,3	125	500	15	1,6	400	5	20	10		15	0,2	37
ТС161-200-8	200	85	800	2400	1...50	6,3	125	500	200	1,6	400	5	20	10		15	0,2	37
2ТС161-200-9	200	85	900	2400	5...50	6,3	125	500	15	1,6	400	5	20	10		15	0,2	37
ТС161-200-9	200	85	900	2400	1...50	6,3	125	500	200	1,6	400	5	20	10		15	0,2	37
2ТС161-200-10	200	85	1000	2400	5...50	6,3	125	500	15	1,6	400	5	20	10		15	0,2	37
ТС161-200-10	200	85	1000	2400	1...50	6,3	125	500	200	1,6	400	5	20	10		15	0,2	37
2ТС161-200-11	200	85	1100	2400	5...50	6,3	125	500	15	1,6	400	5	20	10		15	0,2	37
ТС161-200-11	200	85	1100	2400	1...50	6,3	125	500	200	1,6	400	5	20	10		15	0,2	37
2ТС161-200-12	200	85	1200	2400	5...50	6,3	125	500	15	1,6	400	5	20	10		15	0,2	37
ТС161-200-12	200	85	1200	2400	1...50	6,3	125	500	200	1,6	400	5	20	10		15	0,2	37
2ТС171-250-2	250	85	200	3600	5...50	6,3	125	500	15	1,7	400	5	20	10		25	0,15	40
ТС171-250-2	250	85	200	3600	1...50	6,3	125	500	200	1,7	400	5	20	10		25	0,15	40
2ТС171-250-3	250	85	300	3600	5...50	6,3	125	500	15	1,7	400	5	20	10		25	0,15	40
ТС171-250-3	250	85	300	3600	1...50	6,3	125	500	200	1,7	400	5	20	10		25	0,15	40
2ТС171-250-4	250	85	400	3600	5...50	6,3	125	500	15	1,7	400	5	20	10		25	0,15	40

Тип прибора	Предельные значения параметров режима при $T_{п\ max}$							Электрические и временные параметры при $T_п = 25°C$									Электрические и временные параметры при $T_{п\ max}$		$R_{Тп-к}$, °C/Вт	Чертеж приложения
	$I_{ос,д\ max}$, А	$T_к$, °C	$U_{зс,п}$, В	$I_{ос,удр}$, А при $t_и$ = 10 мс, $U_{обр}$ = 0	$(dU_{зс}/dt)_{ком}$, В/мкс	$(di_{ос}/dt)_{кр}$, А/мкс	$T_{п\ max}$, °C	$I_{вкл}$, мА	$I_{уд}$, мА	$U_{ос,и}$ ($U_{ос}$), В при $I_{ос,и}$($I_{ос}$) = $\sqrt{2}I_{ос,д\ max}$	$I_{у,от}$, мА	$U_{у,от}$, В	$t_{вкл}$, мкс	$t_{зд}$, мкс	$t_{выкл}$, мкс	$I_{зс,п}$ ($I_{зс}$), мА			
TC171-250-4	250	85	400	3600	1...50	6,3	125	500	200	1,7	400	5	20	10		25	0,15	40
2TC171-250-5	250	85	500	3600	5...50	6,3	125	500	15	1,7	400	5	20	10		25	0,15	40
TC171-250-5	250	85	500	3600	1...50	6,3	125	500	200	1,7	400	5	20	10		25	0,15	40
2TC171-250-6	250	85	600	3600	5...50	6,3	125	500	15	1,7	400	5	20	10		25	0,15	40
TC171-250-6	250	85	600	3600	1...50	6,3	125	500	200	1,7	400	5	20	10		25	0,15	40
2TC171-250-7	250	85	700	3600	5...50	6,3	125	500	15	1,7	400	5	20	10		25	0,15	40
TC171-250-7	250	85	700	3600	1...50	6,3	125	500	200	1,7	400	5	20	10		25	0,15	40
2TC171-250-8	250	85	800	3600	5...50	6,3	125	500	15	1,7	400	5	20	10		25	0,15	40
TC171-250-8	250	85	800	3600	1...50	6,3	125	500	200	1,7	400	5	20	10		25	0,15	40
2TC171-250-9	250	85	900	3600	5...50	6,3	125	500	15	1,7	400	5	20	10		25	0,15	40
TC171-250-9	250	85	900	3600	1...50	6,3	125	500	200	1,7	400	5	20	10		25	0,15	40
2TC171-250-10	250	85	1000	3600	5...50	6,3	125	500	15	1,7	400	5	20	10		25	0,15	40
TC171-250-10	250	85	1000	3600	1...50	6,3	125	500	200	1,7	400	5	20	10		25	0,15	40
2TC171-250-11	250	85	1100	3600	5...50	6,3	125	500	15	1,7	400	5	20	10		25	0,15	40
TC171-250-11	250	85	1100	3600	1...50	6,3	125	500	200	1,7	400	5	20	10		25	0,15	40
2TC171-250-12	250	85	1200	3600	5...50	6,3	125	500	15	1,7	400	5	20	10		25	0,15	40
TC171-250-12	250	85	1200	3600	1...50	6,3	125	500	200	1,7	400	5	20	10		25	0,15	40
2TC171-320-2	320	85	200	4000	5...50	6,3	125	500	15	1,5	400	5	20	10		25	0,15	40
TC171-320-2	320	85	200	4000	1...50	6,3	125	500	200	1,5	400	5	20	10		25	0,15	40
2TC171-320-3	320	85	300	4000	5...50	6,3	125	500	15	1,5	400	5	20	10		25	0,15	40
TC171-320-3	320	85	300	4000	1...50	6,3	125	500	200	1,5	400	5	20	10		25	0,15	40
2TC171-320-4	320	85	400	4000	5...50	6,3	125	500	15	1,5	400	5	20	10		25	0,15	40
TC171-320-4	320	85	400	4000	1...50	6,3	125	500	200	1,5	400	5	20	10		25	0,15	40
2TC171-320-5	320	85	500	4000	5...50	6,3	125	500	15	1,5	400	5	20	10		25	0,15	40
TC171-320-5	320	85	500	4000	1...50	6,3	125	500	200	1,5	400	5	20	10		25	0,15	40
2TC171-320-6	320	85	600	4000	5...50	6,3	125	500	15	1,5	400	5	20	10		25	0,15	40
TC171-320-6	320	85	600	4000	1...50	6,3	125	500	200	1,5	400	5	20	10		25	0,15	40
2TC171-320-7	320	85	700	4000	5...50	6,3	125	500	15	1,5	400	5	20	10		25	0,15	40
TC171-320-7	320	85	700	4000	1...50	6,3	125	500	200	1,5	400	5	20	10		25	0,15	40
2TC171-320-8	320	85	800	4000	5...50	6,3	125	500	15	1,5	400	5	20	10		25	0,15	40
TC171-320-8	320	85	800	4000	1...50	6,3	125	500	200	1,5	400	5	20	10		25	0,15	40
2TC171-320-9	320	85	900	4000	5...50	6,3	125	500	15	1,5	400	5	20	10		25	0,15	40
TC171-320-9	320	85	900	4000	1...50	6,3	125	500	200	1,5	400	5	20	10		25	0,15	40
2TC171-320-10	320	85	1000	4000	5...50	6,3	125	500	15	1,5	40	5	20	10		25	0,15	40
TC171-320-10	320	85	1000	4000	1...50	6,3	125	500	200	1,5	400	5	20	10		25	0,15	40

Окончание табл. 9

Тип прибора	Предельные значения параметров режима при $T_{п\,max}$							Электрические и временные параметры при $T_п = 25°C$							Электрические и временные параметры при $T_{п\,max}$		$R_{Тп\text{-}к}$, °C/Вт	Чертеж приложения
	$I_{ос,д\,max}$, А	$T_к$, °C	$U_{зс,п}$, В	$I_{ос,удр}$, А при $t_и$ = 10 мс, $U_{обр}$ = 0	$(dU_{зс}/dt)_{ком}$, В/мкс	$(di_{ос}/dt)_{кр}$, А/мкс	$T_{п\,max}$, °C	$I_{вкл}$, мА	$I_{уд}$, мА	$U_{ос,и}$ ($U_{ос}$), В при $I_{ос,и}(I_{ос}) = \sqrt{2}I_{ос,д\,max}$	$I_{у,от}$, мА	$U_{у,от}$, В	$t_{вкл}$, мкс	$t_{зд}$, мкс	$t_{выкл}$, мкс	$I_{зс,п}$ ($I_{зс}$), мА		
2ТС171-320-11	320	85	1100	4000	5...50	6,3	125	500	15	1,5	400	5	20	10		25	0,15	40
ТС171-320-11	320	85	1100	4000	1...50	6,3	125	500	200	1,5	400	5	20	10		25	0,15	40
2ТС171-320-12	320	85	1200	4000	5...50	6,3	125	500	15	1,5	400	5	20	10		25	0,15	40
ТС171-320-12	320	85	1200	4000	1...50	6,3	125	500	200	1,5	400	5	20	10		25	0,15	40

Тиристоры-диоды

Таблица 10

Тип прибора	Предельные значения параметров режима при $Тп_{max}$=125°C								Электрические и временные параметры при $T_п$=25° С											Электрические и временные параметры при $T_{п\,max}$		$R_{Тп\text{-}к,ос}$, °С/Вт	$R_{Тп\text{-}к,пс}$, °С/Вт	Чертеж приложения
	$I_{ос,ср\,max}$, А	$I_{пс,ср\,max}$, А	$T_к$, °С	$U_{зс,п}$, В	при $t_и$=10 мс $I_{ос,удр}$, А	при $t_и$=10 мс $I_{пс,удр}$, А	$(du_{зс}/dt)_{ком}$, В/мкс	$(di_{ос}/dt)_{кр}$, А/мкс	$U_{ос,и}$, В	$I_{ос,и}$, А	$U_{пс,и}$, В	$I_{пс,и}$, А	при $U_{зс}$=12 В $I_{у,от}$, мА	при $U_{зс}$=12 В $U_{у,от}$, В	$t_{выкл}$, мкс	$I_{зс,п}$, мА							
ТДЧ171-125/50-6	125	50	85	600	3000	900	50...200	200	2,2	392	2,2	157	350	5	32...63	30					0,32	0,125	54
ТДЧ171-125/50-7	125	50	85	700	3000	900	50...200	200	2,2	392	2,2	157	350	5	32...63	30					0,32	0,125	54
ТДЧ171-125/50-8	125	50	85	800	3000	900	50...200	200	2,2	392	2,2	157	350	5	32...63	30					0,32	0,125	54
ТДЧ171-125/50-9	125	50	85	900	3000	900	50...200	200	2,2	392	2,2	157	350	5	32...63	30					0,32	0,125	54
ТДЧ171-125/50-10	125	50	85	1000	3000	900	50...200	200	2,2	392	2,2	157	350	5	32...63	30					0,32	0,125	54
ТДЧ171-125/50-11	125	50	85	1100	3000	900	50...200	200	2,2	392	2,2	157	350	5	32...63	30					0,32	0,125	54
ТДЧ171-125/50-12	125	50	85	1200	3000	900	50...200	200	2,2	392	2,2	157	350	5	32...63	30					0,32	0,125	54
ТДЧ171-125/50-13	125	50	85	1300	3000	900	50...200	200	2,2	392	2,2	157	350	5	32...63	30					0,32	0,125	54
ТДЧ171-125/50-14	125	50	85	1400	3000	900	50...200	200	2,2	392	2,2	157	350	5	32...63	30					0,32	0,125	54
ТДЧ171-125/50-15	125	50	85	1500	3000	900	50...200	200	2,2	392	2,2	157	350	5	32...63	30					0,32	0,125	54

Окончание табл. 10

Тип прибора	Предельные значения параметров режима при $T_{п\,max}$=125°С							
	$I_{ос,\,ср\,max}$, А	$I_{пс,\,ср,\,max}$, А	$T_к$, °С	$U_{зс,\,п}$, В	при $t_и$=10 мс: $I_{ос,\,удр}$, А	при $t_и$=10 мс: $I_{пс,\,удр}$, А	$(du_{зс}/dt)_{ком}$, В/мкс	$(di_{ос}/dt)_{кр}$, А/мкс
ТДЧ171-125/50-16	125	50	85	1600	3000	900	50...200	200
ТДЧ171-160/63-6	160	63	85	600	3500	1000	50...200	200
ТДЧ171-160/63-7	160	63	85	700	3500	1000	50...200	200
ТДЧ171-160/63-8	160	63	85	800	3500	1000	50...200	200
ТДЧ171-160/63-9	160	63	85	900	3500	1000	50...200	200
ТДЧ171-160/63-10	160	63	85	1000	3500	1000	50...200	200
ТДЧ171-160/63-11	160	63	85	1100	3500	1000	50...200	200
ТДЧ171-160/63-12	160	63	85	1200	3500	1000	50...200	200
ТДЧ171-160/63-13	160	63	85	1300	3500	1000	50...200	200
ТДЧ171-160/63-14	160	63	85	1400	3500	1000	50...200	200
ТДЧ171-160/63-15	160	63	85	1500	3500	1000	50...200	200
ТДЧ171-160/63-16	160	63	85	1600	3500	1000	50...200	200
ТДЧ153-320/125-6	320	125	85	600	5500	1700	50...200	200
ТДЧ153-320/125-7	320	125	85	700	5500	1700	50...200	200
ТДЧ153-320/125-8	320	125	85	800	5500	1700	50...200	200
ТДЧ153-320/125-9	320	125	85	900	5500	1700	50...200	200
ТДЧ153-320/125-10	320	125	85	1000	5500	1700	50...200	200
ТДЧ153-320/125-11	320	125	85	1100	5500	1700	50...200	200
ТДЧ153-320/125-12	320	125	85	1200	5500	1700	50...200	200
ТДЧ153-320/125-13	320	125	85	1300	5500	1700	50...200	200
ТДЧ153-320/125-14	320	125	85	1400	5500	1700	50...200	200
ТДЧ153-320/125-15	320	125	85	1500	5500	1700	50...200	200
ТДЧ153-320/125-16	320	125	85	1600	5500	1700	50...200	200
ТДЧ153-400/160-6	400	160	85	600	6600	2500	50...200	200
ТДЧ153-400/160-7	400	160	85	700	6600	2500	50...200	200
ТДЧ153-400/160-8	400	160	85	800	6600	2500	50...200	200
ТДЧ153-400/160-9	400	160	85	900	6600	2500	50...200	200
ТДЧ153-400/160-10	400	160	85	1000	6600	2500	50...200	200
ТДЧ153-400/160-11	400	160	85	1100	6600	2500	50...200	200
ТДЧ153-400/160-12	400	160	85	1200	6600	2500	50...200	200
ТДЧ153-400/160-13	400	160	85	1300	6600	2500	50...200	200
ТДЧ153-400/160-14	400	160	85	1400	6600	2500	50...200	200
ТДЧ153-400/160-15	400	160	85	1500	6600	2500	50...200	200
ТДЧ153-400/160-16	400	160	85	1500	6600	2500	50...200	200

Электрические и временные параметры										
при $T_п$=25° С						при $T_{п\,max}$				
				при $U_{зс}$=12 В						
$U_{ос,\,и}$, В	$I_{ос,\,и}$, А	$U_{пс,\,и}$, В	$I_{пс,\,и}$, А	$I_{у,\,от}$, мА	$U_{у,\,от}$, В	$t_{выкл}$, мкс	$I_{зс,\,п}$, мА	$R_{Тп\text{-}к,\,ос}$, °С/Вт	$R_{Тп\text{-}к,\,пс}$, °С/Вт	Чертеж приложения
2,2	392	2,2	157	350	5	32...63	30	0,32	0,125	54
2,2	502	2,2	198	350	5	32...63	30	0,32	0,125	54
2,2	502	2,2	198	350	5	32...63	30	0,32	0,125	54
2,2	502	2,2	198	350	5	32...63	30	0,32	0,125	54
2,2	502	2,2	198	350	5	32...63	30	0,32	0,125	54
2,2	502	2,2	198	350	5	32...63	30	0,32	0,125	54
2,2	502	2,2	198	350	5	32...63	30	0,32	0,125	54
2,2	502	2,2	198	350	5	32...63	30	0,32	0,125	54
2,2	502	2,2	198	350	5	32...63	30	0,32	0,125	54
2,2	502	2,2	198	350	5	32...63	30	0,32	0,125	54
2,2	502	2,2	198	350	5	32...63	30	0,32	0,125	54
2,2	502	2,2	198	350	5	32...63	30	0,32	0,125	54
2,7	1005	2,7	392	350	5	32...63	70	0,04	0,1	60
2,7	1005	2,7	392	350	5	32...63	70	0,04	0,1	60
2,7	1005	2,7	392	350	5	32...63	70	0,04	0,1	60
2,7	1005	2,7	392	350	5	32...63	70	0,04	0,1	60
2,7	1005	2,7	392	350	5	32...63	70	0,04	0,1	60
2,7	1005	2,7	392	350	5	32...63	70	0,04	0,1	60
2,7	1005	2,7	392	350	5	32...63	70	0,04	0,1	60
2,7	1005	2,7	392	350	5	32...63	70	0,04	0,1	60
2,7	1005	2,7	392	350	5	32...63	70	0,04	0,1	60
2,7	1256	2,7	502	350	5	32...63	70	0,04	0,1	60
2,7	1256	2,7	502	350	5	32...63	70	0,04	0,1	60
2,7	1256	2,7	502	350	5	32...63	70	0,04	0,1	60
2,7	1256	2,7	502	350	5	32...63	70	0,04	0,1	60
2,7	1256	2,7	502	350	5	32...63	70	0,04	0,1	60
2,7	1256	2,7	502	350	5	32...63	70	0,04	0,1	60
2,7	1256	2,7	502	350	5	32...63	70	0,04	0,1	60
2,7	1256	2,7	502	350	5	32...63	70	0,04	0,1	60
2,7	1256	2,7	502	350	5	32...63	70	0,04	0,1	60
2,7	1256	2,7	502	350	5	32...63	70	0,04	0,1	60

Тиристоры лавинные

Тип прибора	Предельные значения параметров режима при $T_{п\,max}$										Электрические и временные параметры														Чертеж приложения
											$I_{у,\,пр,\,и}$, А			при $T_п=25°$ С						при $T_{п\,max}$					
	$I_{ос,\,ср\,max}$, А	$T_к$, °С	$P_{обр,\,удр}$, кВт ($E_{обр,\,удр}$, Дж)	$U_{проб}$, В	$U_{зс,\,п}$, В	$U_{обр,\,п}$, В	$I_{ос,\,удр}$, А при $t_и$=10 мс, $U_{обр}$=0	$(du_{зс}/dt)_{кр}$, В/мкс	$(di_{ос}/dt)_{кр}$, А/мкс	$T_{п\,max}$, °С	min	max	$U_{у,\,пр,\,и\,max}$, В	$U_{ос,\,и}$, В	$I_{ос,\,и}$, А	при $U_{зс}$=12 В: $I_{у,\,от}$, мА	$U_{у,\,от}$, В	$t_{вкл}$, мкс	$t_{зд}$, мкс	$t_{выкл}$, мкс	$I_{зс,\,п}$, мА	$I_{обр,\,п}$, мА	$R_{Тп\text{-}к}$, °С/Вт	
ТЛ2-160-6	160	95	50	672	600	600	3500	50...1000	70	140	0,5	10	40	1,9	502	250	5	15	5	70...250	20	20	0,18	35
ТЛ2-160-7	160	95	50	784	700	700	3500	50...1000	70	140	0,5	10	40	1,9	502	250	5	15	5	70...250	20	20	0,18	35
ТЛ2-160-8	160	95	50	896	800	800	3500	50...500	70	140	0,5	10	40	1,9	502	250	5	15	5	70...250	20	20	0,18	35
ТЛ2-160-9	160	95	50	1008	900	900	3500	50...500	70	140	0,5	10	40	1,9	502	250	5	15	5	70...250	20	20	0,18	35
ТЛ2-160-10	160	95	50	1120	1000	1000	3500	50...500	70	140	0,5	10	40	1,9	502	250	5	15	5	70...250	20	20	0,18	35
ТЛ2-160-11	160	95	50	1232	1100	1100	3500	50...500	70	140	0,5	10	40	1,9	502	250	5	15	5	70...250	20	20	0,18	35
ТЛ2-200-6	200	85	56	672	600	600	4000	50...1000	70	140	0,5	10	40	1,6	628	250	5	15	5	70...250	18	18	0,18	35
2ТЛ171-200-6	200	100	40	720	600	600	4300	200...1000	100	140				2,05	628	300	5	15	5	160	35	35	0,11	54
ТЛ2-200-7	200	85	56	784	700	700	4000	50...1000	70	140	0,5	10	40	1,6	628	250	5	15	5	70...250	18	18	0,18	35
2ТЛ171-200-7	200	100	40	840	700	700	4300	200...1000	100	140				2,05	628	300	5	15	5	160	35	35	0,11	54
ТЛ2-200-8	200	85	56	896	800	800	4000	50...500	70	140	0,5	10	40	1,6	628	250	5	15	5	70...250	18	18	0,18	35
2ТЛ171-200-8	200	100	40	960	800	800	4300	200...1000	100	140				2,05	628	300	5	15	5	160	35	35	0,11	54
ТЛ2-200-9	200	85	56	1008	900	900	4000	50...500	70	140	0,5	10	40	1,6	628	250	5	15	5	70...250	18	18	0,18	35
2ТЛ171-200-9	200	100	40	1080	900	900	4300	200...1000	100	140				2,05	628	300	5	15	5	160	35	35	0,11	54
ТЛ2-200-10	200	85	56	1120	1000	1000	4000	50...500	70	140	0,5	10	40	1,6	628	250	5	15	5	70...250	18	18	0,18	35
2ТЛ171-200-10	200	100	40	1200	1000	1000	4300	200...1000	100	140				2,05	628	300	5	15	5	160	35	35	0,11	54
ТЛ2-200-11	200	85	56	1232	1100	1100	4000	50...500	70	140	0,5	10	40	1,6	628	250	5	15	5	70...250	18	18	0,18	35
ТЛ250-4	250	85	(1)	480	400	400	4500	20...1000	70	140	2	10	40	1,8	785	400	6	15	8	70...250	20	20	0,13	44
ТЛ4-250-4	250	85	(1)	480	400	400	4500	20...1000	70	140	2	10	40	1,8	785	400	6	15	8	70...250	40	40	0,13	57
ТЛ250-5	250	85	(1)	600	500	500	4500	20...1000	70	140	2	10	40	1,8	785	400	6	15	8	70...250	20	20	0,13	44
ТЛ4-250-5	250	85	(1)	600	500	500	4500	20...1000	70	140	2	10	40	1,8	785	400	6	15	8	70...250	40	40	0,13	57
ТЛ250-6	250	85	(1)	720	600	600	4500	20...1000	70	140	2	10	40	1,8	785	400	6	15	8	70...250	20	20	0,13	44
ТЛ4-250-6	250	85	(1)	720	600	600	4500	20...1000	70	140	2	10	40	1,8	785	400	6	15	8	70...250	40	40	0,13	57
2ТЛ171-250-6	250	100	40	720	600	600	4800	200...1000	100	140				1,65	785	300	5	15	5	160	35	35	0,11	54
ТЛ271-250-6	250	104	40	720	600	600	8000	500, 1000	125	140				1,9	785	250	3			80; 100	35	35	0,08	54
ТЛ250-7	250	85	(1)	840	700	700	4500	20...1000	40	140	2	10	40	1,8	785	400	6	15	8	70...250	20	20	0,13	44
ТЛ4-250-7	250	85	(1)	840	700	700	4500	20...1000	40	140	2	10	40	1,8	785	400	6	15	8	70...250	40	40	0,13	57
2ТЛ171-250-7	250	100	40	840	700	700	4800	200...1000	100	140				1,65	785	300	5	15	5	160	35	35	0,11	54
ТЛ171-250-7	250	100	40	840	700	700	6800	320...1000	100	140	1	11	26	2,05	785	250	3				35	35	0,085	54
ТЛ271-250-7	250	104	40	840	700	700	8000	500, 1000	125	140				1,9	785	250	3			80; 100	35	35	0,08	54
ТЛ250-8	250	85	(1)	960	800	800	4500	20...1000	40	140	2	10	40	1,8	785	400	6	15	8	70...250	20	20	0,13	44
ТЛ4-250-8	250	85	(1)	960	800	800	4500	20...1000	40	140	2	10	40	1,8	785	400	6	15	8	70...250	40	40	0,13	57
2ТЛ171-250-8	250	100	40	960	800	800	4800	200...1000	100	140				1,65	785	300	5	15	5	160	35	35	0,11	54

Тип прибора	Предельные значения параметров режима при $T_{п\,max}$: $I_{ос,\,ср\,max}$, А	$T_к$, °С	$P_{обр,\,удр}$, кВт ($E_{обр,\,удр}$, Дж)	$U_{проб}$, В	$U_{зс,\,п}$, В	$U_{обр,\,п}$, В	$I_{ос,\,удр}$, А при $t_и$=10 мс, $U_{обр}$=0	$(du_{зс}/dt)_{кр}$, В/мкс	$(di_{ос}/dt)_{кр}$, А/мкс	$T_{п\,max}$, °С	$I_{у,\,пр,\,и}$, А: min	max	$U_{у,\,пр,\,и\,max}$, В	Электрические и временные параметры при $T_п$=25° С: $U_{ос,\,и}$, В	$I_{ос,\,и}$, А	при $U_{зс}$=12 В: $I_{у,\,от}$, мА	$U_{у,\,от}$, В	$t_{вкл}$, мкс	$t_{зд}$, мкс	при $T_{п\,max}$: $t_{выкл}$, мкс	$I_{зс,\,п}$, мА	$I_{обр,\,п}$, мА	$R_{Тп\text{-}к}$, °С/Вт	Чертеж приложения
ТЛ171-250-8	250	100	40	960	800	800	6800	320...1000	100	140	1	11	26	2,05	785	250	3				35	35	0,085	54
ТЛ271-250-8	250	104	40	960	800	800	8000	500, 1000	125	140				1,9	785	250	3			80; 100	35	35	0,08	54
ТЛ250-9	250	85	(1)	1080	900	900	4500	20...1000	40	140	2	10	40	1,8	785	400	6	15	8	70...250	20	20	0,13	44
ТЛ4-250-9	250	85	(1)	1080	900	900	4500	20...1000	40	140	2	10	40	1,8	785	400	6	15	8	70...250	40	40	0,13	57
2ТЛ171-250-9	250	100	40	1080	900	900	4800	200...1000	100	140				1,65	785	300	5	15	5	160	35	35	0,11	54
ТЛ171-250-9	250	100	40	1080	900	900	6800	320...1000	100	140	1	11	26	2,05	785	250	3				35	35	0,085	54
ТЛ271-250-9	250	104	40	1080	900	900	8000	500,1000	125	140				1,9	785	250	3			80; 100	35	35	0,08	54
ТЛ250-10	250	85	(1)	1200	1000	1000	4500	20...1000	40	140	2	10	40	1,8	785	400	6	15	8	70...250	20	20	0,13	44
ТЛ4-250-10	250	85	(1)	1200	1000	1000	4500	20...1000	40	140	2	10	40	1,8	785	400	6	15	8	70...250	40	40	0,13	57
2ТЛ171-250-10	250	100	40	1200	1000	1000	4800	200...1000	100	140				1,65	785	300	5	15	5	160	35	35	0,11	54
ТЛ171-250-10	250	100	40	1200	1000	1000	6800	320...1000	100	140	1	11	26	2,05	785	250	3				35	35	0,085	54
ТЛ271-250-10	250	104	40	1200	1000	1000	8000	500, 1000	125	140				1,9	785	250	3			80; 100	35	35	0,08	54
ТЛ4-250-11	250	85	(1)	1320	1100	1100	4500	20...1000	40	140	2	10	40	1,8	785	400	6	15	8	70...250	40	40	0,13	57
ТЛ171-250-11	250	100	40	1320	1100	1100	6800	320...1000	100	140	1	11	26	2,05	785	250	3				35	35	0,085	54
ТЛ271-250-11	250	104	40	1320	1100	1100	8000	500, 1000	125	140				1,9	785	250	3			80; 100	35	35	0,08	54
ТЛ271-320-6	320	104	40	720	600	600	9000	500, 1000	125	140				1,62	1005	250	3			80; 100	35	35	0,08	54
ТЛ171-320-7	320	100	40	840	700	700	7500	320...1000	100	140	1	11	26	1,65	1005	250	3				35	35	0,085	54
ТЛ271-320-7	320	104	40	840	700	700	9000	500, 1000	125	140				1,62	1005	250	3			80; 100	35	35	0,08	54
ТЛ171-320-8	320	100	40	960	800	800	7500	320...1000	100	140	1	11	26	1,65	1005	250	3				35	35	0,085	54
ТЛ271-320-8	320	104	40	960	800	800	9000	500, 1000	125	140				1,62	1005	250	3			80; 100	35	35	0,08	54
ТЛ171-320-9	320	100	40	1080	900	900	7500	320...1000	100	140	1	11	26	1,65	1005	250	3				35	35	0,085	54
ТЛ271-320-9	320	104	40	1080	900	900	9000	500, 1000	125	140				1,62	1005	250	3			80; 100	35	35	0,08	54
ТЛ171-320-10	320	100	40	1200	1000	1000	7500	320...1000	100	140	1	11	26	1,65	1005	250	3				35	35	0,085	54
ТЛ271-320-10	320	104	40	1200	1000	1000	9000	500, 1000	125	140				1,62	1005	250	3			80; 100	35	35	0,08	54
ТЛ171-320-11	320	100	40	1320	1100	1100	7500	320...1000	100	140	1	11	26	1,65	1005	250	3				35	35	0,085	54
ТЛ271-320-11	320	104	40	1320	1100	1100	9000	500, 1000	125	140				1,62	1005	250	3			80; 100	35	35	0,08	54

Оптотиристоры

Таблица 12

Тип прибора	Предельные значения параметров режима											Электрические и временные параметры												
	при $T_{п\,max}$								$I_{у,пр,и}$, А		$U_{у,пр,и\,max}$, В	при $T_п$=25° С						при $T_{п\,max}$			$R_{Тп\text{-}к}$, °С/Вт	Чертеж приложения
	$I_{ос,ср\,max}$, А	$T_к$, °С	$U_{зс,п}$, В	$U_{обр,п}$, В	$I_{ос,удр}$, А при $t_и$=10 мс, $U_{обр}$=0	$(du_{зс}/dt)_{кр}$, В/мкс	$(di_{ос}/dt)_{кр}$, А/мкс	$T_{п\,max}$, °С	min	max		$U_{ос,и}$, В	$I_{ос,и}$, А	при $U_{зс}$=12 В: $I_{у,от}$, мА	при $U_{зс}$=12 В: $U_{у,от}$, В	$U_{разв}$, кВ ($R_{разв}$, МОм)	$t_{вкл}$, мкс	$t_{зд}$, мкс	$t_{выкл}$, мкс	$I_{зс,п}$, мА	$I_{обр,п}$, мА		
ТО2-10-1	10	70	100	100	250	20...100	20...40	100	0,2	0,5	2,8	1,75	31,4	150	2,5	2	15	10	50...150	1,3	1,3	1,76	70
ТО125-10-1	10	85	100	100	250	20...500	100	110	0,1	0,8	4	1,4	31,4	80	2,5	(1000)	10	5	100	3	3	1,5	21
ТО2-10-2	10	70	200	200	250	20...100	20...40	100	0,2	0,5	2,8	1,75	31,4	150	2,5	2	15	10	50...150	1,3	1,3	1,76	70
ТО125-10-2	10	85	200	200	250	20...500	100	110	0,1	0,8	4	1,4	31,4	80	2,5	(1000)	10	5	100	3	3	1,5	21
ТО2-10-3	10	70	300	300	250	20...100	20...40	100	0,2	0,5	2,8	1,75	31,4	150	2,5	2	15	10	50...150	1,3	1,3	1,76	70
ТО125-10-3	10	85	300	300	250	20...500	100	110	0,1	0,8	4	1,4	31,4	80	2,5	(1000)	10	5	100	3	3	1,5	21
ТО2-10-4	10	70	400	400	250	20...100	20...40	100	0,2	0,5	2,8	1,75	31,4	150	2,5	2	15	10	50...150	1,3	1,3	1,76	70
ТО125-10-4	10	85	400	400	250	20...500	100	110	0,1	0,8	4	1,4	31,4	80	2,5	(1000)	10	5	100	3	3	1,5	21
ТО2-10-5	10	70	500	500	250	20...100	20...40	100	0,2	0,5	2,8	1,75	31,4	150	2,5	2	15	10	50...150	1,3	1,3	1,76	70
ТО125-10-5	10	85	500	500	250	20...500	100	110	0,1	0,8	4	1,4	31,4	80	2,5	(1000)	10	5	100	3	3	1,5	21
ТО2-10-6	10	70	600	600	250	10...100	20...40	100	0,2	0,5	2,8	1,75	31,4	150	2,5	2	15	10	50...150	1,3	1,3	1,76	70
ТО125-10-6	10	85	600	600	250	20...500	100	110	0,1	0,8	4	1,4	31,4	80	2,5	(1000)	10	5	100	3	3	1,5	21
ТО2-10-7	10	70	700	700	250	20...100	20...40	100	0,2	0,5	2,8	1,75	31,4	150	2,5	2	15	10	50...150	1,3	1,3	1,76	70
ТО125-10-7	10	85	700	700	250	20...500	100	110	0,1	0,8	4	1,4	31,4	80	2,5	(1000)	10	5	100	3	3	1,5	21
ТО2-10-8	10	70	800	800	250	20...100	20...40	100	0,2	0,5	2,8	1,75	31,4	150	2,5	2	15	10	50...150	1,3	1,3	1,76	70
ТО125-10-8	10	85	800	800	250	20...500	100	110	0,1	0,8	4	1,4	31,4	80	2,5	(1000)	10	5	100	3	3	1,5	21
ТО2-10-9	10	70	900	900	250	20...100	20...40	100	0,2	0,5	2,8	1,75	31,4	150	2,5	2	15	10	50...150	1,3	1,3	1,76	70
ТО125-10-9	10	85	900	900	250	20...300	100	110	0,1	0,8	4	1,4	31,4	80	2,5	(1000)	10	5	100	3	3	1,5	21
ТО2-10-10	10	70	1000	1000	250	20...100	20...40	100	0,2	0,5	2,8	1,75	31,4	150	2,5	2	15	10	50...150	1,3	1,3	1,76	70
ТО125-10-10	10	85	1000	1000	250	20...500	100	110	0,1	0,8	4	1,4	31,4	80	2,5	(1000)	10	5	100	3	3	1,5	21
ТО125-10-11	10	85	1100	1100	250	20...500	100	110	0,1	0,8	4	1,4	31,4	80	2,5	(1000)	10	5	100	3	3	1,5	21
ТО125-10-12	10	85	1200	1200	250	20...500	100	110	0,1	0,8	4	1,4	31,4	80	2,5	(1000)	10	5	100	3	3	1,5	21
ТО125-10-13	10	85	1300	1300	250	20...500	100	110	0,1	0,8	4	1,4	31,4	80	2,5	(1000)	10	5	100	3	3	1,5	21
ТО125-10-14	10	85	1400	1400	250	20...500	100	110	0,1	0,8	4	1,4	31,4	80	2,5	(1000)	10	5	100	3	3	1,5	21
ТО125-12,5-1	12,5	85	100	100	350	20...500	100	110	0,1	0,8	4	1,4	38,2	80	2,5	(1000)	10	5	100	3	3	1,5	21
ТО125-12,5-2	12,5	85	200	200	350	20...500	100	110	0,1	0,8	4	1,4	38,2	80	2,5	(1000)	10	5	100	3	3	1,5	21
ТО125-12,5-3	12,5	85	300	300	350	20...500	100	110	0,1	0,8	4	1,4	38,2	80	2,5	(1000)	10	5	100	3	3	1,5	21
ТО125-12,5-4	12,5	85	400	400	350	20...500	100	110	0,1	0,8	4	1,4	38,2	80	2,5	(1000)	10	5	100	3	3	1,5	21
ТО125-12,5-5	12,5	85	500	500	350	20...500	100	110	0,1	0,8	4	1,4	38,2	80	2,5	(1000)	10	5	100	3	3	1,5	21
ТО125-12,5-6	12,5	85	600	600	350	20...500	100	110	0,1	0,8	4	1,4	38,2	80	2,5	(1000)	10	5	100	3	3	1,5	21
ТО125-12,5-7	12,5	85	700	700	350	20...500	100	110	0,1	0,8	4	1,4	38,2	80	2,5	(1000)	10	5	100	3	3	1,5	21
ТО125-12,5-8	12,5	85	800	800	350	20...500	100	110	0,1	0,8	4	1,4	38,2	80	2,5	(1000)	10	5	100	3	3	1,5	21
ТО125-12,5-9	12,5	85	900	900	350	20...500	100	110	0,1	0,8	4	1,4	38,2	80	2,5	(1000)	10	5	100	3	3	1,5	21
ТО125-12,5-10	12,5	85	1000	1000	350	20...500	100	110	0,1	0,8	4	1,4	38,2	80	2,5	(1000)	10	5	100	3	3	1,5	21

Тип прибора	Предельные значения параметров режима										
	при $T_{п}$ max								$I_{у, пр, и}$, А		$U_{у, пр, и}$ max, В
	$I_{ос, ср}$ max, А	$T_к$, °С	$U_{зс, п}$, В	$U_{обр, п}$, В	$I_{ос, удр}$, А при $t_и$=10 мс, $U_{обр}$=0	$(du_{зс}/dt)_{кр}$, В/мкс	$(di_{ос}/dt)_{кр}$, А/мкс	$T_{п}$ max, °С	min	max	
TO125-12,5-11	12,5	85	1100	1100	350	20...500	100	110	0,1	0,8	4
TO125-12,5-12	12,5	85	1200	1200	350	20...500	100	110	0,1	0,8	4
TO125-12,5-13	12,5	85	1300	1300	350	20...500	100	110	0,1	0,8	4
TO125-12,5-14	12,5	85	1400	1400	350	20...500	100	110	0,1	0,8	4
2TO132-25-6	25	70	600	600	600	50...320	40	100	0,15	0,55	4,5
TO132-25-6	25	70	600	600	600	20...320	40	100	0,15	0,55	4,5
2TO132-25-7	25	70	700	700	600	50...320	40	100	0,15	0,55	4,5
TO132-25-7	25	70	700	700	600	20...320	40	100	0,15	0,55	4,5
2TO132-25-8	25	70	800	800	600	50...320	40	100	0,15	0,55	4,5
TO132-25-8	25	70	800	800	600	20...320	40	100	0,15	0,55	4,5
2TO132-25-9	25	70	900	900	600	50...320	40	100	0,15	0,55	4,5
TO132-25-9	25	70	900	900	600	20...320	40	100	0,15	0,55	4,5
2TO132-25-10	25	70	1000	1000	600	50...320	40	100	0,15	0,55	4,5
TO132-25-10	25	70	1000	1000	600	20...320	40	100	0,15	0,55	4,5
2TO132-25-11	25	70	1100	1100	600	50...320	40	100	0,15	0,55	4,5
TO132-25-11	25	70	1100	1100	600	20...320	40	100	0,15	0,55	4,5
2TO132-25-12	25	70	1200	1200	600	50...320	40	100	0,15	0,55	4,5
TO132-25-12	25	70	1200	1200	600	20...320	40	100	0,15	0,55	4,5
TO2-40-1	40	70	100	100	800	20...100	20...40	100	0,2	0,5	2,8
TO2-40-2	40	70	200	200	800	20...100	20...40	100	0,2	0,5	2,8
TO2-40-3	40	70	300	300	800	20...100	20...40	100	0,2	0,5	2,8
TO2-40-4	40	70	400	400	800	20...100	20...40	100	0,2	0,5	2,8
TO2-40-5	40	70	500	500	800	20...100	20...40	100	0,2	0,5	2,8
TO2-40-6	40	70	600	600	800	20...100	20...40	100	0,2	0,5	2,8
2TO132-40-6	40	70	600	600	800	50...320	40	100	0,15	0,55	4,5
TO132-40-6	40	70	600	600	630	20...320	40	100	0,15	0,55	4,5
TO2-40-7	40	70	700	700	800	20...100	20...40	100	0,2	0,5	2,8
2TO132-40-7	40	70	700	700	800	50...320	40	100	0,15	0,55	4,5
TO132-40-7	40	70	700	700	630	20...320	40	100	0,15	0,55	4,5
TO2-40-8	40	70	800	800	800	20...100	20...40	100	0,2	0,5	2,8
2TO132-40-8	40	70	800	800	800	50...320	40	100	0,15	0,55	4,5
TO132-40-8	40	70	800	800	630	20...320	40	100	0,15	0,55	4,5
TO2-40-9	40	70	900	900	800	20...100	20...40	100	0,2	0,5	2,8
2TO132-40-9	40	70	900	900	800	50...320	40	100	0,15	0,55	4,5
TO132-40-9	40	70	900	900	630	20...320	40	100	0,15	0,55	4,5
TO2-40-10	40	70	1000	1000	800	20...100	20...40	100	0,2	0,5	2,8

Электрические и временные параметры												
при $T_{п}$=25° С							при $T_{п}$ max				
$U_{ос, и}$, В	$I_{ос, и}$, А	при $U_{зс}$=12 В: $I_{у, от}$, мА	при $U_{зс}$=12 В: $U_{у, от}$, В	$U_{разв}$, кВ ($R_{разв}$, МОм)	$t_{вкл}$, мкс	$t_{зд}$, мкс	$t_{выкл}$, мкс	$I_{зс, п}$, мА	$I_{обр, п}$, мА	$R_{Тп-к}$, °С/Вт	Чертеж приложения
1,4	38,2	80	2,5	(1000)	10	5	100	3	3	1,5	21
1,4	38,2	80	2,5	(1000)	10	5	100	3	3	1,5	21
1,4	38,2	80	2,5	(1000)	10	5	100	3	3	1,5	21
1,4	38,2	80	2,5	(1000)	10	5	100	3	3	1,5	21
1,85	78,5	(150)	(2,5)	(10)	15	5	63...160	3	3	0,7	22
1,85	78,5	(150)	(2,5)	2,8	10	5	160	3	3	0,7	22
1,85	78,5	(150)	(2,5)	(10)		5	63...160	3	3	0,7	22
1,85	78,5	(150)	(2,5)	2,8	10	5	160	3	3	0,7	22
1,85	78,5	(150)	(2,5)	(10)	15	5	63...160	3	3	0,7	22
1,85	78,5	(150)	(2,5)	2,8	10	5	160	3	3	0,7	22
1,85	78,5	(150)	(2,5)	(10)	15	5	63...160	3	3	0,7	22
1,85	78,5	(150)	(2,5)	2,8	10	5	160	3	3	0,7	22
1,85	78,5	(150)	(2,5)	(10)	15	5	63...160	3	3	0,7	22
1,85	78,5	(150)	(2,5)	2,8	10	5	160	3	3	0,7	22
1,75	125	150	2,5	2	15	10	50...150	3	3	0,467	70
1,75	125	150	2,5	2	15	10	50...150	3	3	0,467	70
1,75	125	150	2,5	2	15	10	50...150	3	3	0,467	70
1,75	125	150	2,5	2	15	10	50...150	3	3	0,467	70
1,75	125	150	2,5	2	15	10	50...150	3	3	0,467	70
1,75	125	150	2,5	2	15	10	50...150	3	3	0,467	70
1,75	125	(150)	(2,5)	(10)	15	5	63...160	3	3	0,47	22
1,75	125	(150)	(2,5)	2,8	10	5	160	3	3	0,47	22
1,75	125	150	2,5	2	15	10	50...150	3	3	0,467	70
1,75	125	(150)	(2,5)	(10)	15	5	63...160	3	3	0,47	22
1,75	125	(150)	(2,5)	2,8	10	5	160	3	3	0,4	22
1,75	125	150	2,5	2	15	10	50...150	3	3	0,4	70
1,75	125	(150)	(2,5)	(10)	15	5	63...160	3	3	0,47	22
1,75	125	(150)	(2,5)	2,8	10	5	160	3	3	0,47	22
1,75	125	150	2,5	2	15	10	50...150	3	3	0,467	70
1,75	125	(150)	(2,5)	(10)	15	5	63...160	3	3	0,47	22
1,75	125	(150)	(2,5)	2,8	10	5	160	3	3	0,47	22
1,75	125	150	2,5	2	15	10	50...150	3	3	0,467	70

Тип прибора	Предельные значения параметров режима											Электрические и временные параметры												
	при $T_{п\,max}$								$I_{у,\,пр,\,и}$, А		$U_{у,\,пр,\,и\,max}$, В	при $T_п=25°C$						при $T_{п\,max}$			$R_{Тп-к}$, °C/Вт	Чертеж приложения
	$I_{ос,\,ср\,max}$, А	$T_к$, °C	$U_{зс,\,п}$, В	$U_{обр,\,п}$, В	$I_{ос,\,удр}$, А при $t_и$= 10 мс, $U_{обр}$=0	$(du_{зс}/dt)_{кр}$, В/мкс	$(di_{ос}/dt)_{кр}$, А/мкс	$T_{п\,max}$, °C	min	max		$U_{ос,\,и}$, В	$I_{ос,\,и}$, А	при $U_{зс}$=12 В: $I_{у,\,от}$, мА	при $U_{зс}$=12 В: $U_{у,\,от}$, В	$U_{разв}$, кВ ($R_{разв}$, МОм)	$t_{вкл}$, мкс	$t_{зд}$, мкс	$t_{выкл}$, мкс	$I_{зс,\,п}$, мА	$I_{обр,\,п}$, мА		
2ТО132-40-10	40	70	1000	1000	800	50...320	40	100	0,15	0,55	4,5	1,75	125	(150)	(2,5)	(10)	15	5	63...160	3	3	0,47	22
ТО132-40-10	40	70	1000	1000	630	20...320	40	100	0,15	0,55	4,5	1,75	125	(150)	(2,5)	2,8	10	5	160	3	3	0,47	22
2ТО132-40-11	40	70	1100	1100	800	50...320	40	100	0,15	0,55	4,5	1,75	125	(150)	(2,5)	(10)	15	5	63...160	3	3	0,47	22
ТО132-40-11	40	70	1100	1100	630	20...320	40	100	0,15	0,55	4,5	1,75	125	(150)	(2,5)	2,8	10	5	160	3	3	0,47	22
2ТО132-40-12	40	70	1200	1200	800	50...320	40	100	0,15	0,55	4,5	1,75	125	(150)	(2,5)	(10)	15	5	63...160	3	3	0,47	22
ТО132-40-12	40	70	1200	1200	630	20...320	40	100	0,15	0,55	4,5	1,75	125	(150)	(2,5)	2,8	10	5	160	3	3	0,47	22
2ТО142-50-6	50	70	600	600	900	50...320	40	100	0,15	0,55	4,5	1,85	157	(150)	(2,5)	(20)	15	5	63...160	5	5	0,36	23
ТО142-50-6	50	70	600	600	800	20...320	40	100	0,15	0,55	4,5	1,85	157	(150)	(2,5)	3	15	10	160	5	5	0,36	23
2ТО142-50-7	50	70	700	700	900	50...320	40	100	0,15	0,55	4,5	1,85	157	(150)	(2,5)	(20)	15	5	63...160	5	5	0,36	23
ТО142-50-7	50	70	700	700	800	20...320	40	100	0,15	0,55	4,5	1,85	157	(150)	(2,5)	3	15	10	160	5	5	0,36	23
2ТО142-50-8	50	70	800	800	900	50...320	40	100	0,15	0,55	4,5	1,85	157	(150)	(2,5)	(20)	15	5	63...160	5	5	0,36	23
ТО142-50-8	50	70	800	800	800	20...320	40	100	0,15	0,55	4,5	1,85	157	(150)	(2,5)	3	15	10	160	5	5	0,36	23
2ТО142-50-9	50	70	900	900	900	50...320	40	100	0,15	0,55	4,5	1,85	157	(150)	(2,5)	(20)	15	5	63...160	5	5	0,36	23
ТО142-50-9	50	70	900	900	800	20...320	40	100	0,15	0,55	4,5	1,85	157	(150)	(2,5)	3	15	10	160	5	5	0,36	23
2ТО142-50-10	50	70	1000	1000	900	50...320	40	100	0,15	0,55	4,5	1,85	157	(150)	(2,5)	(20)	15	5	63...160	5	5	0,36	23
ТО142-50-10	50	70	1000	1000	800	20...320	40	100	0,15	0,55	4,5	1,85	157	(150)	(2,5)	3	15	10	160	5	5	0,36	23
2ТО142-50-11	50	70	1100	1100	900	50...320	40	100	0,15	0,55	4,5	1,85	157	(150)	(2,5)	(20)	15	5	63...160	5	5	0,36	23
ТО142-50-11	50	70	1100	1100	800	20...320	40	100	0,15	0,55	4,5	1,85	157	(150)	(2,5)	3	15	10	160	5	5	0,36	23
2ТО142-50-12	50	70	1200	1200	900	50...320	40	100	0,15	0,55	4,5	1,85	157	(150)	(2,5)	(20)	15	5	63...160	5	5	0,36	23
ТО142-50-12	50	70	1200	1200	800	20...320	40	100	0,15	0,55	4,5	1,85	157	(150)	(2,5)	3	15	10	160	5	5	0,36	23
2ТО142-63-6	63	70	600	600	1200	50...320	40	100	0,15	0,55	4,5	1,75	198	(150)	(2,5)	(20)	15	5	63...160	5	5	0,3	23
ТО142-63-6	63	70	600	600	1200	20...320	40	100	0,15	0,55	4,5	1,75	198	(150)	(2,5)	3	15	10	160	5	5	0,3	23
2ТО142-63-7	63	70	700	700	1200	50...320	40	100	0,15	0,55	4,5	1,75	198	(150)	(2,5)	(20)	15	5	63...160	5	5	0,3	23
ТО142-63-7	63	70	700	700	1200	20...320	40	100	0,15	0,55	4,5	1,75	198	(150)	(2,5)	3	15	10	160	5	5	0,3	23
2ТО142-63-8	63	70	800	800	1200	50...320	40	100	0,15	0,55	4,5	1,75	198	(150)	(2,5)	(20)	15	5	63...160	5	5	0,3	23
ТО142-63-8	63	70	800	800	1200	20...320	40	100	0,15	0,55	4,5	1,75	198	(150)	(2,5)	3	15	10	160	5	5	0,3	23
2ТО142-63-9	63	70	900	900	1200	50...320	40	100	0,15	0,55	4,5	1,75	198	(150)	(2,5)	(20)	15	5	63...160	5	5	0,3	23
ТО142-63-9	63	70	900	900	1200	20...320	40	100	0,15	0,55	4,5	1,75	198	(150)	(2,5)	3	15	10	160	5	5	0,3	23
2ТО142-63-10	63	70	1000	1000	1200	50...320	40	100	0,15	0,55	4,5	1,75	198	(150)	(2,5)	(20)	15	5	63...160	5	5	0,3	23
ТО142-63-10	63	70	1000	1000	1200	20...320	40	100	0,15	0,55	4,5	1,75	198	(150)	(2,5)	3	15	10	160	5	5	0,3	23
2ТО142-63-11	63	70	1100	1100	1200	50...320	40	100	0,15	0,55	4,5	1,75	198	(150)	(2,5)	(20)	15	5	63...160	5	5	0,3	23
ТО142-63-11	63	70	1100	1100	1200	20...320	40	100	0,15	0,55	4,5	1,75	198	(150)	(2,5)	3	15	10	160	5	5	0,3	23
2ТО142-63-12	63	70	1200	1200	1200	50...320	40	100	0,15	0,55	4,5	1,75	198	(150)	(2,5)	(20)	15	5	63...160	5	5	0,3	23
ТО142-63-12	63	70	1200	1200	1200	20...320	40	100	0,15	0,55	4,5	1,75	198	(150)	(2,5)	3	15	10	160	5	5	0,3	23
2ТО142-80-6	80	70	600	600	1350	50...320	40	100	0,15	0,55	4,5	1,75	251	(150)	(2,5)	(20)	15	5	63...160	5	5	0,24	23
ТО142-80-6	80	70	600	600	1350	20...320	40	100	0,15	0,55	4,5	1,75	251	(150)	(2,5)	3	15	10	160	5	5	0,24	23
2ТО142-80-7	80	70	700	700	1350	50...320	40	100	0,15	0,55	4,5	1,75	251	(150)	(2,5)	(20)	15	5	63...160	5	5	0,24	23

Окончание табл. 12

Тип прибора	Предельные значения параметров режима при $T_{п}$ max: $I_{ос, ср}$ max, А	$T_к$, °С	$U_{зс, п}$, В	$U_{обр, п}$, В	$I_{ос, удр}$, А при $t_и$=10 мс, $U_{обр}$=0	$(du_{зс}/dt)_{кр}$, В/мкс	$(di_{ос}/dt)_{кр}$, А/мкс	$T_{п}$ max, °С	$I_{у, пр, и}$, А: min	max	$U_{у, пр, и}$ max, В	Электрические и временные параметры при $T_{п}$=25°С: $U_{ос, и}$, В	$I_{ос, и}$, А	при $U_{зс}$=12 В: $I_{у, от}$, мА	$U_{у, от}$, В	$U_{разв}$, кВ ($R_{разв}$, МОм)	$t_{вкл}$, мкс	$t_{зд}$, мкс	при $T_{п}$ max: $t_{выкл}$, мкс	$I_{зс, п}$, мА	$I_{обр, п}$, мА	$R_{Тп-к}$, °С/Вт	Чертеж приложения
ТО142-80-7	80	70	700	700	1350	20...320	40	100	0,15	0,55	4,5	1,75	251	(150)	(2,5)	3	15	10	160	5	5	0,24	23
2ТО142-80-8	80	70	800	800	1350	50...320	40	100	0,15	0,55	4,5	1,75	251	(150)	(2,5)	(20)	15	5	63...160	5	5	0,24	23
ТО142-80-8	80	70	800	800	1350	20...320	40	100	0,15	0,55	4,5	1,75	251	(150)	(2,5)	3	15	10	160	5	5	0,24	23
2ТО142-80-9	80	70	900	900	1350	50...320	40	100	0,15	0,55	4,5	1,75	251	(150)	(2,5)	(20)	15	5	63...160	5	5	0,24	23
2ТО142-80-10	80	70	900	900	1350	20...320	40	100	0,15	0,55	4,5	1,75	251	(150)	(2,5)	3	15	10	160	5	5	0,24	23
ТО142-80-10	80	70	1000	1000	1350	50...320	40	100	0,15	0,55	4,5	1,75	251	(150)	(2,5)	(20)	15	5	63...160	5	5	0,24	23
2ТО142-80-11	80	70	1000	1000	1350	20...320	40	100	0,15	0,55	4,5	1,75	251	(150)	(2,5)	3	15	10	160	5	5	0,24	23
ТО142-80-11	80	70	1100	1100	1350	50...320	40	100	0,15	0,55	4,5	1,75	251	(150)	(2,5)	(20)	15	5	63...160	5	5	0,24	23
2ТО142-80-12	80	70	1100	1100	1350	20...320	40	100	0,15	0,55	4,5	1,75	251	(150)	(2,5)	3	15	10	160	5	5	0,24	23
ТО142-80-12	80	70	1200	1200	1350	50...320	40	100	0,15	0,55	4,5	1,75	251	(150)	(2,5)	(20)	15	5	63...160	5	5	0,24	23
ТО142-80-12	80	70	1200	1200	1350	20...320	40	100	0,15	0,55	4,5	1,75	251	(150)	(2,5)	3	15	10	160	5	5	0,24	23

Модули тиристорные

Таблица 13

Тип прибора	Предельные значения параметров режима при $T_{п}$ max: $I_{ос, ср}$ max, А	$T_к$, °С	$U_{зс, п}$, $U_{обр, п}$, В	$I_{ос, удр}$, А при $t_и$=10 мс, $U_{обр}$=0	$(du_{зс}/dt)_{кр}$, В/мкс	$(di_{ос}/dt)_{кр}$, А/мкс	$T_{п}$ max, °С	Электрические и временные параметры при $T_{п}$=25°С: $U_{ос, и}$, В при $I_{ос, и}$=3,14, $I_{ос, ср}$ max	$I_{у, от}$, мА	$U_{у, от}$, В	$t_{вкл}$, мкс	при $T_{п}$ max: $t_{выкл}$, мкс	$I_{зс, и}$, $I_{обр, и}$, мА	$R_{Тп-к}$, °С/Вт	Чертеж приложения
МТ2-10-4	10	85	400	300	50...1000	100	125	1,4	100	3,5	10	100	5	1,5	71а
МТ2-10-5	10	85	500	300	50...1000	100	125	1,4	100	3,5	10	100	5	1,5	71а
МТ2-10-6	10	85	600	300	50...1000	100	125	1,4	100	3,5	10	100	5	1,5	71а
МТ2-10-7	10	85	700	300	50...1000	100	125	1,4	100	3,5	10	100	5	1,5	71а

Продолжение табл. 13

Тип прибора	Предельные значения параметров режима при $T_{п\,max}$							Электрические и временные параметры при $T_п$=25° С				при $T_{п\,max}$				Чертеж приложения
	$I_{ос,\,ср\,max}$, А	$T_к$, °С	$U_{зс,\,п}$, $U_{обр,\,п}$, В	$I_{ос,\,удр}$, А при $t_и$=10 мс, $U_{обр}$=0	$(du_{зс}/dt)_{кр}$, В/мкс	$(di_{ос}/dt)_{кр}$, А/мкс	$T_{п\,max}$, °С	$U_{ос,\,и}$, В при $I_{ос,\,и}$ = =3,14, $I_{ос,\,ср\,max}$	$I_{у,\,от}$, мА	$U_{у,\,от}$, В	$t_{вкл}$, мкс	$t_{выкл}$, мкс	$I_{зс,\,и}$, $I_{обр,\,и}$, мА	$R_{Тп\text{-}к}$, °С/Вт	
МТ2-10-8	10	85	800	300	50...1000	100	125	1,4	100	3,5	10	100	5	1,5	71а
МТ2-10-9	10	85	900	300	50...1000	100	125	1,4	100	3,5	10	100	5	1,5	71а
МТ2-10-10	10	85	1000	300	50...1000	100	125	1,4	100	3,5	10	100	5	1,5	71а
МТ2-10-11	10	85	1100	300	50...1000	100	125	1,4	100	3,5	10	100	5	1,5	71а
МТ2-10-12	10	85	1200	300	50...1000	100	125	1,4	100	3,5	10	100	5	1,5	71а
МТ2-10-13	10	85	1300	300	50...1000	100	125	1,4	100	3,5	10	100	5	1,5	71а
МТ2-10-14	10	85	1400	300	50...1000	100	125	1,4	100	3,5	10	100	5	1,5	71а
МТ2-16-4	16	85	400	600	50...1000	100	125	1,45	100	3,5	10	100	5	0,9	71а
МТ2-16-5	16	85	500	600	50...1000	100	125	1,45	100	3,5	10	100	5	0,9	71а
МТ2-16-6	16	85	600	600	50...1000	100	125	1,45	100	3,5	10	100	5	0,9	71а
МТ2-16-7	16	85	700	600	50...1000	100	125	1,45	100	3,5	10	100	5	0,9	71а
МТ2-16-8	16	85	800	600	50...1000	100	125	1,45	100	3,5	10	100	5	0,9	71а
МТ2-16-9	16	85	900	600	50...1000	100	125	1,45	100	3,5	10	100	5	0,9	71а
МТ2-16-10	16	85	1000	600	50...1000	100	125	1,45	100	3,5	10	100	5	0,9	71а
МТ2-16-11	16	85	1100	600	50...1000	100	125	1,45	100	3,5	10	100	5	0,9	71а
МТ2-16-12	16	85	1200	600	50...1000	100	125	1,45	100	3,5	10	100	5	0,9	71а
МТ2-16-13	16	85	1300	600	50...1000	100	125	1,45	100	3,5	10	100	5	0,9	71а
МТ2-16-14	16	85	1400	600	50...1000	100	125	1,45	100	3,5	10	100	5	0,9	71а
МТ2-25-4	25	85	400	800	50...1000	100	125	1,4	100	3,5	10	100	5	0,6	71а
МТ2-25-5	25	85	500	800	50...1000	100	125	1,4	100	3,5	10	100	5	0,6	71а
МТ2-25-6	25	85	600	800	50...1000	100	125	1,4	100	3,5	10	100	5	0,6	71а
МТ2-25-7	25	85	700	800	50...1000	100	125	1,4	100	3,5	10	100	5	0,6	71а
МТ2-25-8	25	85	800	800	50...1000	100	125	1,4	100	3,5	10	100	5	0,6	71а
МТ2-25-9	25	85	900	800	50...1000	100	125	1,4	100	3,5	10	100	5	0,6	71а
МТ2-25-10	25	85	1000	800	50...1000	100	125	1,4	100	3,5	10	100	5	0,6	71а
МТ2-25-11	25	85	1100	800	50...1000	100	125	1,4	100	3,5	10	100	5	0,6	71а
МТ2-25-12	25	85	1200	800	50...1000	100	125	1,4	100	3,5	10	100	5	0,6	71а
МТ2-25-13	25	85	1300	800	50...1000	100	125	1,4	100	3,5	10	100	5	0,6	71а
МТ2-25-14	25	85	1400	800	50...1000	100	125	1,4	100	3,5	10	100	5	0,6	71а
МТТ40-4	40	85	400	1200	50...1000	100	125	1,45	100	4	10	100	6	0,72	71а
МТТ40-5	40	85	500	1200	50...1000	100	125	1,45	100	4	10	100	6	0,72	71а
МТТ40-6	40	85	600	1200	50...1000	100	125	1,45	100	4	10	100	6	0,72	71а
МТТ40-7	40	85	700	1200	50...1000	100	125	1,45	100	4	10	100	6	0,72	71а
МТТ40-8	40	85	800	1200	50...1000	100	125	1,45	100	4	10	100	6	0,72	71а
МТТ40-9	40	85	900	1200	50...1000	100	125	1,45	100	4	10	100	6	0,72	71а
МТТ40-10	40	85	1000	1200	50...1000	100	125	1,45	100	4	10	100	6	0,72	71а

Тип прибора	Предельные значения параметров режима при $T_{п\,max}$							Электрические и временные параметры							
								при $T_п$=25° С				при $T_{п\,max}$			
	$I_{ос,\,ср\,max}$, А	$T_к$, °С	$U_{зс,\,п}$, $U_{обр,\,п}$, В	$I_{ос,\,удр}$, А при $t_и$=10 мс, $U_{обр}$=0	$(du_{зс}/dt)_{кр}$, В/мкс	$(di_{ос}/dt)_{кр}$, А/мкс	$T_{п\,max}$, °С	$U_{ос,\,и}$, В при $I_{ос,\,и}$=3,14, $I_{ос,\,ср\,max}$	$I_{у,\,от}$, мА	$U_{у,\,от}$, В	$t_{вкл}$, мкс	$t_{выкл}$, мкс	$I_{зс,\,и}$, $I_{обр,\,и}$, мА	$R_{Тп\text{-}к}$, °С/Вт	Чертеж приложения
МТТ40-11	40	85	1100	1200	50...1000	100	125	1,45	100	4	10	100	6	0,72	71а
МТТ40-12	40	85	1200	1200	50...1000	100	125	1,45	100	4	10	100	6	0,72	71а
МТТ40-13	40	85	1300	1200	50...1000	100	125	1,45	100	4	10	100	6	0,72	71а
МТТ40-14	40	85	1400	1200	50...1000	100	125	1,45	100	4	10	100	6	0,72	71а
МТТ63-4	63	85	400	1350	50...1000	100	125	1,55	100	4	10	100	6	0,44	71а
МТТ63-5	63	85	500	1350	50...1000	100	125	1,55	100	4	10	100	6	0,44	71а
МТТ63-6	63	85	600	1350	50...1000	100	125	1,55	100	4	10	100	6	0,44	71а
МТТ63-7	63	85	700	1350	50...1000	100	125	1,55	100	4	10	100	6	0,44	71а
МТТ63-8	63	85	800	1350	50...1000	100	125	1,55	100	4	10	100	6	0,44	71а
МТТ63-9	63	85	900	1350	50...1000	100	125	1,55	100	4	10	100	6	0,44	71а
МТТ63-10	63	85	1000	1350	50...1000	100	125	1,55	100	4	10	100	6	0,44	71а
МТТ63-11	63	85	1100	1350	50...1000	100	125	1,55	100	4	10	100	6	0,44	71а
МТТ63-12	63	85	1200	1350	50...1000	100	125	1,55	100	4	10	100	6	0,44	71а
МТТ63-13	63	85	1300	1350	50...1000	100	125	1,55	100	4	10	100	6	0,44	71а
МТТ63-14	63	85	1400	1350	50...1000	100	125	1,55	100	4	10	100	6	0,44	71а
МТТ80-4	80	85	400	1350	50...1000	100	125	1,55	100	4	10	100	6	0,44	71а
МТТ80-5	80	85	500	1350	50...1000	100	125	1,5	100	4	10	100	6	0,36	71а
МТТ80-6	80	85	600	1350	50...1000	100	125	1,5	100	4	10	100	6	0,36	71а
МТТ80-7	80	85	700	1350	50...1000	100	125	1,5	100	4	10	100	6	0,36	71а
МТТ80-8	80	85	800	1350	50...1000	100	125	1,5	100	4	10	100	6	0,36	71а
МТТ80-9	80	85	900	1350	50...1000	100	125	1,5	100	4	10	100	6	0,36	71а
МТТ80-10	80	85	1000	1350	50...1000	100	125	1,5	100	4	10	100	6	0,36	71а
МТТ80-11	80	85	1100	1350	50...1000	100	125	1,5	100	4	10	100	6	0,36	71а
МТТ80-12	80	85	1200	1350	50...1000	100	125	1,5	100	4	10	100	6	0,36	71а
МТТ80-13	80	85	1300	1350	50...1000	100	125	1,5	100	4	10	100	6	0,36	71а
МТТ80-14	80	85	1400	1350	50...1000	100	125	1,5	100	4	10	100	6	0,36	71а
МТТ100-4	100	85	400	2800	200...1000	40	125	1,75	400	4	10	100	6	0,3	72а
МТТ100-5	100	85	500	2800	200...1000	40	125	1,75	400	4	10	100	6	0,3	72а
МТТ100-6	100	85	600	2800	200...1000	40	125	1,75	400	4	10	100	6	0,3	72а
МТТ100-7	100	85	700	2800	200...1000	40	125	1,75	400	4	10	100	6	0,3	72а
МТТ100-8	100	85	800	2800	200...1000	40	125	1,75	400	4	10	100	6	0,3	72а
МТТ100-9	100	85	900	2800	200...1000	40	125	1,75	400	4	10	100	6	0,3	72а
МТТ100-10	100	85	1000	2800	200...1000	40	125	1,75	400	4	10	100	6	0,3	72а
МТТ100-11	100	85	1100	2800	200...1000	40	125	1,75	400	4	10	100	6	0,3	72а
МТТ100-12	100	85	1200	2800	200...1000	40	125	1,75	400	4	10	100	6	0,3	72а
МТТ100-13	100	85	1300	2800	200...1000	40	125	1,75	400	4	10	100	6	0,3	72а

Окончание табл. 13

Тип прибора	Предельные значения параметров режима при $T_{п\,max}$							Электрические и временные параметры при $T_п$=25° С				Электрические и временные параметры при $T_{п\,max}$		$R_{Т\text{п-к}}$, °С/Вт	Чертеж приложения
	$I_{ос,\,ср\,max}$, А	$T_к$, °С	$U_{зс,\,п}$, $U_{обр,\,п}$, В	$I_{ос,\,удр}$, А при $t_и$=10 мс, $U_{обр}$=0	$(du_{зс}/dt)_{кр}$, В/мкс	$(di_{ос}/dt)_{кр}$, А/мкс	$T_{п\,max}$, °С	$U_{ос,\,и}$, В при $I_{ос,\,и}$=3,14, $I_{ос,\,ср\,max}$	$I_{у,\,от}$, мА	$U_{у,\,от}$, В	$t_{вкл}$, мкс	$t_{выкл}$, мкс	$I_{зс,\,и}$, $I_{обр,\,и}$, мА		
МТТ100-14	100	85	1400	2800	200...1000	40	125	1,75	400	4	10	100	6	0,3	72а
МТТ100-15	100	85	1500	2800	200...1000	40	125	1,75	400	4	10	100	6	0,3	72а
МТТ100-16	100	85	1600	2800	200...1000	40	125	1,75	400	4	10	100	6	0,3	72а
МТТ125-4	125	85	400	3000	200...1000	40	125	1,25	400	4	10	100	6	0,16	72а
МТТ125-5	125	85	500	3000	200...1000	40	125	1,25	400	4	10	100	6	0,16	72а
МТТ125-6	125	85	600	3000	200...1000	40	125	1,25	400	4	10	100	6	0,16	72а
МТТ125-7	125	85	700	3000	200...1000	40	125	1,25	400	4	10	100	6	0,16	72а
МТТ125-8	125	85	800	3000	200...1000	40	125	1,25	400	4	10	100	6	0,16	72а
МТТ125-9	125	85	900	3000	200...1000	40	125	1,25	400	4	10	100	6	0,16	72а
МТТ125-10	125	85	1000	3000	200...1000	40	125	1,25	400	4	10	100	6	0,16	72а
МТТ125-11	125	85	1100	3000	200...1000	40	125	1,25	400	4	10	100	6	0,16	72а
МТТ125-12	125	85	1200	3000	200...1000	40	125	1,25	400	4	10	100	6	0,16	72а
МТТ125-13	125	85	1300	3000	200...1000	40	125	1,25	400	4	10	100	6	0,16	72а
МТТ125-14	125	85	1400	3000	200...1000	40	125	1,25	400	4	10	100	6	0,16	72а
МТТ125-15	125	85	1500	3000	200...1000	40	125	1,25	400	4	10	100	6	0,16	72а
МТТ125-16	125	85	1600	3000	200...1000	40	125	1,25	400	4	10	100	6	0,16	72а
МТТ160-4	160	85	400	3300	200...1000	40	125	1,75	400	4	10	100	6	0,16	72а
МТТ160-5	160	85	500	3300	200...1000	40	125	1,75	400	4	10	100	6	0,16	72а
МТТ160-6	160	85	600	3300	200...1000	40	125	1,75	400	4	10	100	6	0,16	72а
МТТ160-7	160	85	700	3300	200...1000	40	125	1,75	400	4	10	100	6	0,16	72а
МТТ160-8	160	85	800	3300	200...1000	40	125	1,75	400	4	10	100	6	0,16	72а
МТТ160-9	160	85	900	3300	200...1000	40	125	1,75	400	4	10	100	6	0,16	72а
МТТ160-10	160	85	1000	3300	200...1000	40	125	1,75	400	4	10	100	6	0,16	72а
МТТ160-11	160	85	1100	3300	200...1000	40	125	1,75	400	4	10	100	6	0,16	72а
МТТ160-12	160	85	1200	3300	200...1000	40	125	1,75	400	4	10	100	6	0,16	72а
МТТ160-13	160	85	1300	3300	200...1000	40	125	1,75	400	4	10	100	6	0,16	72а
МТТ160-14	160	85	1400	3300	200...1000	40	125	1,75	400	4	10	100	6	0,16	72а
МТТ160-15	160	85	1500	3300	200...1000	40	125	1,75	400	4	10	100	6	0,16	72а
МТТ160-16	160	85	1600	3300	200...1000	40	125	1,75	400	4	10	100	6	0,16	72а

Модули тиристорно-диодные

Таблица 14

Тип прибора	Предельные значения параметров режима при $T_{п\,max}$							Электрические и временные параметры при $T_п$ / 25° С								Чертеж приложения
								$U_{ос,и}$, В при $I_{ос,и}$ = 3,14, $I_{ос,ср\,max}$	$I_{у,от}$, мА	$U_{у,от}$, В	$t_{вкл}$, мкс	при $T_{п\,max}$ $t_{выкл}$, мкс	$I_{зс,и}$, $I_{обр,и}$, мА	$R_{Тп-к}$, °С/Вт	
	$I_{ос,ср\,max}$, А	$T_к$, °С	$U_{зс,и}$, $U_{обр,п}$, В	$I_{ос,удр}$, А при $t_и$=10 мс, $U_{обр}$=0	$(du_{зс}/dt)_{кр}$, В/мкс	$(di_{ос}/dt)_{кр}$, А/мкс	$T_{п\,max}$, °С									
МТД40-4	40	85	400	1000	50...1000	100	125	1,45	100	4	10	100	6	0,72	71б
МТД40-5	40	85	500	1000	50...1000	100	125	1,45	100	4	10	100	6	0,72	71б
МТД40-6	40	85	600	1000	50...1000	100	125	1,45	100	4	10	100	6	0,72	71б
МТД40-7	40	85	700	1000	50...1000	100	125	1,45	100	4	10	100	6	0,72	71б
МТД40-8	40	85	800	1000	50...1000	100	125	1,45	100	4	10	100	6	0,72	71б
МТД40-9	40	85	900	1000	50...1000	100	125	1,45	100	4	10	100	6	0,72	71б
МТД40-10	40	85	1000	1000	50...1000	100	125	1,45	100	4	10	100	6	0,72	71б
МТД40-11	40	85	1100	1000	50...1000	100	125	1,45	100	4	10	100	6	0,72	71б
МТД40-12	40	85	1200	1000	50...1000	100	125	1,45	100	4	10	100	6	0,72	71б
МТД40-13	40	85	1300	1000	50...1000	100	125	1,45	100	4	10	100	6	0,72	71б
МТД40-14	40	85	1400	1000	50...1000	100	125	1,45	100	4	10	100	6	0,72	71б
МТД63-4	63	85	400	1200	50...1000	100	125	1,55	100	4	10	100	6	0,44	71б
МТД63-5	63	85	500	1200	50...1000	100	125	1,55	100	4	10	100	6	0,44	71б
МТД63-6	63	85	600	1200	50...1000	100	125	1,55	100	4	10	100	6	0,44	71б
МТД63-7	63	85	700	1200	50...1000	100	125	1,55	100	4	10	100	6	0,44	71б
МТД63-8	63	85	800	1200	50...1000	100	125	1,55	100	4	10	100	6	0,44	71б
МТД63-9	63	85	900	1200	50...1000	100	125	1,55	100	4	10	100	6	0,44	71б
МТД63-10	63	85	1000	1200	50...1000	100	125	1,55	100	4	10	100	6	0,44	71б
МТД63-11	63	85	1100	1200	50...1000	100	125	1,55	100	4	10	100	6	0,44	71б
МТД63-12	63	85	1200	1200	50...1000	100	125	1,55	100	4	10	100	6	0,44	71б
МТД63-13	63	85	1300	1200	50...1000	100	125	1,55	100	4	10	100	6	0,44	71б
МТД63-14	63	85	1400	1200	50...1000	100	125	1,55	100	4	10	100	6	0,44	71б
МТД80-4	80	85	400	1350	50...1000	100	125	1,5	100	4	10	100	6	0,36	71б
МТД80-5	80	85	500	1350	50...1000	100	125	1,5	100	4	10	100	6	0,36	71б
МТД80-6	80	85	600	1350	50...1000	100	125	1,5	100	4	10	100	6	0,36	71б
МТД80-7	80	85	700	1350	50...1000	100	125	1,5	100	4	10	100	6	0,36	71б
МТД80-8	80	85	800	1350	50...1000	100	125	1,5	100	4	10	100	6	0,36	71б
МТД80-9	80	85	900	1350	50...1000	100	125	1,5	100	4	10	100	6	0,36	71б
МТД80-10	80	85	1000	1350	50...1000	100	125	1,5	100	4	10	100	6	0,36	71б
МТД80-11	80	85	1100	1350	50...1000	100	125	1,5	100	4	10	100	6	0,36	71б
МТД80-12	80	85	1200	1350	50...1000	100	125	1,5	100	4	10	100	6	0,36	71б
МТД80-13	80	85	1300	1350	50...1000	100	125	1,5	100	4	10	100	6	0,36	71б
МТД80-14	80	85	1400	1350	50...1000	100	125	1,5	100	4	10	100	6	0,36	71б
МТД100-4	100	85	400	2800	200...1000	40	125	1,75	400	4	10	100	6	0,3	72б
МТД100-5	100	85	500	2800	200...1000	40	125	1,75	400	4	10	100	6	0,3	72б

Окончание табл. 14

Тип прибора	Предельные значения параметров режима при $T_{п\,max}$							Электрические и временные параметры при $T_п=25°C$				Электрические и временные параметры при $T_{п\,max}$		Тепловое сопротивление	Чертеж приложения
	$I_{ос,ср\,max}$, А	$T_к$, °С	$U_{зс,п}$, $U_{обр,п}$, В	$I_{ос,удр}$, А при $t_и$=10 мс, $U_{обр}$=0	$(du_{зс}/dt)_{кр}$, В/мкс	$(di_{ос}/dt)_{кр}$, А/мкс	$T_{п\,max}$, °С	$U_{ос,и}$, В при $I_{ос,и}$=3,14 $I_{ос,ср\,max}$	$I_{у,от}$, мА	$U_{у,от}$, В	$t_{вкл}$, мкс	$t_{выкл}$, мкс	$I_{зс,и}$, $I_{обр,и}$, мА	$R_{Тп-к}$, °С/Вт	
МТД100-6	100	85	600	2800	200...1000	40	125	1,75	400	4	10	100	6	0,3	72б
МТД100-7	100	85	700	2800	200...1000	40	125	1,75	400	4	10	100	6	0,3	72б
МТД100-8	100	85	800	2800	200...1000	40	125	1,75	400	4	10	100	6	0,3	72б
МТД100-9	100	85	900	2800	200...1000	40	125	1,75	400	4	10	100	6	0,3	72б
МТД100-10	100	85	1000	2800	200...1000	40	125	1,75	400	4	10	100	6	0,3	72б
МТД100-11	100	85	1100	2800	200...1000	40	125	1,75	400	4	10	100	6	0,3	72б
МТД100-12	100	85	1200	2800	200...1000	40	125	1,75	400	4	10	100	6	0,3	72б
МТД100-13	100	85	1300	2800	200...1000	40	125	1,75	400	4	10	100	6	0,3	72б
МТД100-14	100	85	1400	2800	200...1000	40	125	1,75	400	4	10	100	6	0,3	72б
МТД100-15	100	85	1500	2800	200...1000	40	125	1,75	400	4	10	100	6	0,3	72б
МТД100-16	100	85	1600	2800	200...1000	40	125	1,75	400	4	10	100	6	0,3	72б
МТД125-4	125	85	400	3000	200...1000	40	125	1,75	400	4	10	100	6	0,3	72б
МТД125-5	125	85	500	3000	200...1000	40	125	1,75	400	4	10	100	6	0,3	72б
МТД125-6	125	85	600	3000	200...1000	40	125	1,25	400	4	10	100	6	0,16	72б
МТД125-7	125	85	700	3000	200...1000	40	125	1,25	400	4	10	100	6	0,16	72б
МТД125-8	125	85	800	3000	200...1000	40	125	1,25	400	4	10	100	6	0,16	72б
МТД125-9	125	85	900	3000	200...1000	40	125	1,25	400	4	10	100	6	0,16	72б
МТД125-10	125	85	1000	3000	200...1000	40	125	1,25	400	4	10	100	6	0,16	72б
МТД125-11	125	85	1100	3000	200...1000	40	125	1,25	400	4	10	100	6	0,16	72б
МТД125-12	125	85	1200	3000	200...1000	40	125	1,25	400	4	10	100	6	0,16	72б
МТД125-13	125	85	1300	3000	200...1000	40	125	1,25	400	4	10	100	6	0,16	72б
МТД125-14	125	85	1400	3000	200...1000	40	125	1,25	400	4	10	100	6	0,16	72б
МТД125-15	125	85	1500	3000	200...1000	40	125	1,25	400	4	10	100	6	0,16	72б
МТД125-16	125	85	1600	3000	200...1000	40	125	1,25	400	4	10	100	6	0,16	72б
МТД160-4	160	85	400	3300	200...1000	40	125	1,25	400	4	10	100	6	0,16	72б
МТД160-5	160	85	500	3300	200...1000	40	125	1,75	400	4	10	100	6	0,16	72б
МТД160-6	160	85	600	3300	200...1000	40	125	1,75	400	4	10	100	6	0,16	72б
МТД160-7	160	85	700	3300	200...1000	40	125	1,75	400	4	10	100	6	0,16	72б
МТД160-8	160	85	800	3300	200...1000	40	125	1,75	400	4	10	100	6	0,16	72б
МТД160-9	160	85	900	3300	200...1000	40	125	1,75	400	4	10	100	6	0,16	72б
МТД160-10	160	85	1000	3300	200...1000	40	125	1,75	400	4	10	100	6	0,16	72б
МТД160-11	160	85	1100	3300	200...1000	40	125	1,75	400	4	10	100	6	0,16	72б
МТД160-12	160	85	1200	3300	200...1000	40	125	1,75	400	4	10	100	6	0,16	72б
МТД160-13	160	85	1300	3300	200...1000	40	125	1,75	400	4	10	100	6	0,16	72б
МТД160-14	160	85	1400	3300	200...1000	40	125	1,75	400	4	10	100	6	0,16	72б
МТД160-15	160	85	1500	3300	200...1000	40	125	1,75	400	4	10	100	6	0,16	72б
МТД160-16	160	85	1600	3300	200...1000	40	125	1,75	400	4	10	100	6	0,16	72б

Модули диодно-тиристорные

Таблица 15

Тип прибора	Предельные значения параметров режима при $T_{п\,max}$							Электрические и временные параметры при $T_п=25°C$				Электрические и временные параметры при $T_{п\,max}$		$R_{Tп\text{-}к}$, °C/Вт	Чертеж приложения
	$I_{ос,\,ср\,max}$, А	$T_к$, °C	$U_{зс,п}$, $U_{обр,п}$, В	$I_{ос,удр}$, А при $t_и$=10 мс, $U_{обр}$=0	$(du_{зс}/dt)_{кр}$, В/мкс	$(di_{ос}/dt)_{кр}$, А/мкс	$T_{п\,max}$, °C	$U_{ос,и}$, В при $I_{ос,и}$ = 3,14 $I_{ос,ср\,max}$	$I_у$, от, мА	$U_у$, от, В	$t_{вкл}$, мкс	$t_{выкл}$, мкс	$I_{зс,и}$, $I_{обр,и}$, мА			
МДТ2-10-4	10	85	400	300	50...1000	100	125	1,4	100	3,5	10	100	5	1,5	71в
МДТ2-10-5	10	85	500	300	50...1000	100	125	1,4	100	3,5	10	100	5	1,5	71в
МДТ2-10-6	10	85	600	300	50...1000	100	125	1,4	100	3,5	10	100	5	1,5	71в
МДТ2-10-7	10	85	700	300	50...1000	100	125	1,4	100	3,5	10	100	5	1,5	71в
МДТ2-10-8	10	85	800	300	50...1000	100	125	1,4	100	3,5	10	100	5	1,5	71в
МДТ2-10-9	10	85	900	300	50...1000	100	125	1,4	100	3,5	10	100	5	1,5	71в
МДТ2-10-10	10	85	1000	300	50...1000	100	125	1,4	100	3,5	10	100	5	1,5	71в
МДТ2-10-11	10	85	1100	300	50...1000	100	125	1,4	100	3,5	10	100	5	1,5	71в
МДТ2-10-12	10	85	1200	300	50...1000	100	125	1,4	100	3,5	10	100	5	1,5	71в
МДТ2-10-13	10	85	1300	300	50...1000	100	125	1,4	100	3,5	10	100	5	1,5	71в
МДТ2-10-14	10	85	1400	300	50...1000	100	125	1,45	100	3,5	10	100	5	0,9	71в
МДТ2-16-4	16	85	400	600	50...1000	100	125	1,45	100	3,5	10	100	5	0,9	71в
МДТ2-16-5	16	85	500	600	50...1000	100	125	1,45	100	3,5	10	100	5	0,9	71в
МДТ2-16-6	16	85	600	600	50...1000	100	125	1,45	100	3,5	10	100	5	0,9	71в
МДТ2-16-7	16	85	700	600	50...1000	100	125	1,45	100	3,5	10	100	5	0,9	71в
МДТ2-16-8	16	85	800	600	50...1000	100	125	1,45	100	3,5	10	100	5	0,9	71в
МДТ2-16-9	16	85	900	600	50...1000	100	125	1,45	100	3,5	10	100	5	0,9	71в
МДТ2-16-10	16	85	1000	600	50...1000	100	125	1,45	100	3,5	10	100	5	0,9	71в
МДТ2-16-11	16	85	1100	600	50...1000	100	125	1,45	100	3,5	10	100	5	0,9	71в
МДТ2-16-12	16	85	1200	600	50...1000	100	125	1,45	100	3,5	10	100	5	0,9	71в
МДТ2-16-13	16	85	1300	600	50...1000	100	125	1,45	100	3,5	10	100	5	0,9	71в
МДТ2-16-14	16	85	1400	600	50...1000	100	125	1,45	100	3,5	10	100	5	0,9	71в
МДТ2-25-4	25	85	400	800	50...1000	100	125	1,4	100	3,5	10	100	5	0,6	71в
МДТ2-25-5	25	85	500	800	50...1000	100	125	1,4	100	3,5	10	100	5	0,6	71в
МДТ2-25-6	25	85	600	800	50...1000	100	125	1,4	100	3,5	10	100	5	0,6	71в
МДТ2-25-7	25	85	700	800	50...1000	100	125	1,4	100	3,5	10	100	5	0,6	71в
МДТ2-25-8	25	85	800	800	50...1000	100	125	1,4	100	3,5	10	100	5	0,6	71в
МДТ2-25-9	25	85	900	800	50...1000	100	125	1,4	100	3,5	10	100	5	0,6	71в
МДТ2-25-10	25	85	1000	800	50...1000	100	125	1,4	100	3,5	10	100	5	0,6	71в
МДТ2-25-11	25	85	1100	800	50...1000	100	125	1,4	100	3,5	10	100	5	0,6	71в
МДТ2-25-12	25	85	1200	800	50...1000	100	125	1,4	100	3,5	10	100	5	0,6	71в
МДТ2-25-13	25	85	1300	800	50...1000	100	125	1,4	100	3,5	10	100	5	0,6	71в

Продолжение табл. 15

Тип прибора	Предельные значения параметров режима при $T_{п\,max}$							Электрические и временные параметры при $T_п$=25° С				Электрические и временные параметры при $T_{п\,max}$		$R_{Тп\text{-}к}$, °С/Вт	Чертеж приложения
	$I_{ос,\,ср\,max}$, А	$T_к$, °С	$U_{зс,\,п}$, $U_{обр,\,п}$, В	$I_{ос,\,удр}$, А при $t_и$=10 мс, $U_{обр}$=0	$(du_{зс}/dt)_{кр}$, В/мкс	$(di_{ос}/dt)_{кр}$, А/мкс	$T_{п\,max}$, °С	$U_{ос,\,и}$, В при $I_{ос,\,и}$ = =3,14 $I_{ос,\,ср\,max}$	$I_{у,\,от}$, мА	$U_{у,\,от}$, В	$t_{вкл}$, мкс	$t_{выкл}$, мкс	$I_{зс,\,и}$, $I_{обр,\,и}$, мА		
МДТ2-25-14	25	85	1400	800	50...1000	100	125	1,4	100	3,5	10	100	5	0,6	71в
МДТ40-4	40	85	400	1000	50...1000	100	125	1,45	100	4	10	100	6	0,72	71в
МДТ40-5	40	85	500	1000	50...1000	100	125	1,45	100	4	10	100	6	0,72	71в
МДТ40-6	40	85	600	1000	50...1000	100	125	1,45	100	4	10	100	6	0,72	71в
МДТ40-7	40	85	700	1000	50...1000	100	125	1,45	100	4	10	100	6	0,72	71в
МДТ40-8	40	85	800	1000	50...1000	100	125	1,45	100	4	10	100	6	0,72	71в
МДТ40-9	40	85	900	1000	50...1000	100	125	1,45	100	4	10	100	6	0,72	71в
МДТ40-10	40	85	1000	1000	50...1000	100	125	1,45	100	4	10	100	6	0,72	71в
МДТ40-11	40	85	1100	1000	50...1000	100	125	1,45	100	4	10	100	6	0,72	71в
МДТ40-12	40	85	1200	1000	50...1000	100	125	1,45	100	4	10	100	6	0,72	71в
МДТ40-13	40	85	1300	1000	50...1000	100	125	1,45	100	4	10	100	6	0,72	71в
МДТ40-14	40	85	1400	1000	50...1000	100	125	1,45	100	4	10	100	6	0,72	71в
МДТ63-4	63	85	400	1200	50...1000	100	125	1,55	100	4	10	100	6	0,44	71в
МДТ63-5	63	85	500	1200	50...1000	100	125	1,55	100	4	10	100	6	0,44	71в
МДТ63-6	63	85	600	1200	50...1000	100	125	1,55	100	4	10	100	6	0,44	71в
МДТ63-7	63	85	700	1200	50...1000	100	125	1,55	100	4	10	100	6	0,44	71в
МДТ63-8	63	85	800	1200	50...1000	100	125	1,55	100	4	10	100	6	0,44	71в
МДТ63-9	63	85	900	1200	50...1000	100	125	1,55	100	4	10	100	6	0,44	71в
МДТ63-10	63	85	1000	1200	50...1000	100	125	1,55	100	4	10	100	6	0,44	71в
МДТ63-11	63	85	1100	1200	50...1000	100	125	1,55	100	4	10	100	6	0,44	71в
МДТ63-12	63	85	1200	1200	50...1000	100	125	1,55	100	4	10	100	6	0,44	71в
МДТ63-13	63	85	1300	1200	50...1000	100	125	1,55	100	4	10	100	6	0,44	71в
МДТ63-14	63	85	1400	1200	50...1000	100	125	1,55	100	4	10	100	6	0,44	71в
МДТ80-4	80	85	400	1350	50...1000	100	125	1,5	100	4	10	100	6	0,36	71в
МДТ80-5	80	85	500	1350	50...1000	100	125	1,5	100	4	10	100	6	0,36	71в
МДТ80-6	80	85	600	1350	50...1000	100	125	1,5	100	4	10	100	6	0,36	71в
МДТ80-7	80	85	700	1350	50...1000	100	125	1,5	100	4	10	100	6	0,36	71в
МДТ80-8	80	85	800	1350	50...1000	100	125	1,5	100	4	10	100	6	0,36	71в
МДТ80-9	80	85	1000	1350	50...1000	100	125	1,5	100	4	10	100	6	0,36	71в
МДТ80-10	80	85	1100	1350	50...1000	100	125	1,5	100	4	10	100	6	0,36	71в
МДТ80-11	80	85	1100	1350	50...1000	100	125	1,5	100	4	10	100	6	0,36	71в
МДТ80-12	80	85	1200	1350	50...1000	100	125	1,5	100	4	10	100	6	0,36	71в
МДТ80-13	80	85	1300	1350	50...1000	100	125	1,5	100	4	10	100	6	0,36	71в
МДТ80-14	80	85	1400	1350	50...1000	100	125	1,5	100	4	10	100	6	0,36	71в
МДТ100-4	100	85	400	2800	200...1000	40	125	1,75	400	4	10	100	6	0,3	72в
МДТ100-5	100	85	500	2800	200...1000	40	125	1,75	400	4	10	100	6	0,3	72в
МДТ100-6	100	85	600	2800	200...1000	40	125	1,75	400	4	10	100	6	0,3	72в

Окончание табл. 15

Тип прибора	Предельные значения параметров режима при $T_{п\,max}$							Электрические и временные параметры							
								при $T_п$=25° С				при $T_{п\,max}$			
	$I_{ос,\,ср\,max}$, А	$T_к$, °С	$U_{зс,\,п}$, $U_{обр,\,п}$, В	$I_{ос,\,удр}$, А при $t_и$=10 мс, $U_{обр}$=0	$(du_{зс}/dt)_{кр}$, В/мкс	$(di_{ос}/dt)_{кр}$, А/мкс	$T_{п\,max}$, °С	$U_{ос,\,и}$, В при $I_{ос,\,и}$=3,14 $I_{ос,\,ср\,max}$	$I_{у,\,от}$, мА	$U_{у,\,от}$, В	$t_{вкл}$, мкс	$t_{выкл}$, мкс	$I_{зс,\,и}$, $I_{обр,\,и}$, мА	$R_{Тп\text{-}к}$, °С/Вт	Чертеж приложения
МДТ100-7	100	85	700	2800	200...1000	40	125	1,75	400	4	10	100	6	0,3	72в
МДТ100-8	100	85	800	2800	200...1000	40	125	1,75	400	4	10	100	6	0,3	72в
МДТ100-9	100	85	900	2800	200...1000	40	125	1,75	400	4	10	100	6	0,3	72в
МДТ100-10	100	85	1000	2800	200...1000	40	125	1,75	400	4	10	100	6	0,3	72в
МДТ100-11	100	85	1100	2800	200...1000	40	125	1,75	400	4	10	100	6	0,3	72в
МДТ100-12	100	85	1200	2800	200...1000	40	125	1,75	400	4	10	100	6	0,3	72в
МДТ100-13	100	85	1300	2800	200...1000	40	125	1,75	400	4	10	100	6	0,3	72в
МДТ100-14	100	85	1400	2800	200...1000	40	125	1,75	400	4	10	100	6	0,3	72в
МДТ100-15	100	85	1500	2800	200...1000	40	125	1,75	400	4	10	100	6	0,3	72в
МДТ100-16	100	85	1600	2800	200...1000	40	125	1,75	400	4	10	100	6	0,3	72в
МДТ125-4	125	85	400	3000	200...1000	40	125	1,75	400	4	10	100	6	0,3	72в
МДТ125-5	125	85	500	3000	200...1000	40	125	1,25	400	4	10	100	6	0,16	72в
МДТ125-6	125	85	600	3000	200...1000	40	125	1,25	400	4	10	100	6	0,16	72в
МДТ125-7	125	85	700	3000	200...1000	40	125	1,25	400	4	10	100	6	0,16	72в
МДТ125-8	125	85	800	3000	200...1000	40	125	1,25	400	4	10	100	6	0,16	72в
МДТ125-9	125	85	900	3000	200...1000	40	125	1,25	400	4	10	100	6	0,16	72в
МДТ125-10	125	85	1000	3000	200...1000	40	125	1,25	400	4	10	100	6	0,16	72в
МДТ125-11	125	85	1100	3000	200...1000	40	125	1,25	400	4	10	100	6	0,16	72в
МДТ125-12	125	85	1200	3000	200...1000	40	125	1,25	400	4	10	100	6	0,16	72в
МДТ125-13	125	85	1300	3000	200...1000	40	125	1,25	400	4	10	100	6	0,16	72в
МДТ125-14	125	85	1400	3000	200...1000	40	125	1,25	400	4	10	100	6	0,16	72в
МДТ125-15	125	85	1500	3000	200...1000	40	125	1,25	400	4	10	100	6	0,16	72в
МДТ125-16	125	85	1600	3000	200...1000	40	125	1,25	400	4	10	100	6	0,16	72в
МДТ160-4	160	85	400	3300	200...1000	40	125	1,25	400	4	10	100	6	0,16	72в
МДТ160-5	160	85	500	3300	200...1000	40	125	1,75	400	4	10	100	6	0,16	72в
МДТ160-6	160	85	600	3300	200...1000	40	125	1,75	400	4	10	100	6	0,16	72в
МДТ160-7	160	85	700	3300	200...1000	40	125	1,75	400	4	10	100	6	0,16	72в
МДТ160-8	160	85	800	3300	200...1000	40	125	1,75	400	4	10	100	6	0,16	72в
МДТ160-9	160	85	900	3300	200...1000	40	125	1,75	400	4	10	100	6	0,16	72в
МДТ160-10	160	85	1000	3300	200...1000	40	125	1,75	400	4	10	100	6	0,16	72в
МДТ160-11	160	85	1100	3300	200...1000	40	125	1,75	400	4	10	100	6	0,16	72в
МДТ160-12	160	85	1200	3300	200...1000	40	125	1,75	400	4	10	100	6	0,16	72в
МДТ160-13	160	85	1300	3300	200...1000	40	125	1,75	400	4	10	100	6	0,16	72в
МДТ160-14	160	85	1400	3300	200...1000	40	125	1,75	400	4	10	100	6	0,16	72в
МДТ160-15	160	85	1500	3300	200...1000	40	125	1,75	400	4	10	100	6	0,16	72в
МДТ160-16	160	85	1600	3300	200...1000	40	125	1,75	400	4	10	100	6	0,16	72в

Модули оптотиристорные

Таблица 16

Тип прибора	Предельные значения параметров режима при $T_{п\,max}$							Электрические и временные параметры при $T_п$=25° С					Электрические и временные параметры при $T_{п\,max}$		$R_{Тп-к}$, °С/Вт	Чертеж приложения
	$I_{ос,\,ср\,max}$, А	$T_к$, °С	$U_{зс,\,п}$, $U_{обр,\,п}$, В	$I_{ос,\,удр}$, А при $t_и$=10 мс, $U_{обр}$=0	$(du_{зс}/dt)_{кр}$, В/мкс	$(di_{ос}/dt)_{кр}$, А/мкс	$T_{п\,max}$, °С	$U_{ос,\,и}$, В при $I_{ос,\,и}$ = =3,14 $I_{ос,\,ср\,max}$	$I_{у,\,от}$, мА	$U_{у,\,от}$, В	$t_{вкл}$, мкс	$C_{прох}$, пФ	$t_{выкл}$, мкс	$I_{зс,\,и}$, $I_{обр,\,и}$, мА			
МТО2-10-4	10	70	400	300	20...100	100	110	1,4	88	2,5	10	20	100	5	1,5	71г
МТО2-10-5	10	70	500	300	20...100	100	110	1,4	88	2,5	10	20	100	5	1,5	71г
МТО2-10-6	10	70	600	300	20...100	100	110	1,4	88	2,5	10	20	100	5	1,5	71г
МТО2-10-7	10	70	700	300	20...100	100	110	1,4	88	2,5	10	20	100	5	1,5	71г
МТО2-10-8	10	70	800	300	20...100	100	110	1,4	88	2,5	10	20	100	5	1,5	71г
МТО2-10-9	10	70	900	300	20...100	100	110	1,4	88	2,5	10	20	100	5	1,5	71г
МТО2-10-10	10	70	1000	300	20...100	100	110	1,4	88	2,5	10	20	100	5	1,5	71г
МТО2-10-11	10	70	1100	300	20...100	100	110	1,4	88	2,5	10	20	100	5	1,5	71г
МТО2-10-12	10	70	1200	300	20...100	100	110	1,45	88	2,5	10	20	100	5	0,9	71г
МТО2-16-4	16	70	400	600	20...100	100	110	1,45	88	2,5	10	20	100	5	0,9	71г
МТО2-16-5	16	70	500	600	20...100	100	110	1,45	88	2,5	10	20	100	5	0,9	71г
МТО2-16-6	16	70	600	600	20...100	100	110	1,45	88	2,5	10	20	100	5	0,9	71г
МТО2-16-7	16	70	700	600	20...100	100	110	1,45	88	2,5	10	20	100	5	0,9	71г
МТО2-16-8	16	70	800	600	20...100	100	110	1,45	88	2,5	10	20	100	5	0,9	71г
МТО2-16-9	16	70	900	600	20...100	100	110	1,45	88	2,5	10	20	100	5	0,9	71г
МТО2-16-10	16	70	1000	600	20...100	100	110	1,45	88	2,5	10	20	100	5	0,9	71г
МТО2-16-11	16	70	1100	600	20...100	100	110	1,45	88	2,5	10	20	100	5	0,9	71г
МТО2-16-12	16	70	1200	600	20...100	100	110	1,4	88	2,5	10	20	100	5	0,4	71г
МТО2-25-4	25	85	400	800	20...100	100	110	1,4	88	2,5	10	20	100	5	0,4	71г
МТО2-25-5	25	85	500	800	20...100	100	110	1,4	88	2,5	10	20	100	5	0,4	71г
МТО2-25-6	25	85	600	800	20...100	100	110	1,4	88	2,5	10	20	100	5	0,4	71г
МТО2-25-7	25	85	700	800	20...100	100	110	1,4	88	2,5	10	20	100	5	0,4	71г
МТО2-25-8	25	85	800	800	20...100	100	110	1,4	88	2,5	10	20	100	5	0,4	71г
МТО2-25-9	25	85	900	800	20...100	100	110	1,4	88	2,5	10	20	100	5	0,4	71г
МТО2-25-10	25	85	1000	800	20...100	100	110	1,4	88	2,5	10	20	100	5	0,4	71г
МТО2-25-11	25	85	1100	800	20...100	100	110	1,4	88	2,5	10	20	100	5	0,4	71г
МТО2-25-12	25	85	1200	800	20...100	100	110	1,45	80	2,5	10	20	100	6	0,72	71г
МТОТО40-4	40	70	400	1200	20...100	100	110	1,45	80	2,5	10	20	100	6	0,72	71г
МТОТО40-5	40	70	500	1200	20...100	100	110	1,45	80	2,5	10	20	100	6	0,72	71г
МТОТО40-6	40	70	600	1200	20...100	100	110	1,45	80	2,5	10	20	100	6	0,72	71г
МТОТО40-7	40	70	700	1200	20...100	100	110	1,45	80	2,5	10	20	100	6	0,72	71г
МТОТО40-8	40	70	800	1200	20...100	100	110	1,45	80	2,5	10	20	100	6	0,72	71г
МТОТО40-9	40	70	900	1200	20...100	100	110	1,45	80	2,5	10	20	100	6	0,72	71г
МТОТО40-10	40	70	1000	1200	20...100	100	110	1,45	80	2,5	10	20	100	6	0,72	71г

Тип прибора	Предельные значения параметров режима при $T_{п\,max}$							Электрические и временные параметры при $T_п=25°C$							Электрические и временные параметры при $T_{п\,max}$		$R_{Тп-к}$, °C/Вт	Чертеж приложения
	$I_{ос,\,ср\,max}$, А	$T_к$, °C	$U_{зс,\,п}$, $U_{обр,\,п}$, В	$I_{ос,\,удр}$, А при $t_и$=10 мс, $U_{обр}$=0	$(du_{зс}/dt)_{кр}$, В/мкс	$(di_{ос}/dt)_{кр}$, А/мкс	$T_{п\,max}$, °C	$U_{ос,\,и}$, В при $I_{ос,\,и}$ = =3,14$I_{ос,\,ср\,max}$	$I_{у,\,от}$, мА	$U_{у,\,от}$, В	$t_{вкл}$, мкс	$C_{прох}$, пФ	$t_{выкл}$, мкс	$I_{зс,\,и}$, $I_{обр,\,и}$, мА				
МТОТО40-11	40	70	1100	1200	20...100	100	110	1,45	80	2,5	10	20	100	6	0,72	71г
МТОТО40-12	40	70	1200	1200	20...100	100	110	1,45	80	2,5	10	20	100	6	0,72	71г
МТОТО63-4	63	70	400	1350	20...100	100	110	1,55	80	2,5	10	20	100	6	0,44	71г
МТОТО63-5	63	70	500	1350	20...100	100	110	1,55	80	2,5	10	20	100	6	0,44	71г
МТОТО63-6	63	70	600	1350	20...100	100	110	1,55	80	2,5	10	20	100	6	0,44	71г
МТОТО63-7	63	70	700	1350	20...100	100	110	1,55	80	2,5	10	20	100	6	0,44	71г
МТОТО63-8	63	70	800	1350	20...100	100	110	1,55	80	2,5	10	20	100	6	0,44	71г
МТОТО63-9	63	70	900	1350	20...100	100	110	1,55	80	2,5	10	20	100	6	0,44	71г
МТОТО63-10	63	70	1000	1350	20...100	100	110	1,55	80	2,5	10	20	100	6	0,44	71г
МТОТО63-11	63	70	1100	1350	20...100	100	110	1,55	80	2,5	10	20	100	6	0,44	71г
МТОТО63-12	63	70	1200	1350	20...100	100	110	1,55	80	2,5	10	20	100	6	0,44	71г
МТОТО80-4	80	70	400	1350	20...100	100	110	1,5	80	2,5	10	20	100	6	0,36	71г
МТОТО80-5	80	70	500	1350	20...100	100	110	1,5	80	2,5	10	20	100	6	0,36	71г
МТОТО80-6	80	70	600	1350	20...100	100	110	1,5	80	2,5	10	20	100	6	0,36	71г
МТОТО80-7	80	70	700	1350	20...100	100	110	1,5	80	2,5	10	20	100	6	0,36	71г
МТОТО80-8	80	70	800	1350	20...100	100	110	1,5	80	2,5	10	20	100	6	0,36	71г
МТОТО80-9	80	70	900	1350	20...100	100	110	1,5	80	2,5	10	20	100	6	0,36	71г
МТОТО80-10	80	70	1000	1350	20...100	100	110	1,5	80	2,5	10	20	100	6	0,36	71г
МТОТО80-11	80	70	1100	1350	20...100	100	110	1,5	80	2,5	10	20	100	6	0,36	71г
МТОТО80-12	80	70	1200	1350	20...100	100	110	1,5	80	2,5	10	20	100	6	0,36	71г
МТОТО100-4	100	70	400	2000	20...100	70	110	1,75	80	2,5				6	0,3	73
МТОТО100-5	100	70	500	2000	20...100	70	110	1,75	80	2,5				6	0,3	73
МТОТО100-6	100	70	600	2000	20...100	70	110	1,75	80	2,5				6	0,3	73
МТОТО100-7	100	70	700	2000	20...100	70	110	1,75	80	2,5				6	0,3	73
МТОТО100-8	100	70	800	2000	20...100	70	110	1,75	80	2,5				6	0,3	73
МТОТО100-9	100	70	900	2000	20...100	70	110	1,75	80	2,5				6	0,3	73
МТОТО100-10	100	70	1000	2000	20...100	70	110	1,75	80	2,5				6	0,3	73
МТОТО100-11	100	70	1100	2000	20...100	70	110	1,75	80	2,5				6	0,3	73
МТОТО100-12	100	70	1200	2000	20...100	70	110	1,75	80	2,5				6	0,3	73
МТОТО125-4	125	70	400	2500	20...100	70	110	1,75	80	2,5				6	0,25	73
МТОТО125-5	125	70	500	2500	20...100	70	110	1,75	80	2,5				6	0,25	73
МТОТО125-6	125	70	600	2500	20...100	70	110	1,75	80	2,5				6	0,25	73
МТОТО125-7	125	70	700	2500	20...100	70	110	1,75	80	2,5				6	0,25	73
МТОТО125-8	125	70	800	2500	20...100	70	110	1,75	80	2,5				6	0,25	73
МТОТО125-9	125	70	900	2500	20...100	70	110	1,75	80	2,5				6	0,25	73
МТОТО125-10	125	70	1000	2500	20...100	70	110	1,75	80	2,5				6	0,25	73
МТОТО125-11	125	70	1100	2500	20...100	70	110	1,75	80	2,5				6	0,25	73

Окончание табл. 16

Тип прибора	Предельные значения параметров режима при $T_{п\,max}$							Электрические и временные параметры при $T_п=25°C$					Электрические и временные параметры при $T_{п\,max}$		$R_{Тп\text{-}к}$, °C/Вт	Чертеж приложения
	$I_{ос,\,ср\,max}$, А	$T_к$, °C	$U_{зс,\,п}$, $U_{обр,\,п}$, В	$I_{ос,\,удр}$, А при $t_и$=10 мс, $U_{обр}$=0	$(du_{зс}/dt)_{кр}$, В/мкс	$(di_{ос}/dt)_{кр}$, А/мкс	$T_{п\,max}$, °C	$U_{ос,\,и}$, В при $I_{ос,\,и}$ = =3,14 $I_{ос,\,ср\,max}$	$I_{у,\,от}$, мА	$U_{у,\,от}$, В	$t_{вкл}$, мкс	$C_{прох}$, пФ	$t_{выкл}$, мкс	$I_{зс,\,и}$, $I_{обр,\,и}$, мА		
МТОТО125-12	125	70	1200	2500	20...100	70	110	1,75	80	2,5				6	0,25	73
МТОТО160-4	160	70	400	3200	20...100	70	110	1,75	80	2,5				6	0,2	72г
МТОТО160-5	160	70	500	3200	20...100	70	110	1,75	80	2,5				6	0,2	72г
МТОТО160-6	160	70	600	3200	20...100	70	110	1,75	80	2,5				6	0,2	72г
МТОТО160-7	160	70	700	3200	20...100	70	110	1,75	80	2,5				6	0,2	72г
МТОТО160-8	160	70	800	3200	20...100	70	110	1,75	80	2,5				6	0,2	72г
МТОТО160-9	160	70	900	3200	20...100	70	110	1,75	80	2,5				6	0,2	72г
МТОТО160-10	160	70	1000	3200	20...100	70	110	1,75	80	2,5				6	0,2	72г
МТОТО160-11	160	70	1100	3200	20...100	70	110	1,75	80	2,5				6	0,2	72г
МТОТО160-12	160	70	1200	3200	20...100	70	110	1,75	80	2,5				6	0,2	72г

Модули оптотиристорно-диодные

Таблица 17

Тип прибора	Предельные значения параметров режима при $T_{п\,max}$							Электрические и временные параметры при $T_п=25°C$					Электрические и временные параметры при $T_{п\,max}$		$R_{Тп\text{-}к}$, °C/Вт	Чертеж приложения
	$I_{ос,\,ср\,max}$, А	$T_к$, °C	$U_{зс,\,п}$, $U_{обр,\,п}$, В	$I_{ос,\,удр}$, А при $t_и$=10 мс, $U_{обр}$=0	$(du_{зс}/dt)_{кр}$, В/мкс	$(di_{ос}/dt)_{кр}$, А/мкс	$T_{п\,max}$, °C	$U_{ос,\,и}$, В при $I_{ос,\,и}$ = =3,14 $I_{ос,\,ср\,max}$	$I_{у,\,от}$, мА	$U_{у,\,от}$, В	$t_{вкл}$, мкс	$C_{прох}$, пФ	$t_{выкл}$, мкс	$I_{зс,\,и}$, $I_{обр,\,и}$, мА		
МТОД40-4	40	70	400	1000	20...100	100	110	1,45	80	2,5	10	20	100	6	0,72	71д
МТОД40-5	40	70	500	1000	20...100	100	110	1,45	80	2,5	10	20	100	6	0,72	71д
МТОД40-6	40	70	600	1000	20...100	100	110	1,45	80	2,5	10	20	100	6	0,72	71д
МТОД40-7	40	70	700	1000	20...100	100	110	1,45	80	2,5	10	20	100	6	0,72	71д
МТОД40-8	40	70	800	1000	20...100	100	110	1,45	80	2,5	10	20	100	6	0,72	71д

Окончание табл. 17

Тип прибора	Предельные значения параметров режима при $T_{п\,max}$							Электрические и временные параметры при $T_п$=25° С								Электрические и временные параметры при $T_{п\,max}$		$R_{Тп\text{-}к}$, °С/Вт	Чертеж приложения
	$I_{ос,\,ср\,max}$, А	$T_к$, °С	$U_{зс,\,п}$, $U_{обр,\,п}$, В	$I_{ос,\,удр}$, А при $t_и$=10 мс, $U_{обр}$=0	$(du_{зс}/dt)_{кр}$, В/мкс	$(di_{ос}/dt)_{кр}$, А/мкс	$T_{п\,max}$, °С	$U_{ос,\,и}$, В при $I_{ос,\,и}$= =3,14 $I_{ос,\,ср\,max}$	$I_{у,\,от}$, мА	$U_{у,\,от}$, В	$t_{вкл}$, мкс	$C_{прох}$, пФ	$t_{выкл}$, мкс	$I_{зс,\,и}$, $I_{обр,\,и}$, мА				
МТОД40-9	40	70	900	1000	20...100	100	110	1,45	80	2,5	10	20	100	6			0,72	71д
МТОД40-10	40	70	1000	1000	20...100	100	110	1,45	80	2,5	10	20	100	6			0,72	71д
МТОД40-11	40	70	1100	1000	20...100	100	110	1,45	80	2,5	10	20	100	6			0,72	71д
МТОД40-12	40	70	1200	1000	20...100	100	110	1,45	80	2,5	10	20	100	6			0,72	71д
МТОД63-4	63	70	400	1200	20...100	100	110	1,55	80	2,5	10	20	100	6			0,44	71д
МТОД63-5	63	70	500	1200	20...100	100	110	1,55	80	2,5	10	20	100	6			0,44	71д
МТОД63-6	63	70	600	1200	20...100	100	110	1,55	80	2,5	10	20	100	6			0,44	71д
МТОД63-7	63	70	700	1200	20...100	100	110	1,55	80	2,5	10	20	100	6			0,44	71д
МТОД63-8	63	70	800	1200	20...100	100	110	1,55	80	2,5	10	20	100	6			0,44	71д
МТОД63-9	63	70	900	1200	20...100	100	110	1,55	80	2,5	10	20	100	6			0,44	71д
МТОД63-10	63	70	1000	1200	20...100	100	110	1,55	80	2,5	10	20	100	6			0,44	71д
МТОД63-11	63	70	1100	1200	20...100	100	110	1,55	80	2,5	10	20	100	6			0,44	71д
МТОД63-12	63	70	1200	1200	20...100	100	110	1,55	80	2,5	10	20	100	6			0,44	71д
МТОД80-4	80	70	400	1350	20...100	100	110	1,5	80	2,5	10	20	100	6			0,36	71д
МТОД80-5	80	70	500	1350	20...100	100	110	1,5	80	2,5	10	20	100	6			0,36	71д
МТОД80-6	80	70	600	1350	20...100	100	110	1,5	80	2,5	10	20	100	6			0,36	71д
МТОД80-7	80	70	700	1350	20...100	100	110	1,5	80	2,5	10	20	100	6			0,36	71д
МТОД80-8	80	70	800	1350	20...100	100	110	1,5	80	2,5	10	20	100	6			0,36	71д
МТОД80-9	80	70	900	1350	20...100	100	110	1,5	80	2,5	10	20	100	6			0,36	71д
МТОД80-10	80	70	1000	1350	20...100	100	110	1,5	80	2,5	10	20	100	6			0,36	71д
МТОД80-11	80	70	1100	1350	20...100	100	110	1,5	80	2,5	10	20	100	6			0,36	71д
МТОД80-12	80	70	1200	1350	20...100	100	110	1,5	80	2,5	10	20	100	6			0,36	71д

Модули диодно-оптотиристорные

Таблица 18

Тип прибора	Предельные значения параметров режима при $T_п$ max							Электрические и временные параметры									Чертеж приложения
								при $T_п$=25° С					при $T_п$ max				
	$I_{ос,ср\ max}$, А	$T_к$, °С	$U_{зс,п}$, $U_{обр,п}$, В	$I_{ос,удр}$, А при $t_и$=10 мс, $U_{обр}$=0	$(du_{зс}/dt)_{кр}$, В/мкс	$(di_{ос}/dt)_{кр}$, А/мкс	$T_п$ max, °С	$U_{ос,и}$, В при $I_{ос,и}$ = =3,14 $I_{ос,ср\ max}$	$I_{у,от}$, мА	$U_{у,от}$, В	$t_{вкл}$, мкс	$C_{прох}$, пФ	$t_{выкл}$, мкс	$I_{зс,и}$, $I_{обр,и}$, мА	$R_{Тп-к}$, °С/Вт		
МДТО2-10-4	10	70	400	300	20...100	100	110	1,4	88	2,5	10	20	100	5	1,5		71е
МДТО2-10-5	10	70	500	300	20...100	100	110	1,4	88	2,5	10	20	100	5	1,5		71е
МДТО2-10-6	10	70	600	300	20...100	100	110	1,4	88	2,5	10	20	100	5	1,5		71е
МДТО2-10-7	10	70	700	300	20...100	100	110	1,4	88	2,5	10	20	100	5	1,5		71е
МДТО2-10-8	10	70	800	300	20...100	100	110	1,4	88	2,5	10	20	100	5	1,5		71е
МДТО2-10-9	10	70	900	300	20...100	100	110	1,4	88	2,5	10	20	100	5	1,5		71е
МДТО2-10-10	10	70	1000	300	20...100	100	110	1,4	88	2,5	10	20	100	5	1,5		71е
МДТО2-10-11	10	70	1100	300	20...100	100	110	1,4	88	2,5	10	20	100	5	1,5		71е
МДТО2-10-12	10	70	1200	300	20...100	100	110	1,4	88	2,5	10	20	100	5	1,5		71е
МДТО2-16-4	16	70	400	600	20...100	100	110	1,45	88	2,5	10	20	100	5	0,9		71е
МДТО2-16-5	16	70	500	600	20...100	100	110	1,45	88	2,5	10	20	100	5	0,9		71е
МДТО2-16-6	16	70	600	600	20...100	100	110	1,45	88	2,5	10	20	100	5	0,9		71е
МДТО2-16-7	16	70	700	600	20...100	100	110	1,45	88	2,5	10	20	100	5	0,9		71е
МДТО2-16-8	16	70	800	600	20...100	100	110	1,45	88	2,5	10	20	100	5	0,9		71е
МДТО2-16-9	16	70	900	600	20...100	100	110	1,45	88	2,5	10	20	100	5	0,9		71е
МДТО2-16-10	16	70	1000	600	20...100	100	110	1,45	88	2,5	10	20	100	5	0,9		71е
МДТО2-16-11	16	70	1100	600	20...100	100	110	1,45	88	2,5	10	20	100	5	0,9		71е
МДТО2-16-12	16	70	1200	600	20...100	100	110	1,45	88	2,5	10	20	100	5	0,9		71е
МДТО2-25-4	25	85	400	800	20...100	100	110	1,4	88	2,5	10	20	100	5	0,4		71е
МДТО2-25-5	25	85	500	800	20...100	100	110	1,4	88	2,5	10	20	100	5	0,4		71е
МДТО2-25-6	25	85	600	800	20...100	100	110	1,4	88	2,5	10	20	100	5	0,4		71е
МДТО2-25-7	25	85	700	800	20...100	100	110	1,4	88	2,5	10	20	100	5	0,4		71е
МДТО2-25-8	25	85	800	800	20...100	100	110	1,4	88	2,5	10	20	100	5	0,4		71е
МДТО2-25-9	25	85	900	800	20...100	100	110	1,4	88	2,5	10	20	100	5	0,4		71е
МДТО2-25-10	25	85	1000	800	20...100	100	110	1,4	88	2,5	10	20	100	5	0,4		71е
МДТО2-25-11	25	85	1100	800	20...100	100	110	1,4	88	2,5	10	20	100	5	0,4		71е
МДТО2-25-12	25	85	1200	800	20...100	100	110	1,4	88	2,5	10	20	100	5	0,4		71е
МДТО-40-4	40	70	400	1000	20...100	100	110	1,45	80	2,5	10	20	100	6	0,72		71е
МДТО-40-5	40	70	500	1000	20...100	100	110	1,45	80	2,5	10	20	100	6	0,72		71е
МДТО-40-6	40	70	600	1000	20...100	100	110	1,45	80	2,5	10	20	100	6	0,72		71е
МДТО-40-7	40	70	700	1000	20...100	100	110	1,45	80	2,5	10	20	100	6	0,72		71е
МДТО40-8	40	70	800	1000	20...100	100	110	1,45	80	2,5	10	20	100	6	0,72		71е
МДТО40-9	40	70	900	1000	20...100	100	110	1,45	80	2,5	10	20	100	6	0,72		71е

Продолжение табл. 18

Тип прибора	Предельные значения параметров режима при $T_{п\,max}$							Электрические и временные параметры									Чертеж приложения
								при $T_п=25^\circ C$					при $T_{п\,max}$				
	$I_{ос}$, ср max, А	$T_к$, °С	$U_{зс,п}$, $U_{обр,п}$, В	$I_{ос,удр}$, А при $t_и$=10 мс, $U_{обр}$=0	$(du_{зс}/dt)_{кр}$, В/мкс	$(di_{ос}/dt)_{кр}$, А/мкс	$T_{п\,max}$, °С	$U_{ос,и}$, В при $I_{ос,и}$= =3,14 $I_{ос,ср\,max}$	$I_{у,от}$, мА	$U_{у,от}$, В	$t_{вкл}$, мкс	$C_{прох}$, пФ	$t_{выкл}$, мкс	$I_{зс,и}$, $I_{обр,и}$, мА	$R_{Тп-к}$, °С/Вт	
МДТО40-10	40	70	1000	1000	20...100	100	110	1,45	80	2,5	10	20	100	6	0,72	71е
МДТО40-11	40	70	1100	1000	20...100	100	110	1,45	80	2,5	10	20	100	6	0,72	71е
МДТО40-12	40	70	1200	1000	20...100	100	110	1,45	80	2,5	10	20	100	6	0,72	71е
МДТО63-4	63	70	400	1200	20...100	100	110	1,55	80	2,5	10	20	100	6	0,44	71е
МДТО63-5	63	70	500	1200	20...100	100	110	1,55	80	2,5	10	20	100	6	0,44	71е
МДТО63-6	63	70	600	1200	20...100	100	110	1,55	80	2,5	10	20	100	6	0,44	71е
МДТО63-7	63	70	700	1200	20...100	100	110	1,55	80	2,5	10	20	100	6	0,44	71е
МДТО63-8	63	70	800	1200	20...100	100	110	1,55	80	2,5	10	20	100	6	0,44	71е
МДТО63-9	63	70	900	1200	20...100	100	110	1,55	80	2,5	10	20	100	6	0,44	71е
МДТО63-10	63	70	1000	1200	20...100	100	110	1,55	80	2,5	10	20	100	6	0,44	71е
МДТО63-11	63	70	1100	1200	20...100	100	110	1,55	80	2,5	10	20	100	6	0,44	71е
МДТО63-12	63	70	1200	1200	20...100	100	110	1,55	80	2,5	10	20	100	6	0,44	71е
МДТО80-4	80	70	400	1350	20...100	100	110	1,5	80	2,5	10	20	100	6	0,36	71е
МДТО80-5	80	70	500	1350	20...100	100	110	1,5	80	2,5	10	20	100	6	0,36	71е
МДТО80-6	80	70	600	1350	20...100	100	110	1,5	80	2,5	10	20	100	6	0,36	71е
МДТО80-7	80	70	700	1350	20...100	100	110	1,5	80	2,5	10	20	100	6	0,36	71е
МДТО80-8	80	70	800	1350	20...100	100	110	1,5	80	2,5	10	20	100	6	0,36	71е
МДТО80-9	80	70	900	1350	20...100	100	110	1,5	80	2,5	10	20	100	6	0,36	71е
МДТО80-10	80	70	1000	1350	20...100	100	110	1,5	80	2,5	10	20	100	6	0,36	71е
МДТО80-11	80	70	1100	1350	20...100	100	110	1,5	80	2,5	10	20	100	6	0,36	71е
МДТО80-12	80	70	1200	1350	20...100	100	110	1,5	80	2,5	10	20	100	6	0,36	71е
МДТО100-4	100	70	400	2000	20...100	100	110	1,75	80	2,5				6	0,3	72д
МДТО100-5	100	70	500	2000	20...100	100	110	1,75	80	2,5				6	0,3	72д
МДТО100-6	100	70	600	2000	20...100	100	110	1,75	80	2,5				6	0,3	72д
МДТО100-7	100	70	700	2000	20...100	100	110	1,75	80	2,5				6	0,3	72д
МДТО100-8	100	70	800	2000	20...100	100	110	1,75	80	2,5				6	0,3	72д
МДТО100-9	100	70	900	2000	20...100	100	110	1,75	80	2,5				6	0,3	72д
МДТО100-10	100	70	1000	2000	20...100	100	110	1,75	80	2,5				6	0,3	72д
МДТО100-11	100	70	1100	2000	20...100	100	110	1,75	80	2,5				6	0,3	72д
МДТО100-12	100	70	1200	2000	20...100	100	110	1,75	80	2,5				6	0,3	72д
МДТО125-4	125	70	400	2500	20...100	100	110	1,75	80	2,5				6	0,25	72д
МДТО100-5	125	70	500	2500	20...100	100	110	1,75	80	2,5				6	0,25	72д
МДТО125-6	125	70	600	2500	20...100	100	110	1,75	80	2,5				6	0,25	72д
МДТО125-7	125	70	700	2500	20...100	100	110	1,75	80	2,5				6	0,25	72д
МДТО125-8	125	70	800	2500	20...100	100	110	1,75	80	2,5				6	0,25	72д
МДТО125-9	125	70	900	2500	20...100	100	110	1,75	80	2,5				6	0,25	72д
МДТО125-10	125	70	1000	2500	20...100	100	110	1,75	80	2,5				6	0,25	72д

Тип прибора	Предельные значения параметров режима при $T_{п\,max}$							Электрические и временные параметры									Чертеж приложения
								при $T_п$=25° С					при $T_{п\,max}$				
	$I_{ос,\,ср\,max}$, А	$T_к$, °С	$U_{зс,\,п}$, $U_{обр,\,п}$, В	$I_{ос,\,удр}$, А при $t_и$=10 мс, $U_{обр}$=0	$(du_{зс}/dt)_{кр}$, В/мкс	$(di_{ос}/dt)_{кр}$, А/мкс	$T_{п\,max}$, °С	$U_{ос,\,и}$, В при $I_{ос,\,и}$ = =3,14$I_{ос,\,ср\,max}$	$I_у$, от, мА	$U_у$, от, В	$t_{вкл}$, мкс	$C_{прох}$, пФ	$t_{выкл}$, мкс	$I_{зс,\,и}$, $I_{обр,\,и}$, мА	$R_{Тп-к}$, °С/Вт	
МДТО125-11	125	70	1100	2500	20...100	100	110	1,75	80	2,5				6	0,25	72д
МДТО125-12	125	70	1200	2500	20...100	100	110	1,75	80	2,5				6	0,25	72д
МДТО160-4	160	70	400	3200	20...100	100	110	1,75	80	2,5				6	0,2	72д
МДТО160-5	160	70	500	3200	20...100	100	110	1,75	80	2,5				6	0,2	72д
МДТО160-6	160	70	600	3200	20...100	100	110	1,75	80	2,5				6	0,2	72д
МДТО160-7	160	70	700	3200	20...100	100	110	1,75	80	2,5				6	0,2	72д
МДТО160-8	160	70	800	3200	20...100	100	110	1,75	80	2,5				6	0,2	72д
МДТО160-9	160	70	900	3200	20...100	100	110	1,75	80	2,5				6	0,2	72д
МДТО160-10	160	70	1000	3200	20...100	100	110	1,75	80	2,5				6	0,2	72д
МДТО160-11	160	70	1100	3200	20...100	100	110	1,75	80	2,5				6	0,2	72д
МДТО160-12	160	70	1200	3200	20...100	100	110	1,75	80	2,5				6	0,2	72д

НЕКОТОРЫЕ РЕКОМЕНДАЦИИ ПО МОНТАЖУ ТИРИСТОРОВ

Отвод выделяемого тепла от полупроводниковых приборов (особенно от мощных на ток 10 А и более) является одной из главных задач обеспечения надежности при конструировании и эксплуатации аппаратуры. Необходимо придерживаться принципа максимально возможного снижения температуры полупроводниковой структуры и корпусов приборов. Для охлаждения тиристоров применяются теплоотводные радиаторы, работающие в условиях естественного охлаждения или с принудительным воздушным или жидкостным охлаждением. Могут быть также использованы конструктивные элементы узлов и блоков аппаратуры, имеющие достаточную поверхность или хороший теплоотвод. В этом случае контактная поверхность радиатора должна иметь шероховатость и плоскопараллельность не хуже указанных в информационных материалах или ТУ на тиристоры или охладители.

Крепление приборов к радиатору должно обеспечивать надежный тепловой контакт. Если корпус прибора должен быть изолирован, то для уменьшения общего теплового сопротивления лучше изолировать радиатор от корпуса аппаратуры, чем прибор от радиатора.

При естественном охлаждении отвод тепла улучшается, если активные поверхности радиатора расположены вертикально, так как в этом случае лучше условия конвекции. При принудительном охлаждении ось прибора должна быть перпендикулярна, а ребра охладителя параллельны направлению потока охлаждающего воздуха.

При сборке тиристоров с радиатором необходимо использовать специальные ключи с нормируемым крутящим моментом, а для приборов таблеточной конструкции – устройства с нормированным усилием сжатия. Следует учитывать, что превышение допустимых в ТУ усилий создает дополнительные механические напряжения в выпрямительном элементе и может вызвать его разрушение. При недостаточном усилии увеличивается тепловое сопротивление корпус–охладитель, в результате чего прибор может выйти из строя из-за перегрева структуры.

Для улучшения теплового контакта прибор–охладитель следует применять специальные теплопроводящие пасты, например КПТ-8.

В процессе эксплуатации приборы и охладители необходимо периодически очищать от пыли или других загрязнений.

При подготовке и проведении монтажа тиристоров механические и климатические воздействия не должны превышать значений, указанных в ТУ или информационных материалах.

При рихтовке, формовке и обрезании выводов участок вывода ближе к корпусу должен быть закреплен так, чтобы не возникали, изгибающие или растягивающие усилия, превышающие указанные в ТУ. Паяльники, применяемые для пайки выводов приборов, должны быть низковольтными. Время пайки, а также расстояние от корпуса или изолятора до места лужения или пайки вывода не должны превышать указанных в ТУ. Очищать места пайки от флюса нужно жидкостями, которые не влияют на покрытие, маркировку или материал корпуса (например, спиртобензиновой смесью).

КАК ПОЛЬЗОВАТЬСЯ СПРАВОЧНИКОМ

Тиристоры во всех таблицах располагаются по мере возрастания максимально допустимого постоянного, среднего или импульсного тока в открытом состоянии (графа 2). Тиристоры с одинаковым значением тока в открытом состоянии, в свою очередь, располагаются по мере возрастания импульсного повторяющегося напряжения в закрытом состоянии (графа 4).

С учетом зависимости параметров тиристоров от электрических и тепловых режимов в таблицах (по возможности) в головках таблиц приведены режимы их измерения.

При отыскании по таблицам необходимого тиристора могут возникнуть различные ситуации. Рассмотрим наиболее типичные из них.

1. *Известен только тип тиристора,* т. е. его маркировка. Необходимо установить вид и группу прибора, его перспективность и параметры.

Вид и группа тиристора устанавливаются в разделах "Классификация тиристоров" и "Системы условных обозначений тиристоров". В разделе "Системы условных обозначений тиристоров" приведены все действовавшие и действующие системы, что дает возможность определить новизну прибора по принадлежности к старой или новой системе обозначений.

По алфавитному указателю тиристоров, приведенному в конце справочника, устанавливаются местонахождение прибора в конкретной таблице и его параметры.

2. *Известен тип тиристора.* Необходимо найти эквивалентную замену.

По алфавитному указателю устанавливается местонахождение прибора в справочнике. Исходя из конкретного режима эксплуатации (значений токов, напряжений, временных и динамических параметров и характеристик, а также тепловых условий) подбирается наиболее близкий по сочетанию параметров тиристор.

3. *Известны электрический и тепловой режимы.* Необходимо подобрать тиристор, удовлетворяющий заданному режиму.

В разделе "Классификация тиристоров" определяются вид и группа прибора. По "Содержанию" устанавливается номер таблицы с параметрами выбранного вида или группы тиристоров и подбирается прибор (сначала по значению тока в открытом состоянии), наиболее полно удовлетворяющий требованиям потребителя.

ОСНОВНЫЕ НОРМАТИВНО-ТЕХНИЧЕСКИЕ ДОКУМЕНТЫ ПО ТИРИСТОРАМ

ГОСТ 15133–77	Приборы полупроводниковые. Термины и определения
ГОСТ 20859–79	Приборы полупроводниковые силовые. Общие технические условия
ГОСТ 2.730–73	Приборы полупроводниковые. Условные обозначения графические
ГОСТ 18472–77	Приборы полупроводниковые. Корпуса. Габаритные и присоединительные размеры
ГОСТ 23900–79	Приборы полупроводниковые силовые. Габаритные и присоединительные размеры

ГОСТ 20332–84	Тиристоры. Термины, определения и буквенные обозначения параметров
ГОСТ 19138.1–73	Тиристоры. Метод измерения напряжения включения
ГОСТ 19138.2–73	Тиристоры. Метод измерения импульсного отпирающего тока и импульсного отпирающего напряжения управляющего электрода
ГОСТ 19138.3–73	Тиристоры. Метод измерения времени включения
ГОСТ 19138.4–73	Тиристоры. Метод измерения времени включения, нарастания и задержки
ГОСТ 19138.6–74	Тиристоры. Метод измерения критической скорости нарастания напряжения в закрытом состоянии
ГОСТ 19138.7–74	Тиристоры. Метод измерения импульсного запирающего тока, импульсного запирающего напряжения, импульсного коэффициента запирания
ГОСТ 19138.8–75	Тиристоры. Метод измерения удерживающего тока
ГОСТ 19138.9–75	Тиристоры. Метод измерения тока в закрытом состоянии и обратного тока
ГОСТ 19138.10–75	Тиристоры. Метод измерения напряжения в открытом состоянии
ГОСТ 19138.11–75	Тиристоры. Метод измерения постоянного отпирающего тока и постоянного отпирающего напряжения управляющего электрода
ГОСТ 24461–80	Приборы полупроводниковые силовые. Методы измерений и испытаний
ОСТ 11 336.919–81	Приборы полупроводниковые. Система условных обозначений
РД 16 270–85	Приборы полупроводниковые силовые. Тиристоры. Методы расчета и выбора для применения в преобразовательных устройствах
РТМ ОАА.682.032–72	Методика типового расчета воздушных ребристых охладителей силовых полупроводниковых приборов

ГАБАРИТНЫЕ ЧЕРТЕЖИ ТИРИСТОРОВ

Рис. П.1

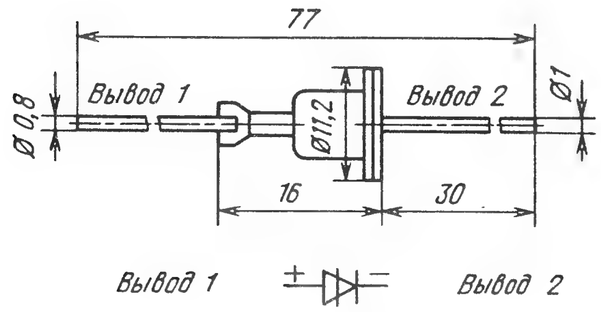

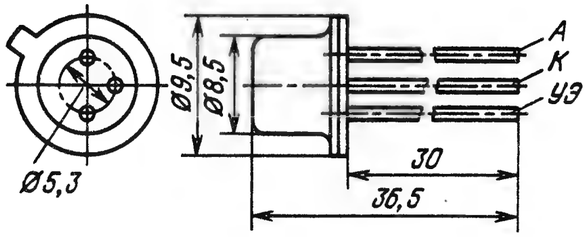

Рис. П.2

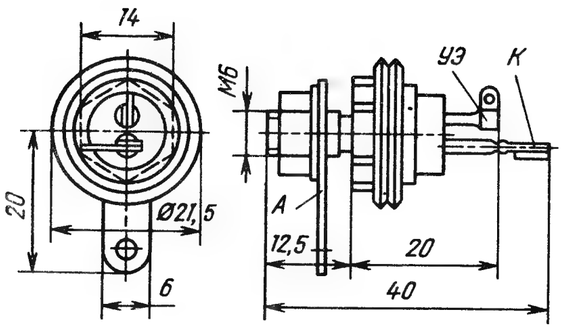

Рис. П.3

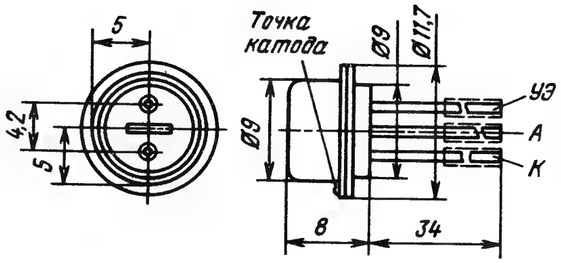

Рис. П.4

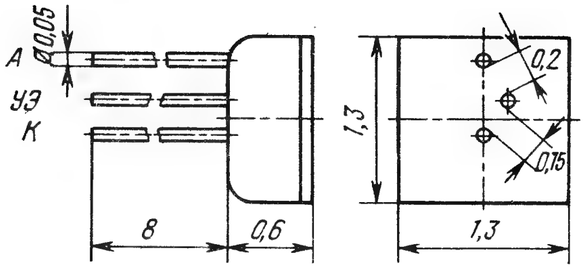

Рис. П.5

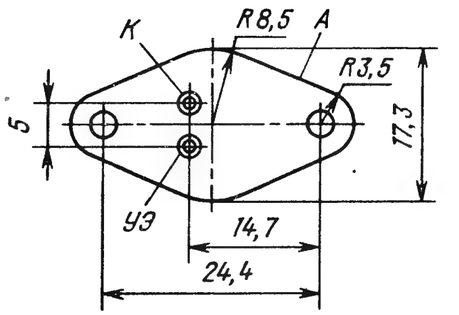

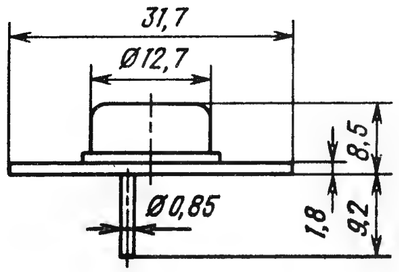

Рис. П.6

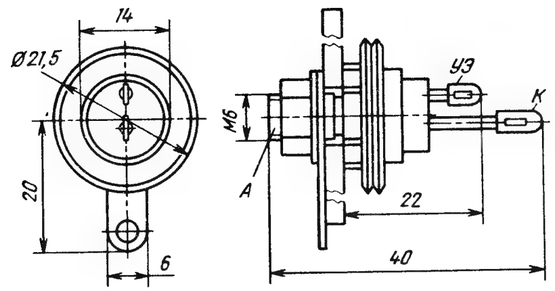

Рис. П.7

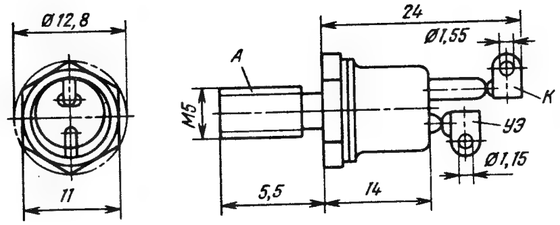

Рис. П.8

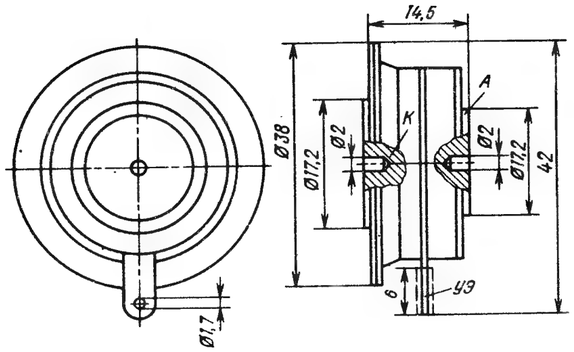

Рис. П.9

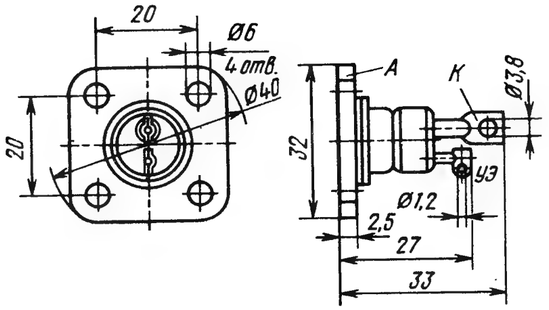

Рис. П.10

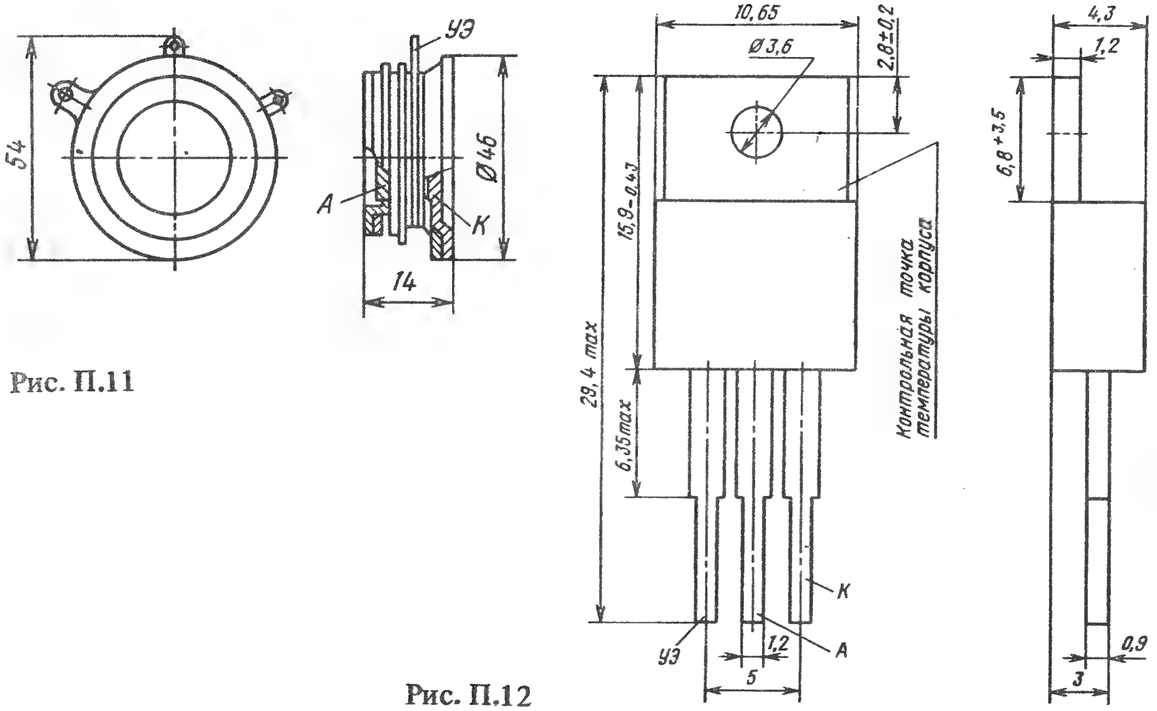

Рис. П.11

Рис. П.12

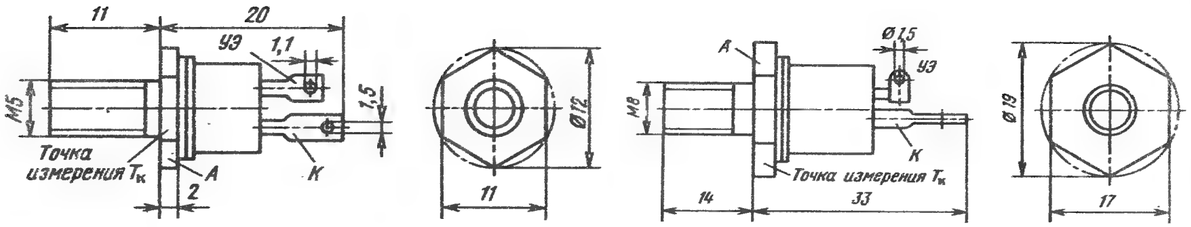

Рис. П.13

Рис. П.14

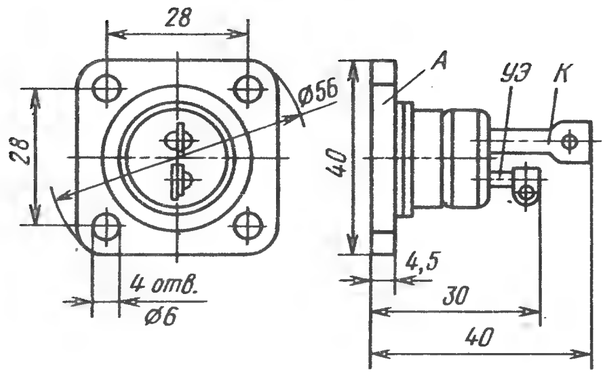

Рис. П.15

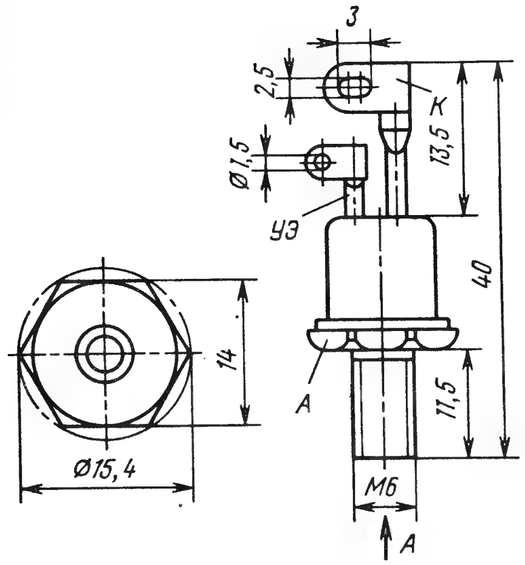

Рис. П.16

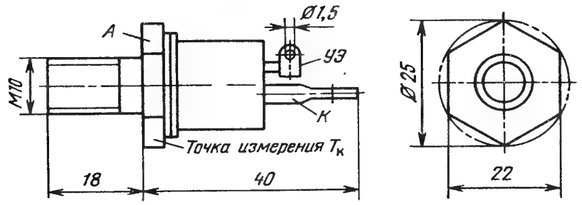

Рис. П.17

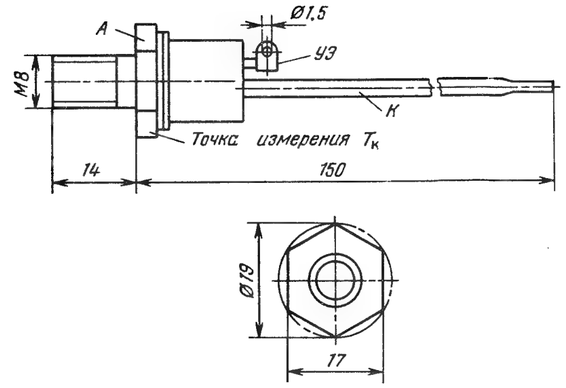

Рис. П.18

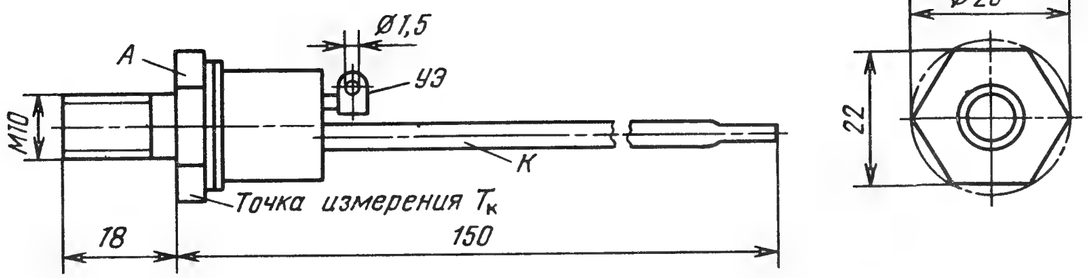

Рис. П.19

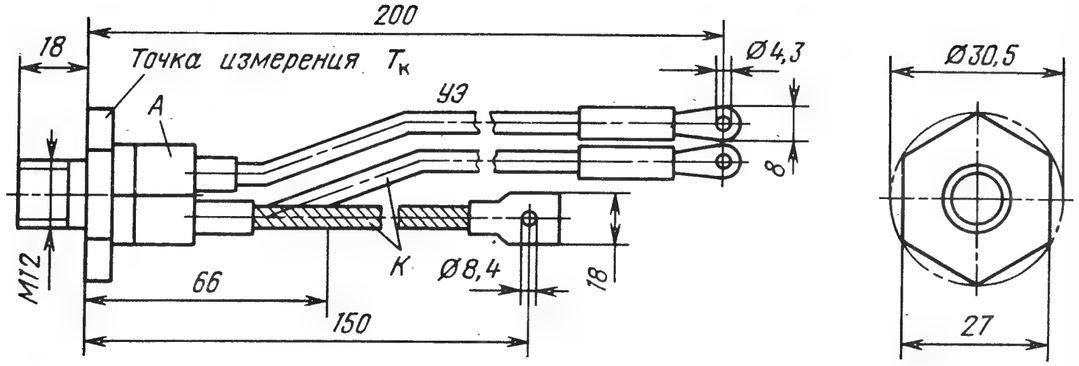

Рис. П.20

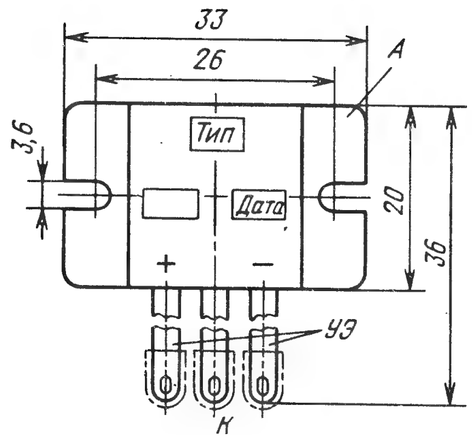

Рис. П.21

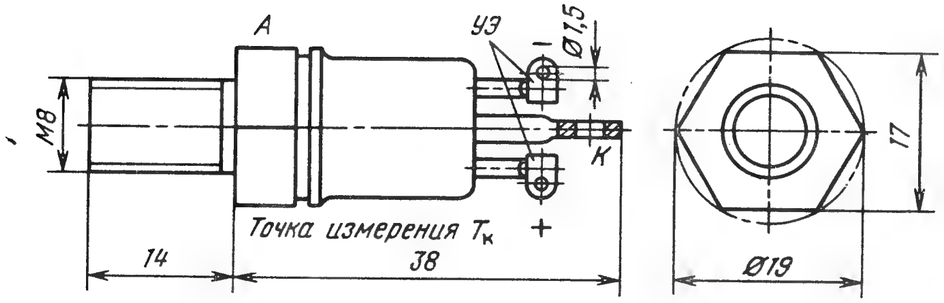

Рис. П.22

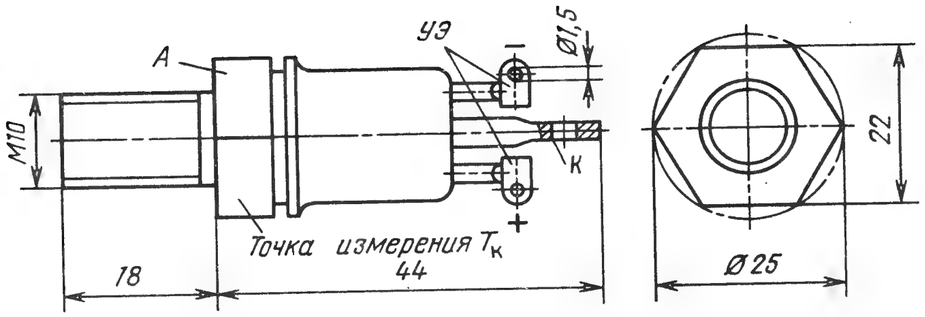

Рис. П.23

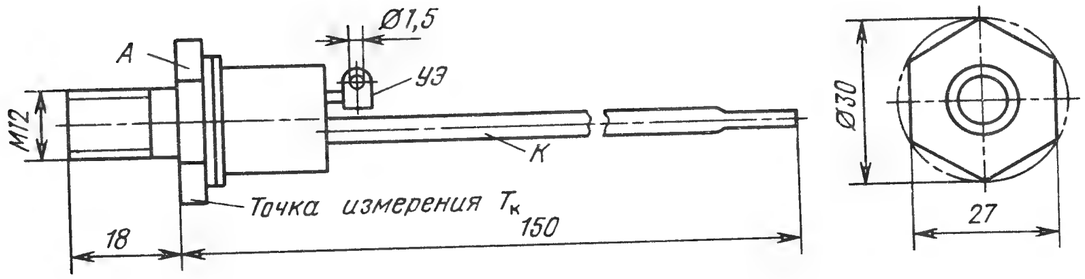

Рис. П.24

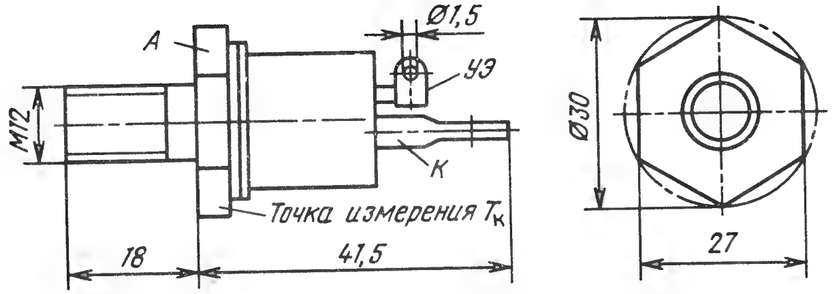

Рис. П.25

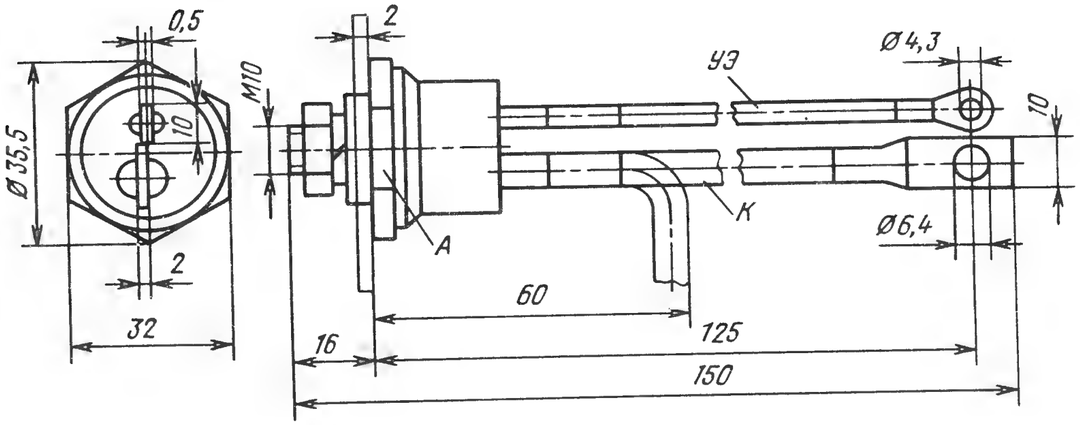

Рис. П.26

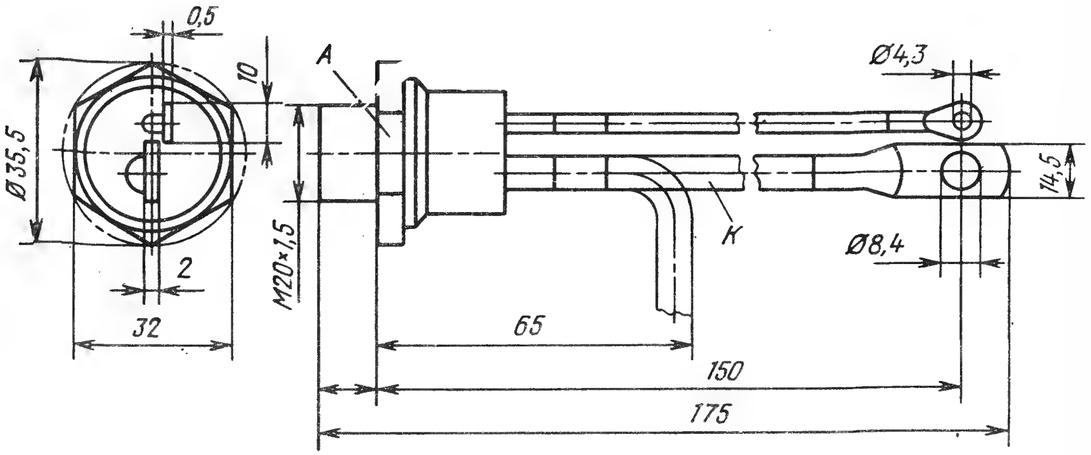

Рис. П.27

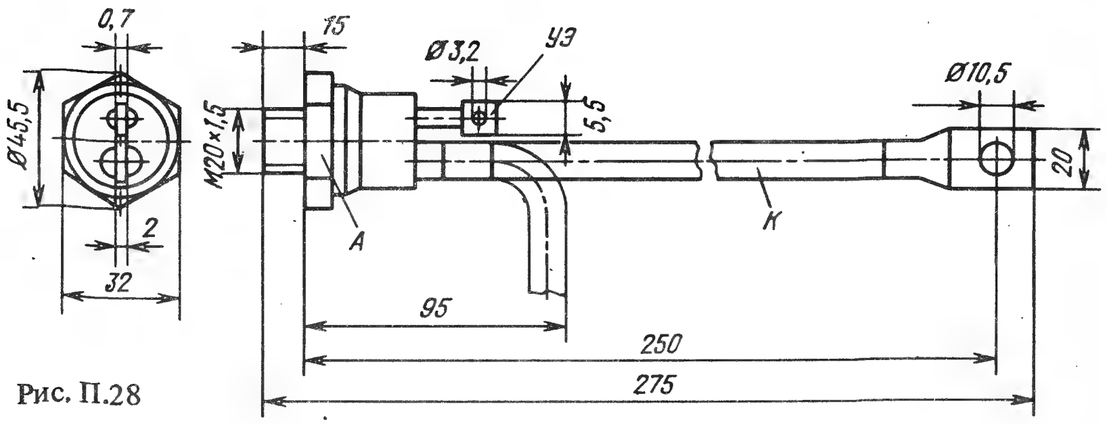

Рис. П.28

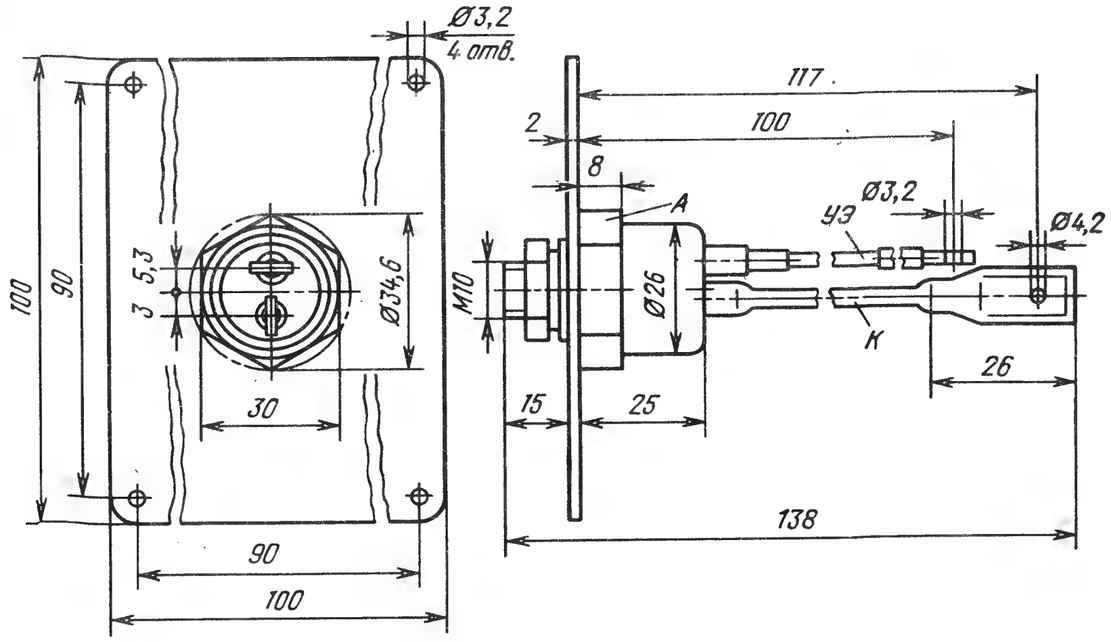

Рис. П.29

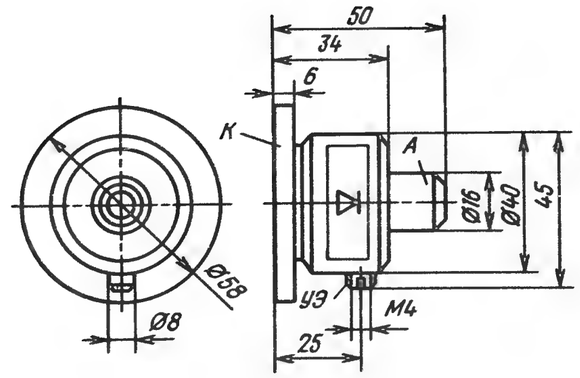

Рис. П.30

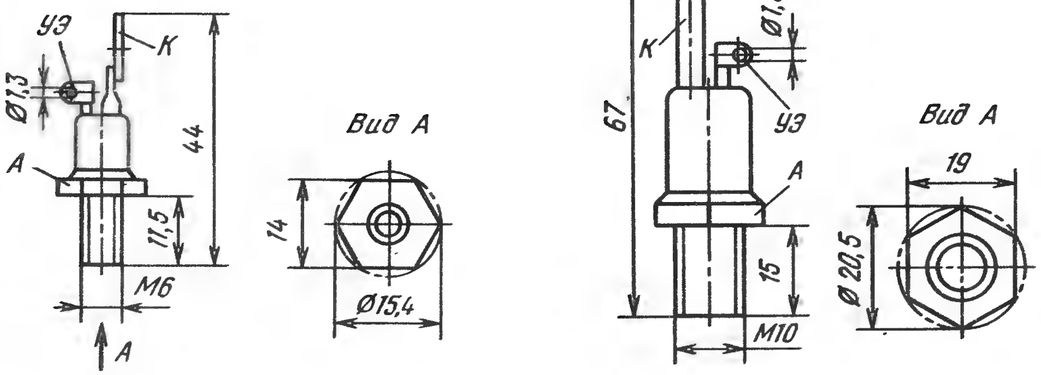

Рис. П.31

Рис. П.32

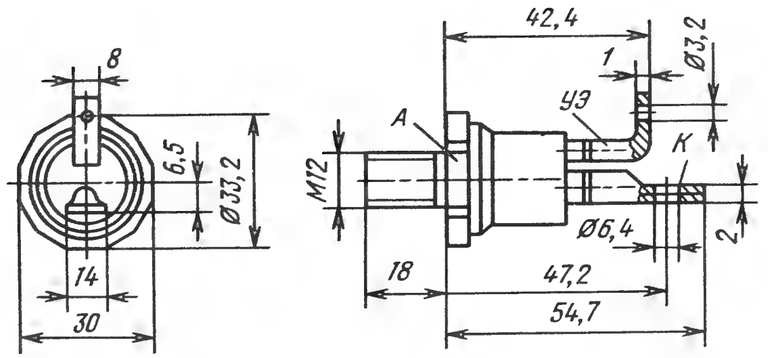

Рис. П.33

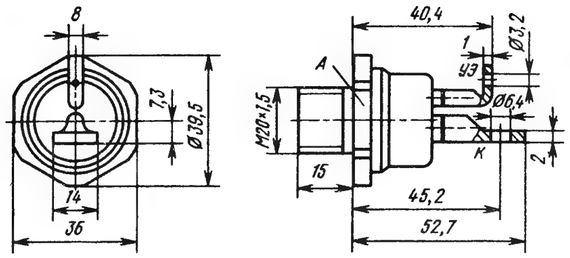

Рис. П.34

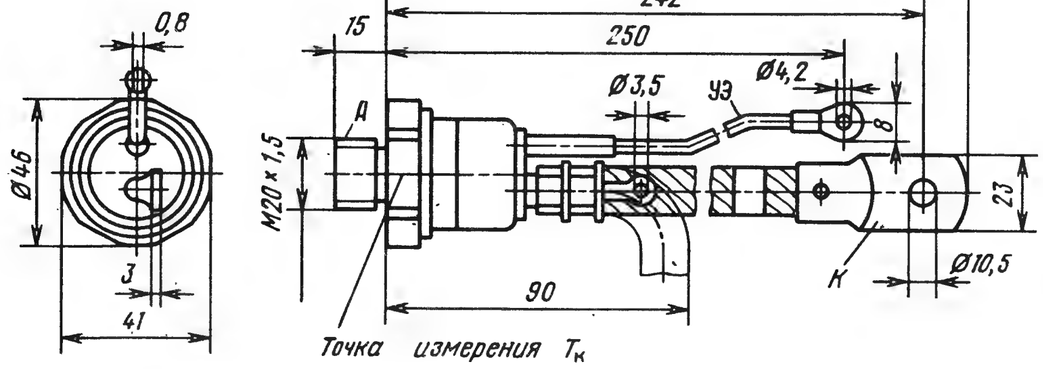

Рис. П.35

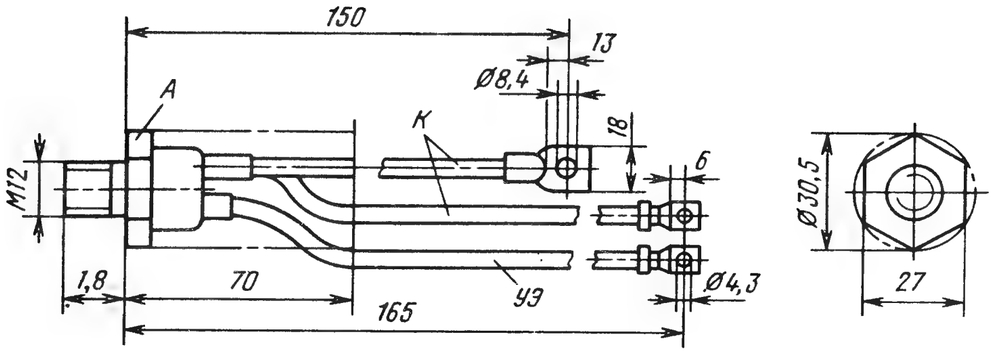

Рис. П.36

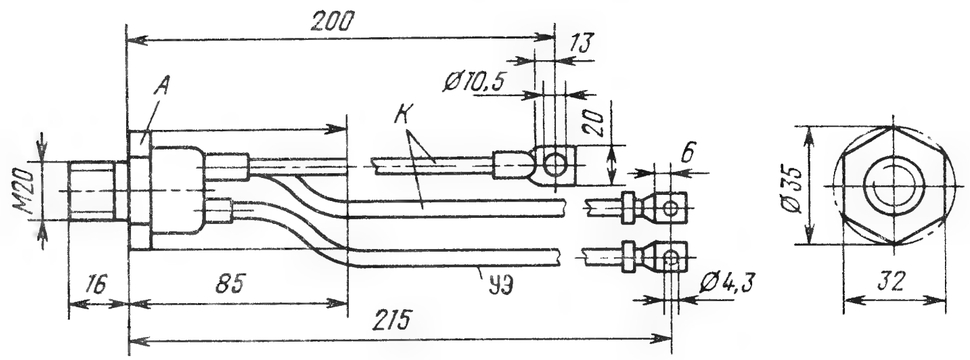

Рис. П.37

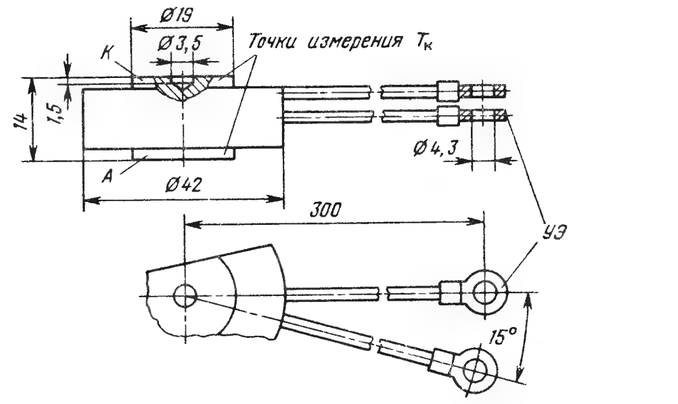

Рис. П.38

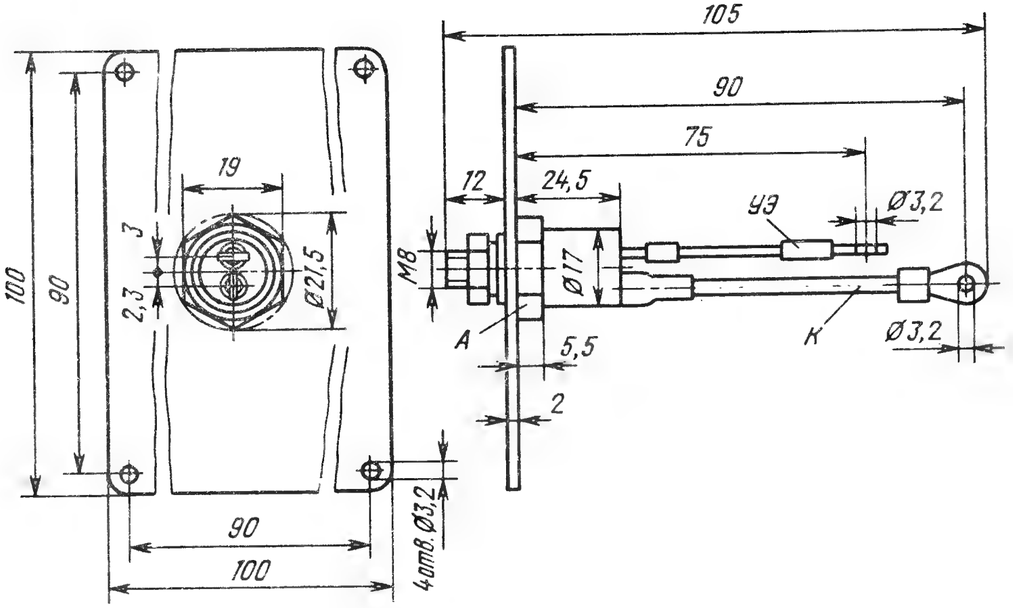

Рис. П.39

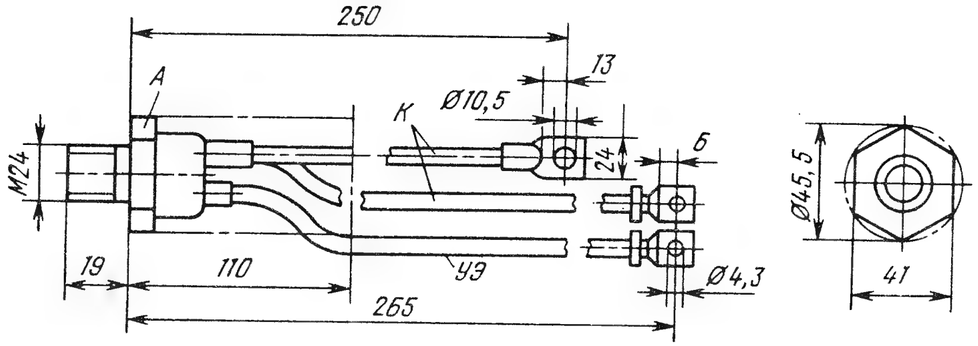

Рис. П.40

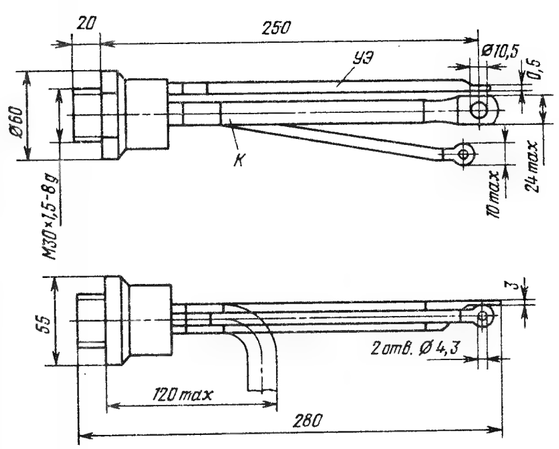

Рис. П.44

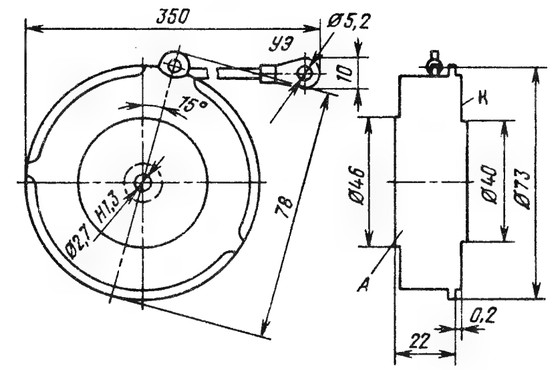

Рис. П.45

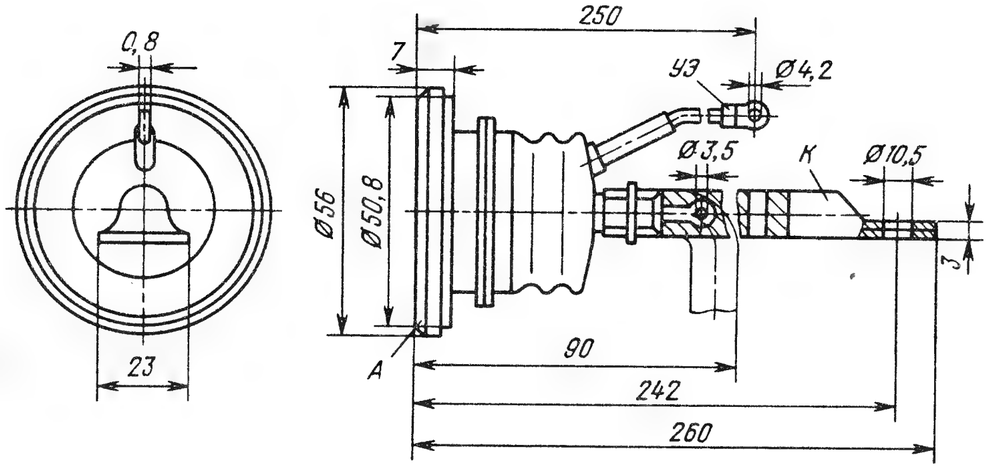

Рис. П.41

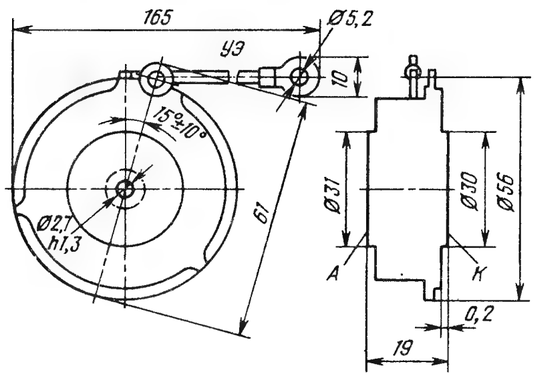

Рис. П.42

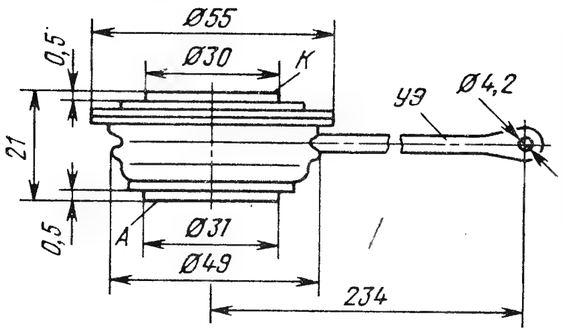

Рис. П.43

Рис. П.46

Рис. П.47

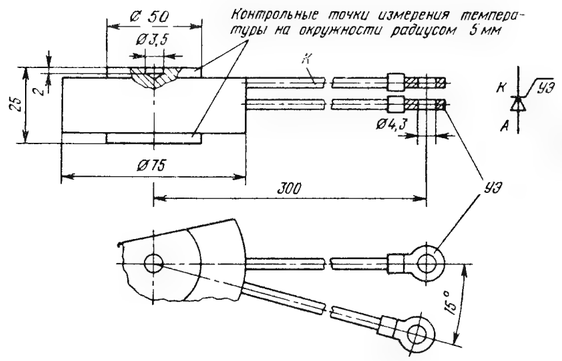

Рис. П.48

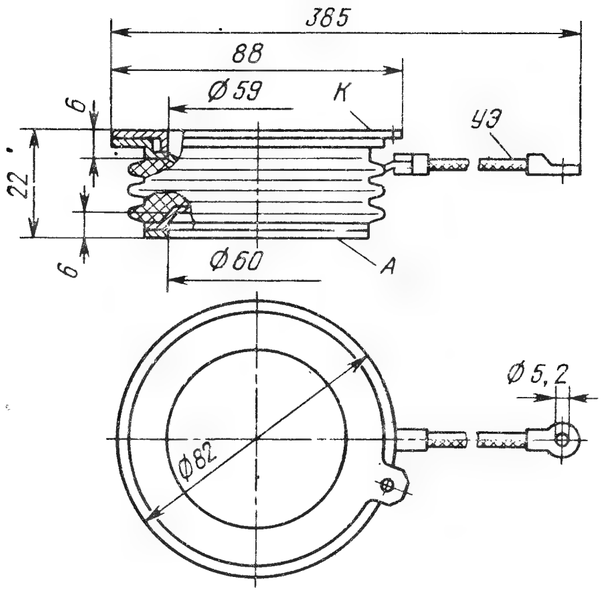

Рис. П.49

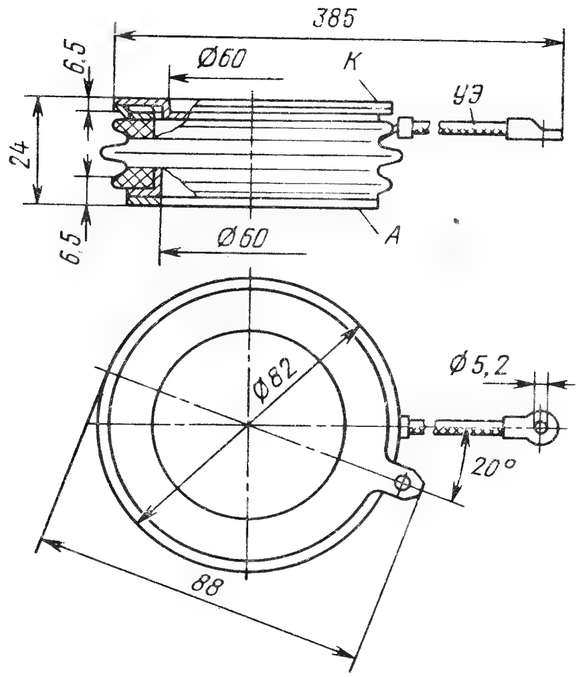

Рис. П.50

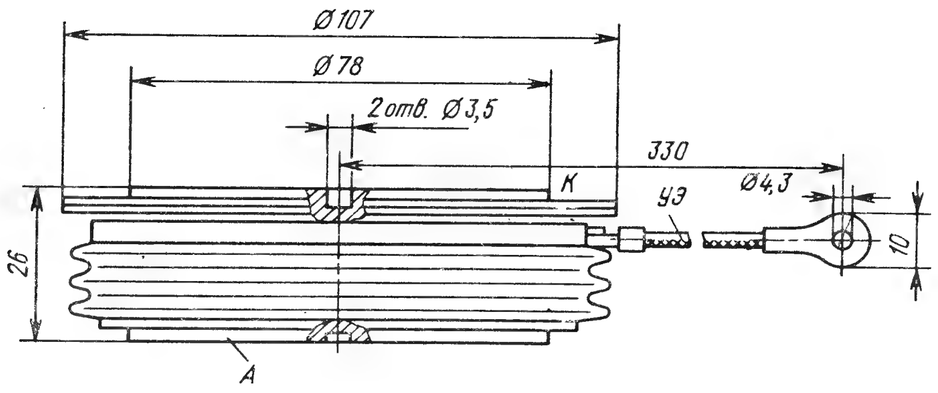

Рис. П.51

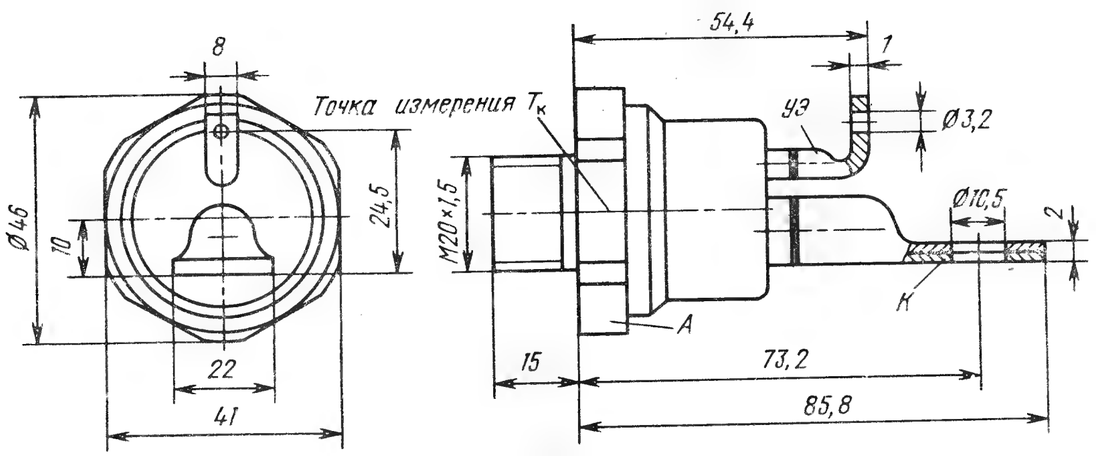

Рис. П.52

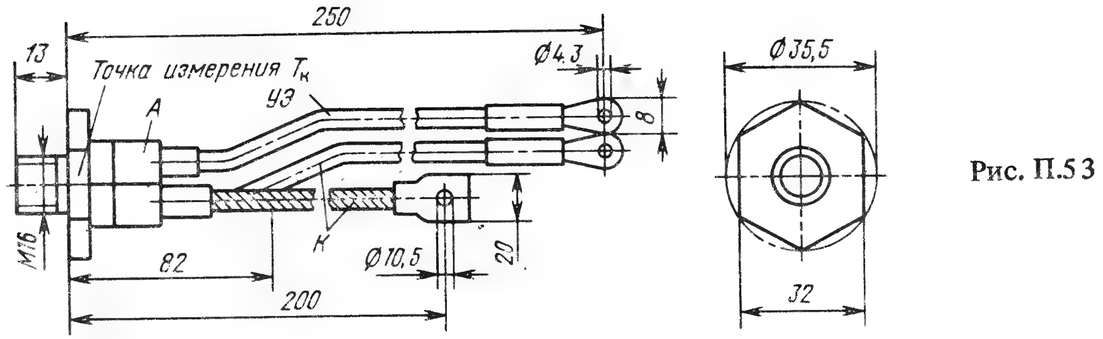

Рис. П.53

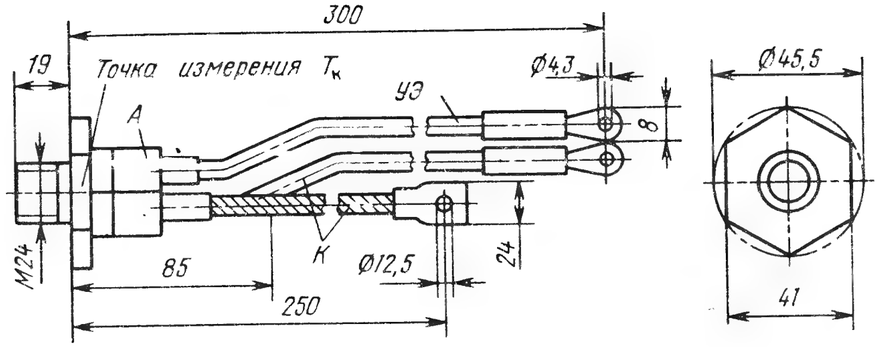

Рис. П.54

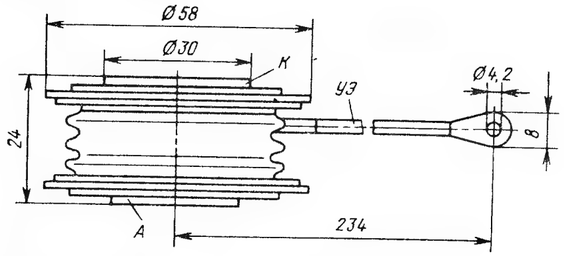

Рис. П.55

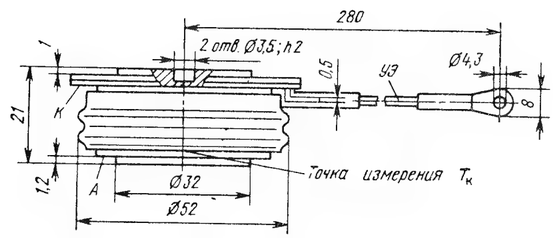

Рис. П.56

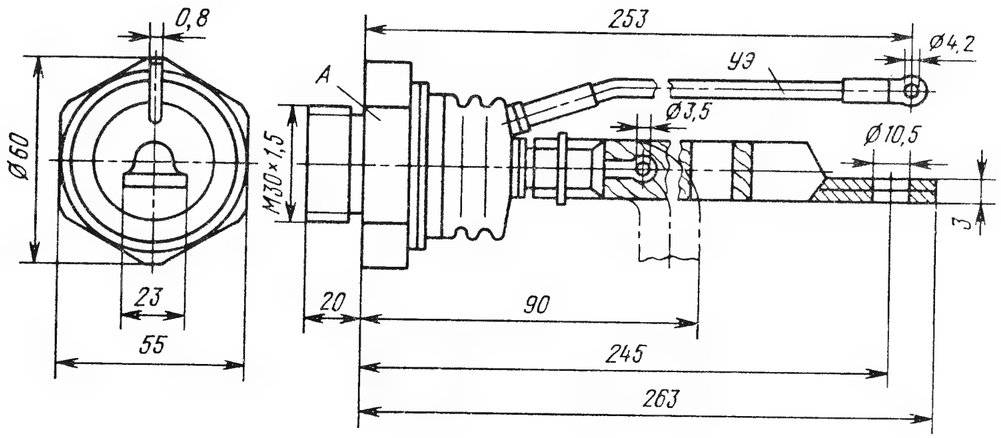

Рис. П.57

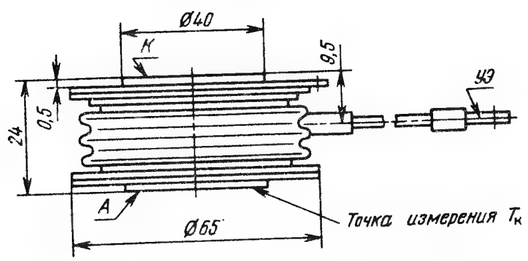

Рис. П.58

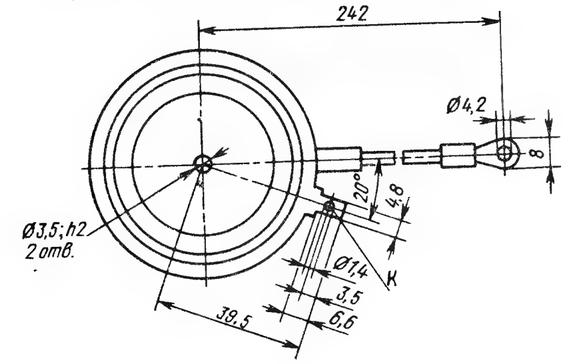

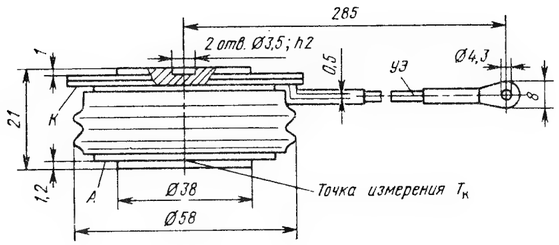

Рис. П.59

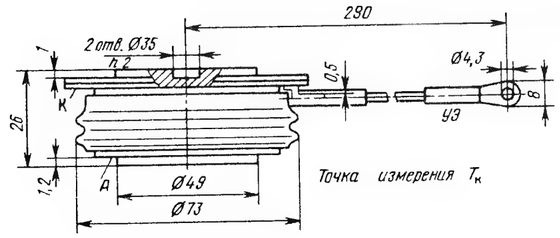

Рис. П.60

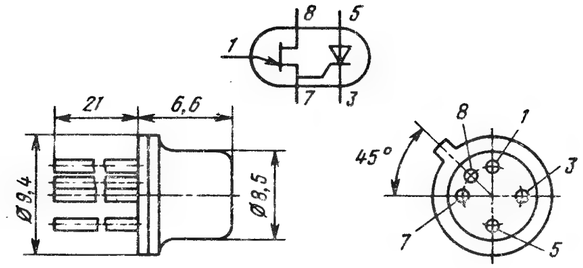

Рис. П.61

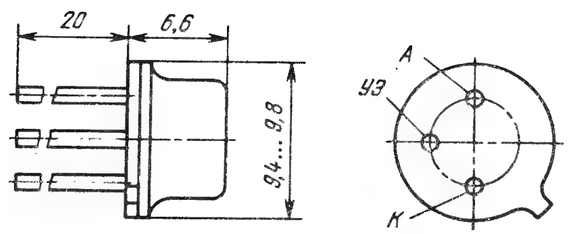

Рис. П.62

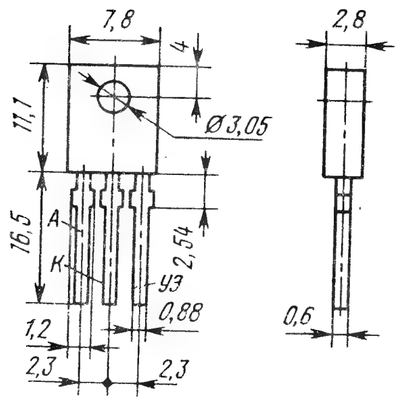

Рис. П.63

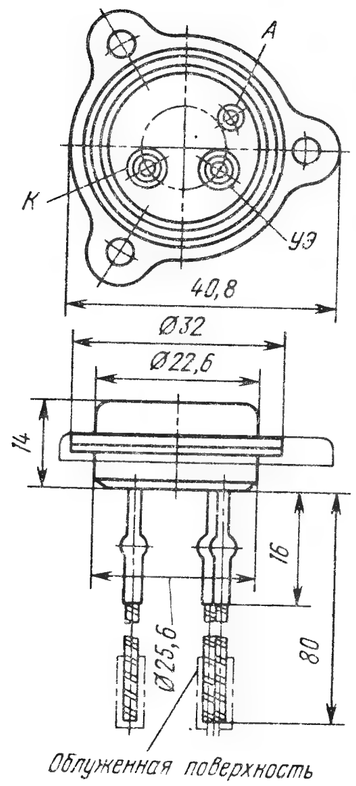

Рис. П.64

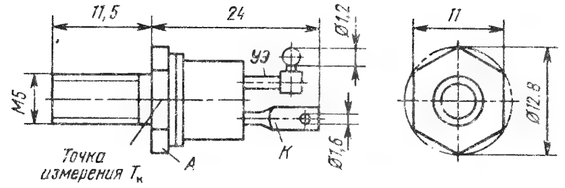

Рис. П.65

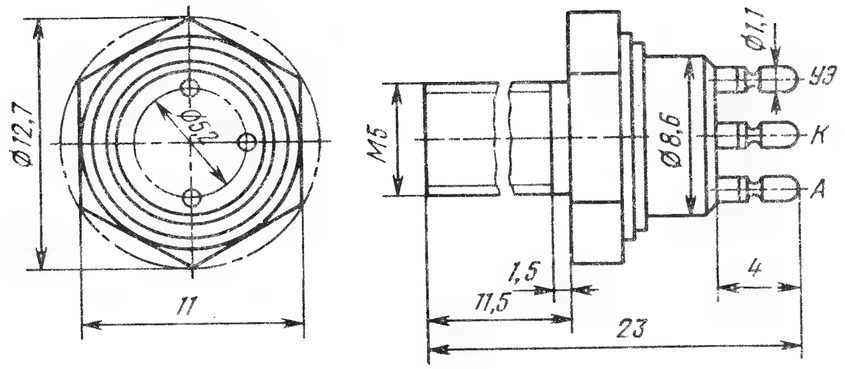

Рис. П.66

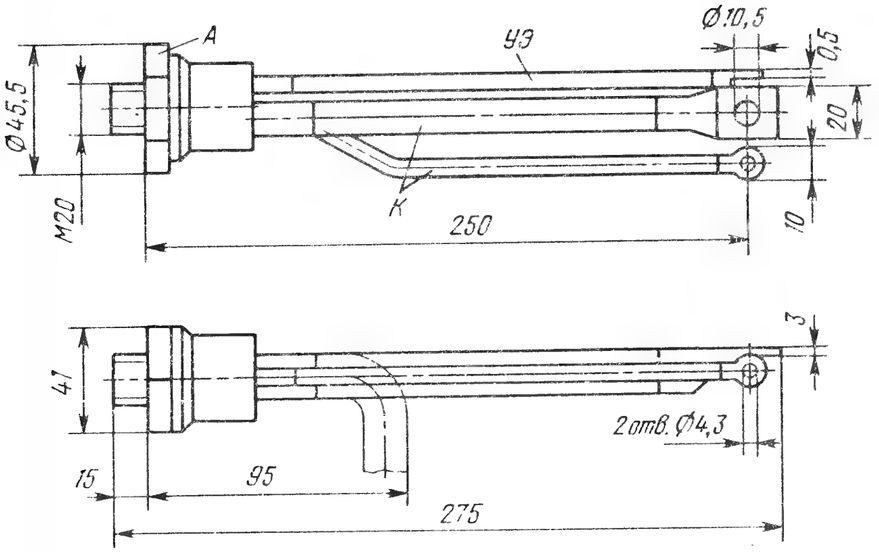

Рис. П.67

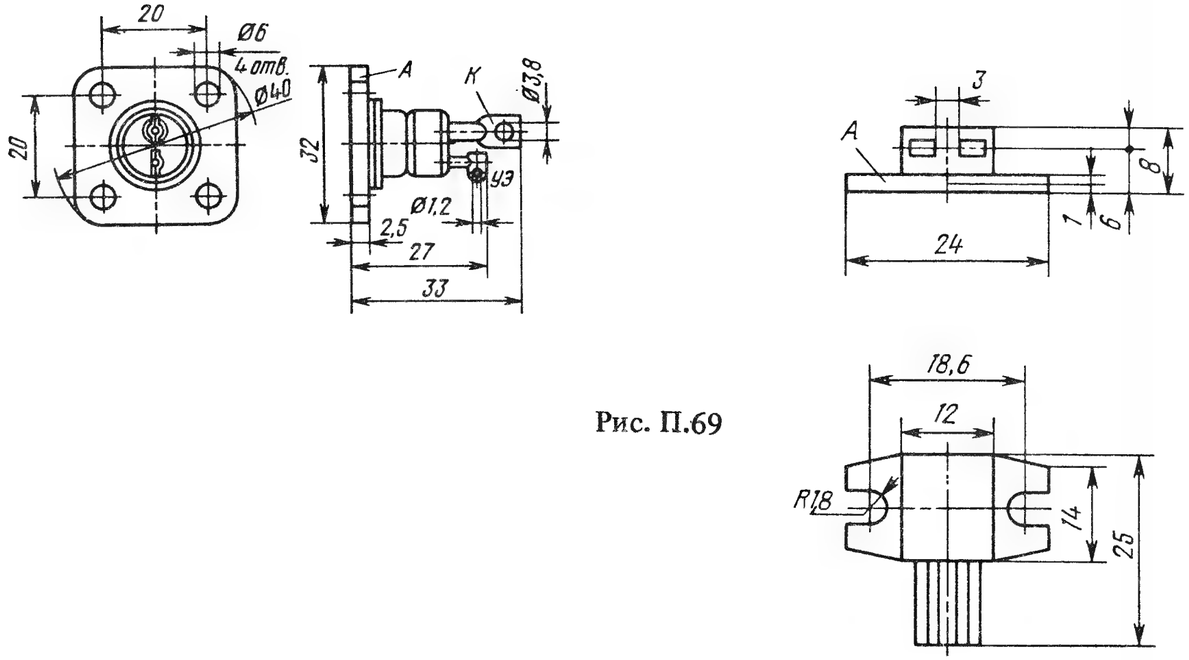

Рис. П.69

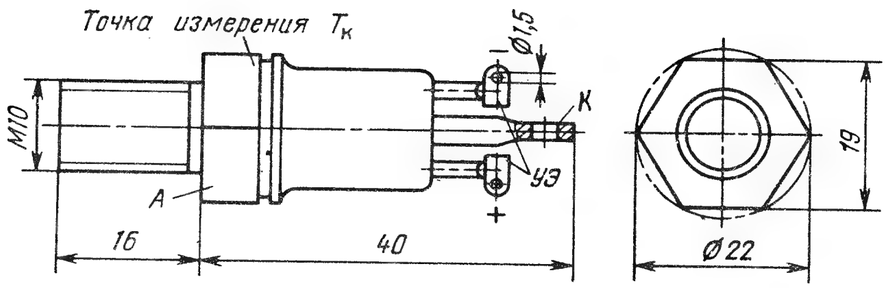

Рис. П.70

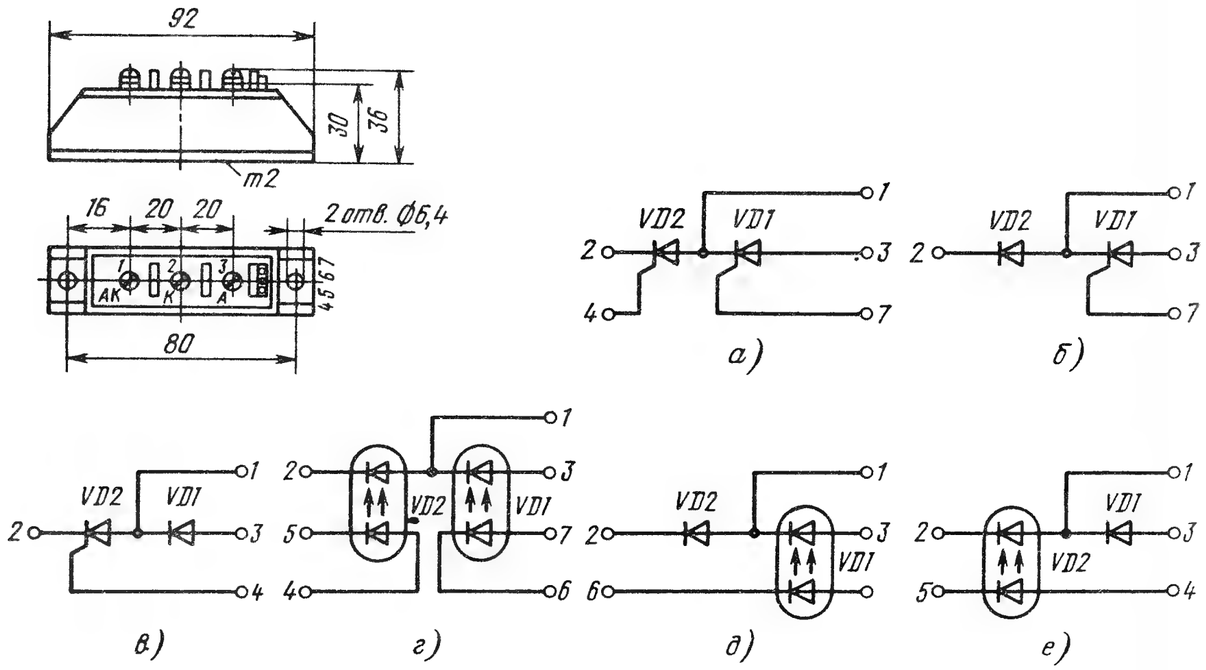

Рис. П.71

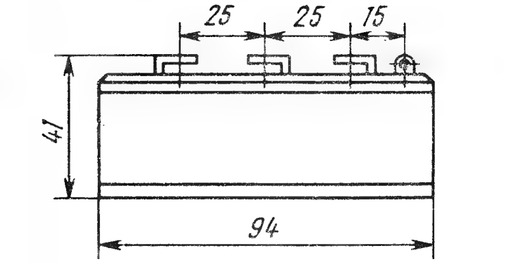

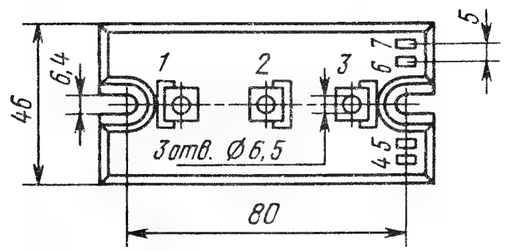

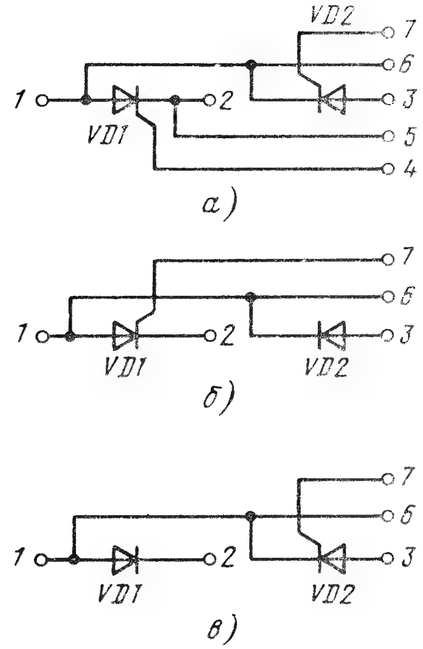

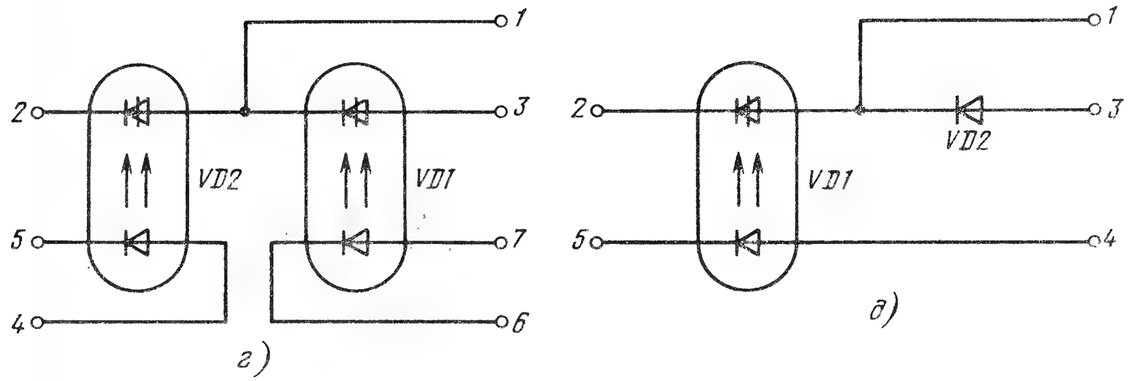

Рис. П.72

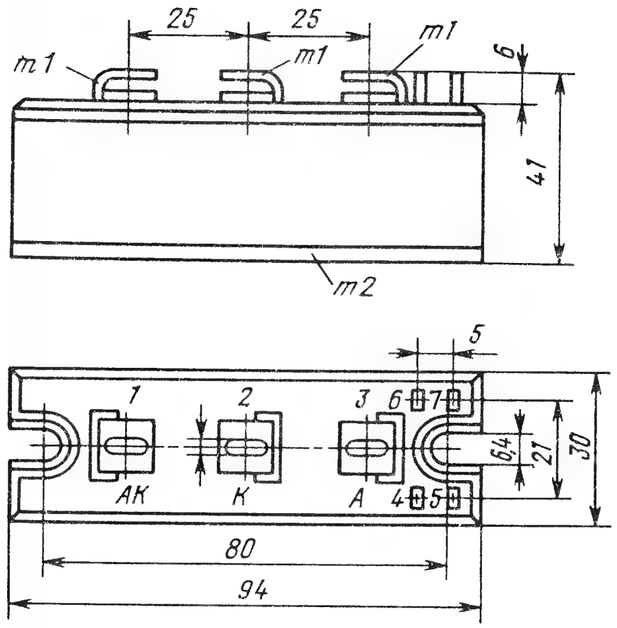

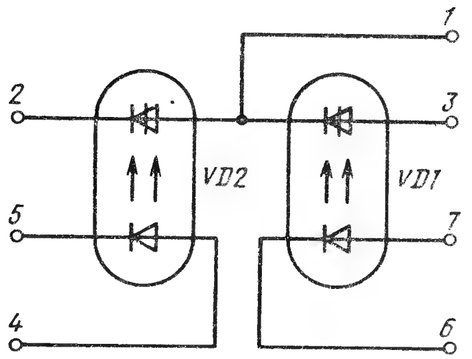

Рис. П.73

ПЕРЕЧЕНЬ ТИРИСТОРОВ, ПОМЕЩЕННЫХ В СПРАВОЧНИКЕ

Тип прибора	Стр.
2Н102А	32
2Н102Б	32
2Н102В	32
2Н102Г	32
2Н102Д	32
2Н102Е	32
2Н102Ж	32
2Н102И	32
2Т112-10-1	34
2Т112-10-2	34
2Т112-10-3	34
2Т112-10-4	34
2Т112-10-5	34
2Т112-10-6	36
2Т112-10-7	36
2Т112-10-8	36
2Т112-10-9	36
2Т112-10-10	36
2Т112-10-11	36
2Т112-10-12	36
2Т122-25-1	40
2Т122-25-2	40
2Т122-25-3	40
2Т122-25-4	42
2Т122-25-5	42
2Т122-25-6	42
2Т122-25-7	42
2Т122-25-8	42
2Т122-25-9	42
2Т122-25-10	44
2Т122-25-11	44
2Т122-25-12	44
2Т123-250-4	78
2Т123-250-5	78
2Т123-250-6	78
2Т123-250-7	80
2Т123-250-8	80
2Т123-250-9	80
2Т123-250-10	80
2Т123-250-11	82
2Т123-250-12	82
2Т123-320-4	84
2Т123-320-5	84
2Т123-320-6	84
2Т123-320-7	86
2Т123-320-8	86
2Т132-25-13	44
2Т132-25-14	44
2Т132-25-15	44
2Т132-25-16	44
2Т132-25-18	44
2Т132-25-20	46
2Т132-50-1	50
2Т132-50-2	50
2Т132-50-3	52
2Т132-50-4	52
2Т132-50-5	52
2Т132-50-6	52
2Т132-50-7	52
2Т132-50-8	52
2Т132-50-9	52
2Т132-50-10	54
2Т132-50-11	54
2Т132-50-12	54
2Т133-320-9	86
2Т133-320-10	86
2Т133-320-11	86
2Т133-320-12	86
2Т133-320-13	88
2Т133-320-14	88
2Т133-320-15	88
2Т133-320-16	88
2Т133-320-18	88
2Т133-320-20	88
2Т133-400-4	90
2Т133-400-5	90
2Т133-400-6	90
2Т133-400-7	90
2Т133-400-8	90
2Т133-400-9	90
2Т133-400-10	90
2Т133-400-11	90
2Т133-400-12	90
2Т133-400-13	90
2Т133-400-14	90
2Т133-400-15	90
2Т133-400-16	90
2Т142-50-13	54
2Т142-50-14	54
2Т142-50-15	54

Тип прибора	Стр.
2Т142-50-16	54
2Т142-50-18	56
2Т142-50-20	56
2Т142-80-1	58
2Т142-80-2	58
2Т142-80-3	60
2Т142-80-4	60
2Т142-80-5	60
2Т142-80-6	60
2Т142-80-7	60
2Т142-80-8	60
2Т142-80-9	60
2Т142-80-10	62
2Т142-80-11	62
2Т142-80-12	62
2Т143-400-18	90
2Т143-400-20	90
2Т143-400-22	90
2Т143-400-24	90
2Т143-500-4	92
2Т143-500-5	92
2Т143-500-6	92
2Т143-500-7	92
2Т143-500-8	92
2Т143-500-9	92
2Т143-500-10	92
2Т143-500-11	92
2Т143-500-12	92
2Т143-500-13	92
2Т143-500-14	92
2Т143-500-15	92
2Т143-500-16	94
2Т143-630-4	94
2Т143-630-5	94
2Т143-630-6	94
2Т143-630-7	94
2Т143-630-8	94
2Т143-630-9	94
2Т143-630-10	94
2Т143-630-11	94
2Т143-630-12	94
2Т151-100-3	64
2Т151-100-4	64
2Т151-100-5	64
2Т151-100-6	64
2Т151-100-7	64
2Т151-100-8	66
2Т151-100-9	66
2Т151-100-10	66
2Т151-100-11	66
2Т151-100-12	66
2Т151-100-13	66
2Т151-100-14	66
2Т151-100-15	66
2Т151-100-16	68
2Т152-80-13	62
2Т152-80-14	62
2Т152-80-15	62
2Т152-80-16	64
2Т152-80-18	64
2Т152-80-20	64
2Т153-630-20	94
2Т153-630-22	94
2Т153-630-24	94
2Т153-800-10	94
2Т153-800-11	96
2Т153-800-12	96
2Т153-800-13	96
2Т153-800-14	96
2Т153-800-15	96
2Т153-800-16	96
2Т153-800-18	96
2Т161-125-3	68
2Т161-125-4	68
2Т161-125-5	68
2Т161-125-6	68
2Т161-125-7	68
2Т161-125-8	68
2Т161-125-9	68
2Т161-125-10	68
2Т161-125-11	68
2Т161-125-12	68
2Т161-125-13	68
2Т161-125-14	70
2Т161-125-15	70
2Т161-125-16	70
2Т161-160-3	70
2Т161-160-4	70
2Т161-160-5	70
2Т161-160-6	70

Тип прибора	Стр.
2Т161-160-7	70
2Т161-160-8	72
2Т161-160-9	72
2Т161-160-10	72
2Т161-160-11	72
2Т161-160-12	72
2Т161-160-13	72
2Т161-160-14	72
2Т161-160-15	72
2Т161-160-16	72
2Т171-200-3	74
2Т171-200-4	74
2Т171-200-5	74
2Т171-200-6	74
2Т171-200-7	74
2Т171-200-8	74
2Т171-200-9	76
2Т171-200-10	76
2Т171-200-11	76
2Т171-200-12	76
2Т171-200-13	76
2Т171-200-14	76
2Т171-200-15	76
2Т171-200-16	78
2Т171-250-3	78
2Т171-250-4	78
2Т171-250-5	78
2Т171-250-6	80
2Т171-250-7	80
2Т171-250-8	80
2Т171-250-9	80
2Т171-250-10	82
2Т171-250-11	82
2Т171-250-12	82
2Т171-250-13	82
2Т171-250-14	82
2Т171-250-15	84
2Т171-250-16	84
2Т171-320-3	84
2Т171-320-4	84
2Т171-320-5	84
2Т171-320-6	84
2Т171-320-7	86
2Т171-320-8	86
2Т171-320-9	86

Тип прибора	Стр.
2Т171-320-10	86
2Т171-320-11	86
2Т171-320-12	86
2Т171-320-13	88
2Т171-320-14	88
2Т171-320-15	88
2Т171-320-16	88
2Т223-100-7	64
2Т223-100-8	66
2Т223-100-9	66
2Т223-100-10	66
2Т223-100-11	66
2Т223-100-12	66
2Т223-200-3	74
2Т223-200-4	74
2Т223-200-5	74
2Т223-200-6	74
2Т223-200-7	74
2Т223-200-8	74
2Т223-200-9	76
2Т223-200-10	76
2Т223-200-11	76
2Т223-200-12	76
2Т253-800-20	96
2Т253-800-22	96
2Т253-800-24	96
2Т253-1000-10	96
2Т253-1000-11	98
2Т253-1000-12	98
2Т253-1000-13	98
2Т253-1000-14	98
2Т253-1000-15	98
2Т253-1000-16	98
2Т253-1000-18	98
2Т253-1250-4	98
2Т253-1250-5	98
2Т253-1250-6	98
2Т253-1250-7	98
2Т253-1250-8	98
2Т253-1250-9	98
2Т253-1250-10	98
2Т253-1250-11	100
2Т253-1250-12	100
2ТБ133-200-5	114
2ТБ133-200-6	114

Тип прибора	Стр.
2ТБ133-200-7	114
2ТБ133-200-8	116
2ТБ133-200-9	116
2ТБ133-200-10	116
2ТБ133-200-11	116
2ТБ133-250-5	118
2ТБ133-250-6	118
2ТБ133-250-7	118
2ТБ133-250-8	118
2ТБ133-250-9	118
2ТБ133-250-10	118
2ТБ133-250-11	118
2ТБ143-320-5	118
2ТБ143-320-6	118
2ТБ143-320-7	120
2ТБ143-320-8	120
2ТБ143-320-9	120
2ТБ143-320-10	120
2ТБ143-320-11	120
2ТБ143-400-5	120
2ТБ143-400-6	120
2ТБ143-400-7	120
2ТБ143-400-8	120
2ТБ143-400-9	120
2ТБ143-400-10	120
2ТБ143-400-11	121
2ТБ151-50-5	108
2ТБ151-50-6	108
2ТБ151-50-7	108
2ТБ151-50-8	108
2ТБ151-50-9	108
2ТБ151-50-10	108
2ТБ151-50-11	108
2ТБ161-80-5	108
2ТБ161-80-6	108
2ТБ161-80-7	108
2ТБ161-80-8	110
2ТБ161-80-9	110
2ТБ161-80-10	110
2ТБ161-80-11	110
2ТБ171-160-5	112
2ТБ171-160-6	112
2ТБ171-160-7	112
2ТБ171-160-8	112
2ТБ171-160-9	112

Тип прибора	Стр.
2ТБ171-160-10	112
2ТБ171-200-5 – 2ТБ171-200-11	114–116
2ТЛ171-200-6 – 2ТЛ171-200-10	172
2ТЛ171-250-6	172
2ТЛ171-250-7	172
2ТЛ171-250-8	172
2ТЛ171-250-9	174
2ТЛ171-250-10	174
2ТО132-25-6	178
2ТО132-25-7	178
2ТО132-25-8	178
2ТО132-25-9	178
2ТО132-25-10	178
2ТО132-25-11	178
2ТО132-25-12	178
2ТО132-40-6	178
2ТО132-40-7	178
2ТО132-40-8	178
2ТО132-40-9	178
2ТО132-40-10	180
2ТО132-40-11	180
2ТО132-40-12	180
2ТО142-50-6	180
2ТО142-50-7	180
2ТО142-50-8	180
2ТО142-50-9	180
2ТО142-50-10	180
2ТО142-50-11	180
2ТО142-50-12	180
2ТО142-63-6	180
2ТО142-63-7	180
2ТО142-63-8	180
2ТО142-63-9	180
2ТО142-63-10	180
2ТО142-63-11	180
2ТО142-63-12	180
2ТО142-80-6	180
2ТО142-80-7	180
2ТО142-80-8	182
2ТО142-80-9	182
2ТО142-80-10	182
2ТО142-80-11	182

Продолжение перечня

Тип прибора	Стр.
2ТО142-80-12	182
2ТС112-10-1	144
2ТС112-10-2	144
2ТС112-10-3	144
2ТС112-10-4	144
2ТС112-10-5	144
2ТС112-10-6	146
2ТС112-10-7	146
2ТС112-10-8	146
2ТС112-10-9	146
2ТС112-10-10	146
2ТС112-10-11	146
2ТС112-10-12	146
2ТС122-25-1	148
2ТС122-25-2	148
2ТС122-25-3	148
2ТС122-25-4	150
2ТС122-25-5	150
2ТС122-25-6	150
2ТС122-25-7	150
2ТС122-25-8	150
2ТС122-25-9	150
2ТС122-25-10	150
2ТС122-25-11	150
2ТС122-25-12	150
2ТС132-50-1	150
2ТС132-50-2	150
2ТС132-50-3	154
2ТС132-50-4	154
2ТС132-50-5	154
2ТС132-50-6	154
2ТС132-50-7	154
2ТС132-50-8	154
2ТС132-50-9	154
2ТС132-50-10	154
2ТС132-50-11	156
2ТС132-50-12	156
2ТС142-80-1	158
2ТС142-80-2	158
2ТС142-80-3	158
2ТС142-80-4	158
2ТС142-80-5	158
2ТС142-80-6	158
2ТС142-80-7	160
2ТС142-80-8	160
2ТС142-80-9	160
2ТС142-80-10	160
2ТС142-80-11	160
2ТС142-80-12	160
2ТС161-160-2	162
2ТС161-160-3	162
2ТС161-160-4	162
2ТС161-160-5	162
2ТС161-160-6	162
2ТС161-160-7	162
2ТС161-160-8	162
2ТС161-160-9	162
2ТС161-160-10	162
2ТС161-160-11	164
2ТС161-160-12	164
2ТС161-200-2	164
2ТС161-200-3	164
2ТС161-200-4	164
2ТС161-200-5	164
2ТС161-200-6	164
2ТС161-200-7	164
2ТС161-200-8	164
2ТС161-200-9	164
2ТС161-200-10	164
2ТС161-200-11	164
2ТС161-200-12	164
2ТС171-250-2	164
2ТС171-250-3	164
2ТС171-250-4	164
2ТС171-250-5	166
2ТС171-250-6	166
2ТС171-250-7	166
2ТС171-250-8	166
2ТС171-250-9	166
2ТС171-250-10	166
2ТС171-250-11	166
2ТС171-250-12	166
2ТС171-320-2	166
2ТС171-320-3	166
2ТС171-320-4	166
2ТС171-320-5	166
2ТС171-320-6	166
2ТС171-320-7	166
2ТС171-320-8	166
2ТС171-320-9	166
2ТС171-320-10	166
2ТС171-320-11	168
2ТС171-320-12	168
2У101А	126
2У101Б	126
2У101Г	126
2У101Д	126
2У101Е	126
2У101Ж	126
2У101И	126
2У102А	138
2У102Б	138
2У102В	138
2У102Г	138
2У103В	126
2У104А	126
2У104Б	126
2У104В	126
2У104Г	126
2У105А	100
2У105Б	100
2У105В	100
2У105Г	100
2У105Д	100
2У106А	126
2У106Б	126
2У106В	126
2У106Г	126
2У107А	126
2У107Б	126
2У107В	126
2У107Г	126
2У107Д	126
2У107Е	126
2У110А	128
2У110Б	128
2У110В	128
2У111А	128
2У111Б	128
2У111В	128
2У111Г	128
2У113А	128
2У113Б	128
2У114А	128
2У201А	128
2У201Б	128
2У201В	130
2У201Г	130
2У201Д	130
2У201Е	130
2У201Ж	130
2У201И	130
2У201К	130
2У201Л	130
2У202Д	34
2У202Е	34
2У202Ж	34
2У202И	34
2У202К	34
2У202Л	34
2У202М	34
2У202Н	34
2У203А	134
2У203Б	134
2У203В	134
2У203Г	134
2У203Д	134
2У203Е	134
2У203Ж	134
2У203И	134
2У204А	138
2У204Б	138
2У204В	138
2У205А	130
2У205Б	130
2У205В	130
2У205Г	130
2У206А	138
2У206Б	138
2У206В	138
2У206Г	138
2У207А	132
2У207Б	132
2У207В	132
2У207Г	132
2У207Д	132
2У207Е	132
2У208А	144
2У208Б	144
2У208В	144

Тип прибора	Стр.
2У208Г	
2У215А	134
2У215Б	134
2У220А	134
2У220Б	134
2У220В	134
2У220Г	134
2У220Д	134
2У220Е	134
2У221А	132
2У221Б	132
2У221В	132
2У222А	134
2У222Б	134
2У222В	134
2У222Г	134
2У229А	130
2У229Б	130
2У229В	130
2У229Г	130
2У229Д	132
2У229Е	130
2У229Ж	130
2У229И	130
2У229К	130
2У229Л	130
2У233А	134
2У233Б	134
2У701А	136
2У701Б	136
2У701В	136
2У701Г	136
2У702А	136
2У702Б	136
2У702В	136
2У702Г	136
2У703А	136
2У703Б	136
2У703В	136
2У703Г	136
Д235А	102
Д235Б	102
Д235В	102
Д235Г	102
Д238А	132

Продолжение перечня

Тип прибора	Стр.
Д238Б	132
Д238В	132
Д238Г	132
Д238Д	132
Д238Е	132
КН102А	32
КН102Б	32
КН102В	32
КН102Г	32
КН102Д	32
КН102Ж	32
КН102И	32
КУ101А	126
КУ101Б	126
КУ101Г	126
КУ101Е	126
КУ102А	138
КУ102Б	138
КУ102В	138
КУ102Г	138
КУ103А	126
КУ103В	126
КУ104А	126
КУ104Б	126
КУ104В	126
КУ104Г	126
КУ105А	102
КУ105Б	100
КУ105В	102
КУ105Г, Е	100
КУ105Д	102
КУ106А	126
КУ106Б	126
КУ106В, Г	126
КУ108А	132
КУ108В	132
КУ108Е	132
КУ108Ж	132
КУ108И	132
КУ108Л	130
КУ108М	130
КУ108Н	130
КУ108Р	130
КУ108Ф	130
КУ108Ц	130

Продолжение перечня

Тип прибора	Стр.
КУ109А	132
КУ109Б	132
КУ109В	132
КУ109Г	132
КУ110А	128
КУ110Б	128
КУ110В	128
КУ111А	128
КУ111Б	128
КУ112А	128
КУ201А	130
КУ201Б	130
КУ201В	130
КУ201Г	130
КУ201Д	130
КУ201Е	130
КУ201Ж	130
КУ201И	130
КУ201К	130
КУ201Л	130
КУ202А	34
КУ202Б	34
КУ202В	34
КУ202Г	34
КУ202Д	34
КУ202Е	34
КУ202Ж	34
КУ202И	34
КУ202К	34
КУ202Л	34
КУ202М	34
КУ202Н	34
КУ203А	134
КУ203Б	134
КУ203В	134
КУ203Г	134
КУ203Е	134
КУ203Ж	134
КУ203И	136
КУ204А	138
КУ204Б	138
КУ204В	138
КУ208А	144
КУ208Б	144

Продолжение перечня

Тип прибора	Стр.
КУ208В	144
КУ208Г	144
КУ211А	136
КУ211Б	136
КУ215А	134
КУ215Б	134
КУ215В	134
КУ218А	136
КУ218Б	136
КУ218В	136
КУ218Г	136
КУ218Д	136
КУ218Е	136
КУ218Ж	136
КУ218И	136
КУ219А	136
КУ219Б	136
КУ219В	136
КУ220А	132
КУ220Б	132
КУ220В	132
КУ220Г	132
КУ220Д	132
КУ221А	132
КУ221Б	132
КУ221В	132
КУ221Г	132
КУ221Д	132
КУ222А	134
КУ222Б	134
КУ222В	134
КУ222Г	134
КУ224А	128
КУ601А	132
КУ601Б	132
КУ601В	134
КУ601Г	134
МДТ2-10-4	194
МДТ2-10-5	194
МДТ2-10-6	194
МДТ2-10-7	194
МДТ2-10-8	194
МДТ2-10-9	194
МДТ2-10-10	194
МДТ2-10-11	194

Тип прибора	Стр.
МДТ2-10-12	194
МДТ2-10-13	194
МДТ2-10-14	194
МДТ2-16-4	194
МДТ2-16-5	194
МДТ2-16-6	194
МДТ2-16-7	194
МДТ2-16-8	194
МДТ2-16-9	194
МДТ2-16-10	194
МДТ2-16-11	194
МДТ2-16-12	194
МДТ2-16-13	194
МДТ2-16-14	194
МДТ2-25-4	194
МДТ2-25-5	194
МДТ2-25-6	194
МДТ2-25-7	194
МДТ2-25-8	194
МДТ2-25-9	194
МДТ2-25-10	194
МДТ2-25-11	194
МДТ2-25-12	194
МДТ2-25-13	194
МДТ2-25-14	196
МДТ40-4	196
МДТ40-5	196
МДТ40-6	196
МДТ40-7	196
МДТ40-8	196
МДТ40-9	196
МДТ40-10	196
МДТ40-11	196
МДТ40-12	196
МДТ40-13	196
МДТ40-14	196
МДТ63-4	196
МДТ63-5	196
МДТ63-6	196
МДТ63-7	196
МДТ63-8	196
МДТ63-9	196
МДТ63-10	196
МДТ63-11	196
МДТ63-12	196
МДТ63-13	196
МДТ63-14	196
МДТ80-4	196
МДТ80-5	196
МДТ80-6	196
МДТ80-7	196
МДТ80-8	196
МДТ80-9	196
МДТ80-10	196
МДТ80-11	196
МДТ80-12	196
МДТ80-13	196
МДТ80-14	196
МДТ100-4	196
МДТ100-5	196
МДТ100-6	196
МДТ100-7	198
МДТ100-8	198
МДТ100-9	198
МДТ100-10	198
МДТ100-11	198
МДТ100-12	198
МДТ100-13	198
МДТ100-14	198
МДТ100-15	198
МДТ100-16	198
МДТ125-4	198
МДТ125-5	198
МДТ125-6	198
МДТ125-7	198
МДТ125-8	198
МДТ125-9	198
МДТ125-10	198
МДТ125-11	198
МДТ125-12	198
МДТ125-13	198
МДТ125-14	198
МДТ125-15	198
МДТ125-16	198
МДТ160-4	198
МДТ160-5	198
МДТ160-6	198
МДТ160-7	198
МДТ160-8	198
МДТ160-9	198

Тип прибора	Стр.
МДТ160-10	198
МДТ160-11	198
МДТ160-12	198
МДТ160-13	198
МДТ160-14	198
МДТ160-15	198
МДТ160-16	198
МДТО2-10-4	208
МДТО2-10-5	208
МДТО2-10-6	208
МДТО2-10-7	208
МДТО2-10-8	208
МДТО2-10-9	208
МДТО2-10-10	208
МДТО2-10-11	208
МДТО2-10-12	208
МДТО2-16-4	208
МДТО2-16-5	208
МДТО2-16-6	208
МДТО2-16-7	208
МДТО2-16-8	208
МДТО2-16-9	208
МДТО2-16-10	208
МДТО2-16-11	208
МДТО2-16-12	208
МДТО2-25-4	208
МДТО2-25-5	208
МДТО2-25-6	208
МДТО2-25-7	208
МДТО2-25-8	208
МДТО2-25-9	208
МДТО2-25-10	208
МДТО2-25-11	208
МДТО2-25-12	208
МДТО40-4	208
МДТО40-5	208
МДТО40-6	208
МДТО40-7	208
МДТО40-8	208
МДТО40-9	208
МДТО40-10	210
МДТО40-11	210
МДТО40-12	210
МДТО63-4	210
МДТО63-5	210
МДТО63-6	210
МДТО63-7	210
МДТО63-8	210
МДТО63-9	210
МДТО63-10	210
МДТО63-11	210
МДТО63-12	210
МДТО80-4	210
МДТО80-5	210
МДТО80-6	210
МДТО80-7	210
МДТО80-8	210
МДТО80-9	210
МДТО80-10	210
МДТО80-11	210
МДТО80-12	210
МДТО100-4	210
МДТО100-5	210
МДТО100-6	210
МДТО100-7	210
МДТО100-8	210
МДТО100-9	210
МДТО100-10	210
МДТО100-11	210
МДТО100-12	210
МДТО125-4	210
МДТО125-5	210
МДТО125-6	210
МДТО125-7	210
МДТО125-8	210
МДТО125-9	210
МДТО125-10	210
МДТО125-11	212
МДТО125-12	212
МДТО160-4	212
МДТО160-5	212
МДТО160-6	212
МДТО160-7	212
МДТО160-8	212
МДТО160-9	212
МДТО160-10	212
МДТО160-11	212
МДТО160-12	212
МТ2-10-4	182
МТ2-10-5	182

Тип прибора	Стр.
МТ2-10-6	182
МТ2-10-7	182
МТ2-10-8	184
МТ2-10-9	184
МТ2-10-10	184
МТ2-10-11	184
МТ2-10-12	184
МТ2-10-13	184
МТ2-10-14	184
МТ2-16-4	184
МТ2-16-5	184
МТ2-16-6	184
МТ2-16-7	184
МТ2-16-8	184
МТ2-16-9	184
МТ2-16-10	184
МТ2-16-11	184
МТ2-16-12	184
МТ2-16-13	184
МТ2-16-14	184
МТ2-25-4	184
МТ2-25-5	184
МТ2-25-6	184
МТ2-25-7	184
МТ2-25-8	184
МТ2-25-9	184
МТ2-25-10	184
МТ2-25-11	184
МТ2-25-12	184
МТ2-25-13	184
МТ2-25-14	184
МТД40-4	190
МТД40-5	190
МТД40-6	190
МТД40-7	190
МТД40-8	190
МТД40-9	190
МТД40-10	190
МТД40-11	190
МТД40-12	190
МТД40-13	190
МТД40-14	190
МТД63-4	190
МТД63-5	190
МТД63-6	190

Тип прибора	Стр.
МДТ63-7	190
МТД63-8	190
МТД63-9	190
МТД63-10	190
МТД63-11	190
МТД63-12	190
МТД63-13	190
МТД63-14	190
МТД80-4	190
МТД80-5	190
МТД80-6	190
МТД80-7	190
МТД80-8	190
МТД80-9	190
МТД80-10	190
МТД80-11	190
МТД80-12	190
МТД80-13	190
МТД80-14	190
МТД100-4	190
МТД100-5	190
МТД100-6	192
МТД100-7	192
МТД100-8	192
МТД100-9	192
МТД100-10	192
МТД100-11	192
МТД100-12	192
МТД100-13	192
МТД100-14	192
МТД100-15	192
МТД100-16	192
МТД125-4	192
МТД125-5	192
МТД125-6	192
МТД125-7	192
МТД125-8	192
МТД125-9	192
МТД125-10	192
МТД125-11	192
МТД125-12	192
МТД125-13	192
МТД125-14	192
МТД125-15	192
МТД125-16	192

Тип прибора	Стр.
МТД160-4	192
МТД160-5	192
МТД160-6	192
МТД160-7	192
МТД160-8	192
МТД160-9	192
МТД160-10	192
МТД160-11	192
МТД160-12	192
МТД160-13	192
МТД160-14	192
МТД160-15	192
МТД160-16	192
МТО2-10-4	200
МТО2-10-5	200
МТО2-10-6	200
МТО2-10-7	200
МТО2-10-8	200
МТО2-10-9	200
МТО2-10-10	200
МТО2-10-11	200
МТО2-10-12	200
МТО2-16-4	200
МТО2-16-5	200
МТО2-16-6	200
МТО2-16-7	200
МТО2-16-8	200
МТО2-16-9	200
МТО2-16-10	200
МТО2-16-11	200
МТО2-16-12	200
МТО2-25-4	200
МТО2-25-5	200
МТО2-25-6	200
МТО2-25-7	200
МТО2-25-8	200
МТО2-25-9	200
МТО2-25-10	200
МТО2-25-11	200
МТО2-25-12	200
МТОД40-4	204
МТОД40-5	204
МТОД40-6	204
МТОД40-7	204
МТОД40-8	204

Тип прибора	Стр.
МТОД40-9	206
МТОД40-10	206
МТОД40-11	206
МТОД40-12	206
МТОД63-4	206
МТОД63-5	206
МТОД63-6	206
МТОД63-7	206
МТОД63-8	206
МТОД63-9	206
МТОД63-10	206
МТОД63-11	206
МТОД63-12	206
МТОД80-4	206
МТОД80-5	206
МТОД80-6	206
МТОД80-7	206
МТОД80-8	206
МТОД80-9	206
МТОД80-10	206
МТОД80-11	206
МТОД80-12	206
МТОТО40-4	200
МТОТО40-5	200
МТОТО40-6	200
МТОТО40-7	200
МТОТО40-8	200
МТОТО40-9	200
МТОТО40-10	200
МТОТО40-11	202
МТОТО40-12	202
МТОТО63-4	202
МТОТО63-5	202
МТОТО63-6	202
МТОТО63-7	202
МТОТО63-8	202
МТОТО63-9	202
МТОТО63-10	202
МТОТО63-11	202
МТОТО63-12	202
МТОТО80-4	202
МТОТО80-5	202
МТОТО80-6	202
МТОТО80-7	202
МТОТО80-8	202

Тип прибора	Стр.
МТОТО80-9	202
МТОТО80-10	202
МТОТО80-11	202
МТОТО80-12	202
МТОТО100-4	202
МТОТО100-5	202
МТОТО100-6	202
МТОТО100-7	202
МТОТО100-8	202
МТОТО100-9	202
МТОТО100-10	202
МТОТО100-11	202
МТОТО100-12	202
МТОТО125-4	202
МТОТО125-5	202
МТОТО125-6	202
МТОТО125-7	202
МТОТО125-8	202
МТОТО125-9	202
МТОТО125-10	202
МТОТО125-11	202
МТОТО125-12	204
МТОТО160-4	204
МТОТО160-5	204
МТОТО160-6	204
МТОТО160-7	204
МТОТО160-8	204
МТОТО160-9	204
МТОТО160-10	204
МТОТО160-11	204
МТОТО160-12	204
МТТ40-4	184
МТТ40-5	184
МТТ40-6	184
МТТ40-7	184
МТТ40-8	184
МТТ40-9	184
МТТ40-10	184
МТТ40-11	186
МТТ40-12	186
МТТ40-13	186
МТТ40-14	186
МТТ63-4	186
МТТ63-5	186
МТТ63-6	186
МТТ63-7	186

Тип прибора	Стр.
МТТ63-8	186
МТТ63-9	186
МТТ63-10	186
МТТ63-11	186
МТТ63-12	186
МТТ63-13	186
МТТ63-14	186
МТТ80-4	186
МТТ80-5	186
МТТ80-6	186
МТТ80-7	186
МТТ80-8	186
МТТ80-9	186
МТТ80-10	186
МТТ80-11	186
МТТ80-12	186
МТТ80-13	186
МТТ80-14	186
МТТ100-4	186
МТТ100-5	186
МТТ100-6	186
МТТ100-7	186
МТТ100-8	186
МТТ100-9	186
МТТ100-10	186
МТТ100-11	186
МТТ100-12	186
МТТ100-13	186
МТТ100-14	188
МТТ100-15	188
МТТ100-16	188
МТТ125-4	188
МТТ125-5	188
МТТ125-6	188
МТТ125-7	188
МТТ125-8	188
МТТ125-9	188
МТТ125-10	188
МТТ125-11	188
МТТ125-12	188
МТТ125-13	188
МТТ125-14	188
МТТ125-15	188
МТТ125-16	188
МТТ160-4	188
МТТ160-5	188

Тип прибора	Стр.
МТТ160-6	188
МТТ160-7	188
МТТ160-8	188
МТТ160-9	188
МТТ160-10	188
МТТ160-11	188
МТТ160-12	188
МТТ160-13	188
МТТ160-14	188
МТТ160-15	188
МТТ160-16	188
Т2-12-0,5	36
Т2-12-1	36
Т2-12-2	36
Т2-12-3	36
Т2-12-4	36
Т2-12-5	36
Т2-12-6	36
Т2-12-7	38
Т2-12-8	38
Т2-12-9	38
Т2-12-10	38
Т2-12-11	38
Т2-12-12	38
Т2-25-0,5	40
Т2-25-1	40
Т2-25-2	40
Т2-25-3	40
Т2-25-4	42
Т2-25-5	42
Т2-25-6	42
Т2-25-7	42
Т2-25-8	42
Т2-25-9	42
Т2-25-10	44
Т2-25-11	44
Т2-25-12	44
Т2-160-4	70
Т2-160-5	70
Т2-160-6	70
Т2-160-7	70
Т2-160-8	72
Т2-160-9	72
Т2-160-10	72
Т2-250-1	78
Т2-250-2	78

Тип прибора	Стр.
Т2-250-3	78
Т2-250-4	78
Т2-250-5	78
Т2-250-6	80
Т2-250-7	80
Т2-250-8	80
Т2-250-9	80
Т2-250-10	82
Т2-250-11	82
Т2-250-12	82
Т2-250-13	82
Т2-250-14	82
Т2-250-15	84
Т2-250-16	84
Т2-320-1	84
Т2-320-2	84
Т2-320-3	84
Т2-320-4	84
Т2-320-5	84
Т2-320-6	86
Т2-320-7	86
Т2-320-8	86
Т2-320-9	86
Т2-320-10	86
Т2-320-11	86
Т2-320-12	88
Т2-320-13	88
Т2-320-14	88
Т2-800-18	96
Т2-800-20	96
Т2-800-22	96
Т2-800-24	96
Т3-320-16	88
Т3-320-18	88
Т3-320-20	88
Т3-320-22	88
Т3-320-24	88
Т6-250-1	78
Т6-250-2	78
Т6-250-3	78
Т6-250-4	78
Т6-250-5	78
Т6-250-6	80
Т6-250-7	80
Т6-250-8	80
Т6-250-9	80

Тип прибора	Стр.
T6-250-10	82
T9-250-4	78
T9-250-5	78
T9-250-6	80
T9-250-7	80
T9-250-8	80
T9-250-9	80
T9-250-10	82
T9-250-11	82
T9-250-12	82
T9-250-13	82
T9-250-14	82
T9-250-15	84
T9-250-16	84
T10-10-4	34
T10-10-5	36
T10-10-6	36
T10-10-7	36
T10-10-8	36
T10-10-9	36
T10-10-10	36
T10-10-11	36
T10-10-12	36
T10-25-4	42
T10-25-5	42
T10-25-6	42
T10-25-7	42
T10-25-8	42
T10-25-9	42
T10-25-10	44
T10-25-11	44
T10-25-12	44
T10-50-4	52
T10-50-5	52
T10-50-6	52
T10-50-7	52
T10-50-8	52
T10-50-9	54
T10-50-10	54
T10-50-11	54
T10-50-12	54
T10-80-4	60
T10-80-5	60
T10-80-6	60
T10-80-7	60

Тип прибора	Стр.
T10-80-8	60
T10-80-9	62
T10-80-10	62
T10-80-11	62
T10-80-12	62
T15-32-4	46
T15-32-5	46
T15-32-6	46
T15-32-7	46
T15-32-8	46
T15-32-9	46
T15-32-10	46
T15-32-11	46
T15-32-12	46
T15-32-13	46
T15-32-14	46
T15-32-15	46
T15-32-16	46
T15-32-18	46
T15-40-4	48
T15-40-5	48
T15-40-6	48
T15-40-7	48
T15-40-8	48
T15-40-9	48
T15-40-10	48
T15-40-11	48
T15-40-12	48
T15-40-13	50
T15-40-14	50
T15-40-15	50
T15-40-16	50
T15-40-18	50
T15-80-4	60
T15-80-5	60
T15-80-6	60
T15-80-7	60
T15-80-8	60
T15-80-9	62
T15-80-10	62
T15-80-11	62
T15-80-12	62
T15-80-13	62
T15-80-14	62
T15-80-15	62

Тип прибора	Стр.
T15-80-16	64
T15-80-18	64
T15-100-4	64
T15-100-5	64
T15-100-6	64
T15-100-7	64
T15-100-8	66
T15-100-9	66
T15-100-10	66
T15-100-11	66
T15-100-12	66
T15-100-13	66
T15-100-14	66
T15-100-15	68
T15-100-16	68
T15-125-4	68
T15-125-5	68
T15-125-6	68
T15-125-7	68
T15-125-8	68
T15-125-9	68
T15-125-10	68
T15-125-11	68
T15-125-12	68
T15-125-13	68
T15-125-14	68
T15-125-15	70
T15-125-16	70
T15-125-18	70
T15-160-4	70
T15-160-5	70
T15-160-6	70
T15-160-7	70
T15-160-8	70
T15-160-9	72
T15-160-10	72
T15-160-11	72
T15-160-12	72
T15-160-13	72
T15-160-14	72
T15-160-15	72
T15-160-16	72
T15-160-18	72
T15-200-4	74
T15-200-5	74
T15-200-6	74

Тип прибора	Стр.
T15-200-7	74
T15-200-8	74
T15-200-9	76
T15-200-10	76
T15-200-11	76
T15-200-12	76
T15-200-13	76
T15-200-14	76
T15-200-15	78
T15-200-16	78
T15-200-18	78
T15-250-4	78
T15-250-5	78
T15-250-6	80
T15-250-7	80
T15-250-8	80
T15-250-9	80
T15-250-10	82
T15-250-11	82
T15-250-12	82
T15-250-13	82
T15-250-14	82
T15-250-15	84
T15-250-16	84
T15-250-17	84
T15-250-18	84
T16-250-4	78
T16-250-5	78
T16-250-6	80
T16-250-7	80
T16-250-8	80
T16-250-9	80
T16-250-10	82
T16-250-11	82
T16-250-12	82
T16-250-13	82
T16-250-14	82
T16-250-15	84
T16-250-16	84
T16-250-17	84
T16-250-18	84
T16-320-4	84
T16-320-5	84
T16-320-6	86
T16-320-7	86
T16-320-8	86

Тип прибора	Стр.
T16-320-9	86
T16-320-10	86
T16-320-11	86
T16-320-12	88
T16-320-13	88
T16-320-14	88
T16-320-15	88
T16-320-16	88
T16-320-18	88
T25-1	40
T25-2	40
T25-3	40
T25-4	42
T25-5	42
T25-6	42
T25-7	42
T25-8	42
T25-9	44
T25-10	44
T25-11	44
T25-12	44
T50-1	50
T50-2	50
T50-3	52
T50-4	52
T50-5	52
T50-6	52
T50-7	52
T50-8	52
T50-9	54
T50-10	54
T50-11	54
T50-12	54
T100-1	64
T100-2	64
T100-3	64
T100-4	64
T100-5	64
T100-6	64
T100-7	66
T100-8	66
T100-9	66
T100-10	66
T100-11	66
T100-12	66

Продолжение перечня

Тип прибора	Стр.
T100-13	66
T100-14	66
T106-10-1	34
T106-10-2	34
T106-10-3	34
T106-10-4	34
T106-10-5	36
T106-10-6	36
T106-10-7	36
T106-10-8	36
T112-10-1	34
T112-10-2	34
T112-10-3	34
T112-10-4	34
T112-10-5	36
T112-10-6	36
T112-10-7	36
T112-10-8	36
T112-10-9	36
T112-10-10	36
T112-10-11	36
T112-10-12	36
T112-16-1	38
T112-16-2	38
T112-16-3	38
T112-16-4	38
T112-16-5	38
T112-16-6	38
T112-16-7	38
T112-16-8	38
T112-16-9	38
T112-16-10	38
T112-16-11	38
T112-16-12	38
T122-20-1	38
T122-20-2	38
T122-20-3	40
T122-20-4	40
T122-20-5	40
T122-20-6	40
T122-20-7	40
T122-20-8	40
T122-20-9	40
T122-20-10	40
T122-20-11	40

Тип прибора	Стр.
T122-20-12	40
T122-25-1	42
T122-25-2	42
T122-25-3	42
T122-25-4	42
T122-25-5	42
T122-25-6	42
T122-25-7	42
T122-25-8	42
T122-25-9	44
T122-25-10	44
T122-25-11	44
T122-25-12	44
T123-200-4	74
T123-200-5	74
T123-200-6	74
T123-200-7	74
T123-200-8	74
T123-200-9	76
T123-200-10	76
T123-200-11	76
T123-200-12	76
T123-200-13	76
T123-200-14	76
T123-200-15	78
T123-200-16	78
T123-250-4	78
T123-250-5	78
T123-250-6	80
T123-250-7	80
T123-250-8	80
T123-250-9	80
T123-250-11	82
T123-250-12	82
T123-320-4	84
T123-320-5	84
T123-320-6	84
T123-320-7	84
T123-320-8	84
T131-40-1	46
T131-40-2	46
T131-40-3	46
T131-40-4	48
T131-40-5	48
T131-40-6	48

Продолжение перечня

Тип прибора	Стр.
T131-40-7	48
T131-40-8	48
T131-40-9	48
T131-40-10	48
T131-40-11	48
T131-40-12	50
T131-50-1	50
T131-50-2	50
T131-50-3	52
T131-50-4	52
T131-50-5	52
T131-50-6	52
T131-50-7	52
T131-50-8	52
T131-50-9	54
T131-50-10	54
T131-50-11	54
T131-50-12	54
T132-16-13	38
T132-16-14	38
T132-16-15	38
T132-16-16	38
T132-16-18	38
T132-16-20	38
T132-25-13	44
T132-25-14	44
T132-25-15	44
T132-25-16	44
T132-25-18	44
T132-25-20	46
T132-40-1	46
T132-40-2	46
T132-40-3	48
T132-40-4	48
T132-40-5	48
T132-40-6	48
T132-40-7	48
T132-40-8	48
T132-40-9	48
T132-40-10	48
T132-40-11	48
T132-40-12	50
T132-50-1	50
T132-50-2	50
T132-50-3	52
T132-50-4	52

Продолжение перечня

Тип прибора	Стр.
T132-50-5	52
T132-50-6	52
T132-50-7	52
T132-50-8	52
T132-50-9	54
T132-50-10	54
T132-50-11	54
T132-50-12	54
T133-320-9	86
T133-320-10	86
T133-320-11	86
T133-320-12	86
T133-320-13	86
T133-320-14	86
T133-320-15	86
T133-320-16	86
T133-320-18	86
T133-320-20	86
T133-400-4	90
T133-400-5	90
T133-400-6	90
T133-400-7	90
T133-400-8	90
T133-400-9	90
T133-400-10	90
T133-400-11	90
T133-400-12	90
T133-400-13	90
T133-400-14	90
T133-400-15	90
T133-400-16	90
T141-40-13	90
T141-40-14	50
T141-40-15	50
T141-40-16	50
T141-40-18	50
T141-40-20	50
T141-50-13	50
T141-50-14	54
T141-50-15	54
T141-50-16	54
T141-50-18	56
T141-50-20	56
T141-63-1	56
T141-63-2	56
T141-63-3	56
T141-63-4	56
T141-63-5	56
T141-63-6	56
T141-63-7	56
T141-63-8	56
T141-63-9	56
T141-63-10	58
T141-63-11	58
T141-63-12	58
T141-80-1	58
T141-80-2	58
T141-80-3	60
T141-80-4	60
T141-80-5	60
T141-80-6	60
T141-80-7	60
T141-80-8	60
T141-80-9	62
T141-80-10	62
T141-80-11	62
T141-80-12	62
T142-32-13	46
T142-32-14	46
T142-32-15	46
T142-32-16	46
T142-32-18	46
T142-32-20	46
T142-40-13	50
T142-40-14	50
T142-40-15	50
T142-40-16	50
T142-40-18	50
T142-40-20	50
T142-50-13	54
T142-50-14	54
T142-50-15	54
T142-50-16	56
T142-50-18	56
T142-50-20	56
T142-63-1	56
T142-63-2	56
T142-63-3	56
T142-63-4	56
T142-63-5	56
T142-63-6	56
T142-63-7	56
T142-63-8	56
T142-63-9	58
T142-63-10	58
T142-63-11	58
T142-63-12	58
T142-80-1	58
T142-80-2	58
T142-80-3	60
T142-80-4	60
T142-80-5	60
T142-80-6	60
T142-80-7	60
T142-80-8	60
T142-80-9	62
T142-80-10	62
T142-80-11	62
T142-80-12	62
T143-400-18	90
T143-400-20	90
T143-400-22	90
T143-400-24	90
T143-500-4	92
T143-500-5	92
T143-500-6	92
T143-500-7	92
T143-500-8	92
T143-500-9	92
T143-500-10	92
T143-500-11	92
T143-500-12	92
T143-500-13	92
T143-500-14	92
T143-500-15	92
T143-500-16	94
T143-630-4	94
T143-630-5	94
T143-630-6	94
T143-630-7	94
T143-630-8	94
T143-630-9	94
T143-630-10	94
T143-630-11	94
T143-630-12	94
T151-63-13	58
T151-63-14	58
T151-63-15	58
T151-63-16	58
T151-63-18	58
T151-63-20	58
T151-80-13	62
T151-80-14	62
T151-80-15	62
T151-80-16	64
T151-80-18	64
T151-80-20	64
T151-100-3	64
T151-100-4	64
T151-100-5	64
T151-100-6	64
T151-100-7	66
T151-100-8	66
T151-100-9	66
T151-100-10	66
T151-100-11	66
T151-100-12	66
T151-100-13	66
T151-100-14	66
T151-100-15	68
T151-100-16	68
T152-63-13	58
T152-63-14	58
T152-63-15	58
T152-63-16	58
T152-63-18	58
T152-63-20	58
T152-80-13	62
T152-80-14	62
T152-80-15	64
T152-80-16	64
T152-80-18	64
T152-80-20	64
T153-630-20	94
T153-630-22	94
T153-630-24	94
T153-800-10	94
T153-800-11	96
T153-800-12	96
T153-800-13	96
T153-800-14	96
T153-800-15	96

Тип прибора	Стр.
T153-800-16	96
T153-800-18	96
T160-1	70
T160-2	70
T160-3	70
T160-4	70
T160-5	70
T160-6	70
T160-7	70
T160-8	72
T160-9	72
T160-10	72
T160-11	72
T160-12	72
T160-13	72
T160-14	72
T161-125-3	68
T161-125-4	68
T161-125-5	68
T161-125-6	68
T161-125-7	68
T161-125-8	68
T161-125-9	68
T161-125-10	68
T161-125-11	68
T161-125-12	68
T161-125-13	70
T161-125-14	70
T161-125-15	70
T161-125-16	70
T161-160-3	70
T161-160-4	70
T161-160-5	70
T161-160-6	70
T161-160-7	70
T161-160-8	72
T161-160-9	72
T161-160-10	72
T161-160-11	72
T161-160-12	72
T161-160-13	72
T161-160-14	72
T161-160-15	72
T161-160-16	74
T161-160-18	74
T171-200-3	74

Продолжение перечня

Тип прибора	Стр.
T171-200-4	74
T171-200-5	74
T171-200-6	74
T171-200-7	74
T171-200-8	74
T171-200-9	76
T171-200-10	76
T171-200-11	76
T171-200-12	76
T171-200-13	76
T171-200-14	76
T171-200-15	78
T171-200-16	78
T171-250-3	78
T171-250-4	78
T171-250-5	78
T171-250-6	80
T171-250-7	80
T171-250-8	80
T171-250-9	80
T171-250-10	82
T171-250-11	82
T171-250-12	82
T171-250-13	82
T171-250-14	84
T171-250-15	84
T171-250-16	84
T171-320-3	84
T171-320-4	84
T171-320-5	84
T171-320-6	86
T171-320-7	86
T171-320-8	86
T171-320-9	86
T171-320-10	86
T171-320-11	86
T171-320-12	88
T171-320-13	88
T171-320-14	88
T171-320-15	88
T171-320-16	88
T173-1250-28	100
T173-1250-30	100
T173-1250-40	100
T222-20-1	38

Продолжение перечня

Тип прибора	Стр.
T222-20-2	40
T222-20-3	40
T222-20-4	40
T222-20-5	40
T222-20-6	40
T222-20-7	40
T222-20-8	40
T222-20-9	40
T222-20-10	40
T222-20-11	40
T222-20-12	40
T222-25-1	40
T222-25-2	40
T222-25-3	42
T222-25-4	42
T222-25-5	42
T222-25-6	42
T222-25-7	42
T222-25-8	42
T222-25-9	44
T222-25-10	44
T222-25-11	44
T222-25-12	44
T232-16-13	38
T232-16-14	38
T232-16-15	38
T232-16-16	38
T232-16-18	38
T232-16-20	38
T232-25-13	44
T232-25-14	44
T232-25-15	44
T232-25-16	44
T232-25-18	44
T232-25-20	46
T232-40-1	46
T232-40-2	46
T232-40-3	48
T232-40-4	48
T232-40-5	48
T232-40-6	48
T232-40-7	48
T232-40-8	48
T232-40-9	48
T232-40-10	48
T232-40-11	48

Продолжение перечня

Тип прибора	Стр.
T232-40-12	50
T232-50-1	50
T232-50-2	50
T232-50-3	52
T232-50-4	52
T232-50-5	52
T232-50-6	52
T232-50-7	52
T232-50-8	52
T232-50-9	54
T232-50-10	54
T232-50-11	54
T232-50-12	54
T242-32-13	46
T242-32-14	46
T242-32-15	46
T242-32-16	46
T242-32-18	46
T242-32-20	46
T242-40-13	50
T242-40-14	50
T242-40-15	50
T242-40-16	50
T242-40-18	50
T242-40-20	50
T242-50-13	54
T242-50-14	54
T242-50-15	54
T242-50-16	56
T242-50-18	56
T242-50-20	56
T242-63-1	56
T242-63-2	56
T242-63-3	56
T242-63-4	56
T242-63-5	56
T242-63-6	56
T242-63-7	56
T242-63-8	56
T242-63-9	58
T242-63-10	58
T242-63-11	58
T242-63-12	58
T242-80-1	58
T242-80-2	60
T242-80-3	60

Продолжение перечня

Тип прибора	Стр.
Т242-80-4	60
Т242-80-5	60
Т242-80-6	60
Т242-80-7	60
Т242-80-8	60
Т242-80-9	62
Т242-80-10	62
Т242-80-11	62
Т242-80-12	62
Т252-63-13	58
Т252-63-14	58
Т252-63-15	58
Т252-63-16	58
Т252-63-18	58
Т252-63-20	58
Т252-80-13	62
Т252-80-14	62
Т252-80-15	64
Т252-80-16	64
Т252-80-18	64
Т252-80-20	64
Т253-800-20	96
Т253-800-22	96
Т253-800-24	96
Т253-1000-10	96
Т253-1000-11	98
Т253-1000-12	98
Т253-1000-13	98
Т253-1000-14	98
Т253-1000-15	98
Т253-1000-16	98
Т253-1000-18	98
Т253-1250-4	98
Т253-1250-5	98
Т253-1250-6	98
Т253-1250-7	98
Т253-1250-8	98
Т253-1250-9	98
Т253-1250-10	98
Т253-1250-11	100
Т253-1250-12	100
Т353-800-24	96
Т353-800-28	96
Т353-800-32	96
Т500-1	90
Т500-2	90
Т500-3	92
Т500-4	92
Т500-5	92
Т500-6	92
Т500-7	92
Т500-8	92
Т500-9	92
Т500-10	92
Т500-11	92
Т500-12	92
Т500-13	92
Т500-14	92
Т500-15	94
Т500-16	94
Т630-16	94
Т630-18	94
Т630-20	94
Т630-22	94
Т630-24	94
Т800-10	94
Т800-11	96
Т800-12	96
Т800-13	96
Т800-14	96
Т800-15	96
Т800-16	96
Т800-18	96
Т1000-10	98
Т1000-11	98
Т1000-12	98
Т1000-13	98
Т1000-14	98
Т1000-15	98
Т1000-16	98
Т1000-18	98
ТБ2-160-3	112
ТБ2-160-4	112
ТБ2-160-5	112
ТБ2-160-6	112
ТБ2-160-7	112
ТБ2-160-8	112
ТБ2-160-9	112
ТБ2-160-10	112
ТБ2-160-11	114

Продолжение перечня

Тип прибора	Стр.
ТБ2-160-12	114
ТБ3-200-3	114
ТБ3-200-4	114
ТБ3-200-5	114
ТБ3-200-6	114
ТБ3-200-7	114
ТБ3-200-8	116
ТБ3-200-9	116
ТБ3-200-10	116
ТБ133-200-6	114
ТБ133-200-7	114
ТБ133-200-8	116
ТБ133-200-9	116
ТБ133-200-10	116
ТБ133-200-11	116
ТБ133-200-12	116
ТБ133-250-6	118
ТБ133-250-7	118
ТБ133-250-8	118
ТБ133-250-9	118
ТБ133-250-10	118
ТБ133-250-11	118
ТБ133-250-12	118
ТБ143-320-6	118
ТБ143-320-7	120
ТБ143-320-8	120
ТБ143-320-9	120
ТБ143-320-10	120
ТБ143-320-11	120
ТБ143-320-12	120
ТБ143-400-6	120
ТБ143-400-7	120
ТБ143-400-8	120
ТБ143-400-9	120
ТБ143-400-10	120
ТБ143-400-11	122
ТБ143-400-12	122
ТБ151-50-5	108
ТБ151-50-6	108
ТБ151-50-7	108
ТБ151-50-8	108
ТБ151-50-9	108
ТБ151-50-10	108
ТБ151-50-11	108
ТБ151-50-12	108
ТБ151-63-5	108
ТБ151-63-6	108
ТБ151-63-7	108
ТБ151-63-8	108
ТБ151-63-9	108
ТБ151-63-10	108
ТБ151-63-11	108
ТБ151-63-12	108
ТБ153-630-6	122
ТБ153-630-7	122
ТБ153-630-8	122
ТБ153-630-9	122
ТБ153-630-10	122
ТБ153-630-11	122
ТБ153-630-12	122
ТБ153-800-6	122
ТБ153-800-7	122
ТБ153-800-8	122
ТБ153-800-9	122
ТБ153-800-10	124
ТБ153-800-11	124
ТБ153-800-12	124
ТБ161-80-5	108
ТБ161-80-6	108
ТБ161-80-7	108
ТБ161-80-8	110
ТБ161-80-9	110
ТБ161-80-10	110
ТБ161-80-11	110
ТБ161-80-12	110
ТБ161-100-5	110
ТБ161-100-6	110
ТБ161-100-7	110
ТБ161-100-8	110
ТБ161-100-9	110
ТБ161-100-10	110
ТБ161-100-11	110
ТБ161-100-12	110
ТБ171-160-5	112
ТБ171-160-6	112
ТБ171-160-7	112
ТБ171-160-8	112
ТБ171-160-9	112
ТБ171-160-10	114
ТБ171-160-11	114

Продолжение перечня

Тип прибора	Стр.
ТБ171-160-12	114
ТБ171-200-5	114
ТБ171-200-6	114
ТБ171-200-7	114
ТБ171-200-8	116
ТБ171-200-9	116
ТБ171-200-10	116
ТБ171-200-11	116
ТБ171-200-12	116
ТБ200-3	114
ТБ200-4	114
ТБ200-5	114
ТБ200-6	114
ТБ200-7	114
ТБ200-8	114
ТБ200-9	116
ТБ200-10	116
ТБ200-11	116
ТБ200-12	116
ТБ250-3	116
ТБ250-4	116
ТБ250-5	116
ТБ250-6	118
ТБ250-7	118
ТБ250-8	118
ТБ250-9	118
ТБ250-10	118
ТБ251-80-6	108
ТБ251-80-7	110
ТБ251-80-8	110
ТБ251-80-9	110
ТБ251-80-10	110
ТБ251-80-11	110
ТБ251-80-12	110
ТБ251-80-13	110
ТБ251-80-14	110
ТБ251-100-6	110
ТБ251-100-7	110
ТБ251-100-8	110
ТБ251-100-9	110
ТБ251-100-10	110
ТБ251-100-11	110
ТБ251-100-12	112
ТБ251-100-13	112
ТБ251-100-14	112
ТБ253-800-6	122
ТБ253-800-7	122
ТБ253-800-8	122
ТБ253-800-9	124
ТБ253-800-10	124
ТБ253-800-11	124
ТБ253-800-12	124
ТБ253-800-13	124
ТБ253-800-14	124
ТБ253-1000-6	124
ТБ253-1000-7	124
ТБ253-1000-8	124
ТБ253-1000-9	124
ТБ253-1000-10	124
ТБ253-1000-11	124
ТБ253-1000-12	124
ТБ253-1000-13	124
ТБ253-1000-14	124
ТБ261-125-6	112
ТБ261-125-7	112
ТБ261-125-8	112
ТБ261-125-9	112
ТБ261-125-10	112
ТБ261-125-11	112
ТБ261-125-12	112
ТБ261-125-13	112
ТБ261-125-14	112
ТБ261-160-6	112
ТБ261-160-7	112
ТБ261-160-8	112
ТБ261-160-9	112
ТБ261-160-10	114
ТБ261-160-11	114
ТБ261-160-12	114
ТБ261-160-13	114
ТБ261-160-14	114
ТБ271-200-6	114
ТБ271-200-7	114
ТБ271-200-8	116
ТБ271-200-9	116
ТБ271-200-10	116
ТБ271-200-11	116
ТБ271-200-12	116
ТБ271-200-13	116
ТБ271-200-14	116

Продолжение перечня

Тип прибора	Стр.
ТБ271-250-6	118
ТБ271-250-7	118
ТБ271-250-8	118
ТБ271-250-9	118
ТБ271-250-10	118
ТБ271-250-11	118
ТБ271-250-12	118
ТБ271-250-13	118
ТБ271-250-14	118
ТБ320-3	118
ТБ320-4	118
ТБ320-5	118
ТБ320-6	118
ТБ320-7	118
ТБ320-8	120
ТБ320-9	120
ТБ320-10	120
ТБ320-11	120
ТБ320-12	120
ТБ353-630-12	122
ТБ353-630-13	122
ТБ353-630-14	122
ТБ353-630-15	122
ТБ353-630-16	122
ТБ353-630-18	122
ТБ353-630-20	122
ТБ353-800-12	124
ТБ353-800-13	124
ТБ353-800-14	124
ТБ353-800-15	124
ТБ353-800-16	124
ТБ353-800-18	124
ТБ353-800-20	124
ТБ353-1000-12	124
ТБ353-1000-13	124
ТБ353-1000-14	124
ТБ353-1000-15	124
ТБ353-1000-16	124
ТБ353-1000-18	124
ТБ353-1000-20	124
ТБ400-3	120
ТБ400-4	120
ТБ400-5	120
ТБ400-6	120
ТБ400-7	120
ТБ400-8	120
ТБ400-9	120
ТБ400-10	120
ТБК143-250-13	142
ТБК143-250-14	142
ТБК143-250-15	142
ТБК143-250-16	142
ТБК143-250-18	142
ТБК143-250-20	142
ТБК143-320-13	142
ТБК143-320-14	142
ТБК143-320-15	142
ТБК143-320-16	142
ТБК143-320-18	142
ТБК143-320-20	142
ТБК171-125-5	142
ТБК171-125-6	142
ТБК171-125-7	142
ТБК171-125-8	142
ТБК171-125-9	142
ТБК171-125-10	142
ТБК171-125-11	142
ТБК171-125-12	142
ТБК171-160-5	142
ТБК171-160-6	142
ТБК171-160-7	142
ТБК171-160-8	142
ТБК171-160-9	142
ТБК171-160-10	142
ТБК171-160-11	142
ТБК171-160-12	142
ТДЧ153-320/125-6	170
ТДЧ153-320/125-7	170
ТДЧ153-320/125-8	170
ТДЧ153-320/125-9	170
ТДЧ153-320/125-10	170
ТДЧ153-320/125-11	170
ТДЧ153-320/125-12	170
ТДЧ153-320/125-13	170
ТДЧ153-320/125-14	170
ТДЧ153-320/125-15	170
ТДЧ153-320/125-16	170
ТДЧ153-400/160-6	170
ТДЧ153-400/160-7	170
ТДЧ153-400/160-8	170

Тип прибора	Стр.
ТДЧ153-400/160-9	170
ТДЧ153-400/160-10	170
ТДЧ153-400/160-11	170
ТДЧ153-400/160-12	170
ТДЧ153-400/160-13	170
ТДЧ153-400/160-14	170
ТДЧ153-400/160-15	170
ТДЧ153-400/160-16	170
ТДЧ171-125/50-6	168
ТДЧ171-125/50-7	168
ТДЧ171-125/50-8	168
ТДЧ171-125/50-9	168
ТДЧ171-125/50-10	168
ТДЧ171-125/50-11	168
ТДЧ171-125/50-12	168
ТДЧ171-125/50-13	168
ТДЧ171-125/50-14	168
ТДЧ171-125/50-15	168
ТДЧ171-125/50-16	170
ТДЧ171-160/63-6	170
ТДЧ171-160/63-7	170
ТДЧ171-160/63-8	170
ТДЧ171-160/63-9	170
ТДЧ171-160/63-10	170
ТДЧ171-160/63-11	170
ТДЧ171-160/63-12	170
ТДЧ171-160/63-13	170
ТДЧ171-160/63-14	170
ТДЧ171-160/63-15	170
ТДЧ171-160/63-16	170
ТЗ123-200-6	140
ТЗ123-200-7	140
ТЗ123-200-8	140
ТЗ123-200-9	140
ТЗ123-200-10	140
ТЗ123-200-11	140
ТЗ123-200-12	140
ТЗ132-40-4	138
ТЗ132-40-5	138
ТЗ132-40-6	138
ТЗ132-40-7	138
ТЗ132-40-8	138
ТЗ132-40-9	138
ТЗ132-40-10	138
ТЗ132-40-11	138
ТЗ132-40-12	138
ТЗ132-50-4	138
ТЗ132-50-5	138
ТЗ132-50-6	138
ТЗ132-50-7	138
ТЗ132-50-8	138
ТЗ132-50-9	138
ТЗ132-50-10	138
ТЗ132-50-11	140
ТЗ132-50-12	140
ТЗ142-63-4	140
ТЗ142-63-5	140
ТЗ142-63-6	140
ТЗ142-63-7	140
ТЗ142-63-8	140
ТЗ142-63-9	140
ТЗ142-63-10	140
ТЗ142-63-11	140
ТЗ142-63-12	140
ТЗ142-80-4	140
ТЗ142-80-5	140
ТЗ142-80-6	140
ТЗ142-80-7	140
ТЗ142-80-8	140
ТЗ142-80-9	140
ТЗ142-80-10	140
ТЗ142-80-11	140
ТЗ142-80-12	140
ТЛ2-160-6	172
ТЛ2-160-7	172
ТЛ2-160-8	172
ТЛ2-160-9	172
ТЛ2-160-10	172
ТЛ2-160-11	172
ТЛ2-200-6	172
ТЛ2-200-7	172
ТЛ2-200-8	172
ТЛ2-200-9	172
ТЛ2-200-10	172
ТЛ2-200-11	172
ТЛ4-250-4	172
ТЛ4-250-5	172
ТЛ4-250-6	172
ТЛ4-250-7	172
ТЛ4-250-8	172

Тип прибора	Стр.
ТЛ4-250-9	174
ТЛ4-250-10	174
ТЛ4-250-11	174
ТЛ171-250-7	172
ТЛ171-250-8	174
ТЛ171-250-9	174
ТЛ171-250-10	174
ТЛ171-250-11	174
ТЛ171-320-7	174
ТЛ171-320-8	174
ТЛ171-320-9	174
ТЛ171-320-10	174
ТЛ171-320-11	174
ТЛ250-4	172
ТЛ250-5	172
ТЛ250-6	172
ТЛ250-7	172
ТЛ250-8	172
ТЛ250-9	174
ТЛ250-10	174
ТЛ271-250-6	172
ТЛ271-250-7	172
ТЛ271-250-8	174
ТЛ271-250-9	174
ТЛ271-250-10	174
ТЛ271-250-11	174
ТЛ271-320-6	174
ТД271-320-7	174
ТЛ271-320-8	174
ТЛ271-320-9	174
ТЛ271-320-10	174
ТЛ271-320-11	174
ТО2-10-1	176
ТО2-10-2	176
ТО2-10-3	176
ТО2-10-4	176
ТО2-10-5	176
ТО2-10-6	176
ТО2-10-7	176
ТО2-10-8	176
ТО2-10-9	176
ТО2-10-10	176
ТО2-40-1	178
ТО2-40-2	178
ТО2-40-3	178
ТО2-40-4	178
ТО2-40-5	178
ТО2-40-6	178
ТО2-40-7	178
ТО2-40-8	178
ТО2-40-9	178
ТО2-40-10	178
ТО125-10-1	176
ТО125-10-2	176
ТО125-10-3	176
ТО125-10-4	176
ТО125-10-5	176
ТО125-10-6	176
ТО125-10-7	176
ТО125-10-8	176
ТО125-10-9	176
ТО125-10-10	176
ТО125-10-11	176
ТО125-10-12	176
ТО125-10-13	176
ТО125-10-14	176
ТО125-12,5-1	176
ТО125-12,5-2	176
ТО125-12,5-3	176
ТО125-12,5-4	176
ТО125-12,5-5	176
ТО125-12,5-6	176
ТО125-12,5-7	176
ТО125-12,5-8	176
ТО125-12-5-9	176
ТО125-12,5-10	176
ТО125-12,5-11	178
ТО125-12,5-12	178
ТО125-12,5-13	178
ТО125-12,5-14	178
ТО132-25-6	178
ТО132-25-7	178
ТО132-25-8	178
ТО132-25-9	178
ТО132-25-10	178
ТО132-25-11	178
ТО132-25-12	178
ТО132-40-6	178
ТО132-40-7	178
ТО132-40-8	178
ТО132-40-9	178
ТО132-40-10	180

Продолжение перечня

Тип прибора	Стр.
ТО132-40-11	180
ТО132-40-12	180
ТО142-50-6	180
ТО142-50-7	180
ТО142-50-8	180
ТО142-50-9	180
ТО142-50-10	180
ТО142-50-11	180
ТО142-50-12	180
ТО142-63-6	180
ТО142-63-7	180
ТО142-63-8	180
ТО142-63-9	180
ТО142-63-10	180
ТО142-63-11	180
ТО142-63-12	180
ТО142-80-6	180
ТО142-80-7	182
ТО142-80-8	182
ТО142-80-9	182
ТО142-80-10	182
ТО142-80-11	182
ТО142-80-12	182
ТС6,3-1	144
ТС6,3-2	144
ТС6,3-2,5	144
ТС6,3-3	144
ТС6,3-4	144
ТС6,3-5	144
ТС6,3-6	144
ТС2-10-1	144
ТС2-10-2	144
ТС2-10-3	144
ТС2-10-4	144
ТС2-10-5	146
ТС2-10-6	146
ТС2-10-7	146
ТС2-10-8	146
ТС2-10-9	146
ТС2-10-10	146
ТС2-10-11	146
ТС2-16-1	146
ТС2-16-2	146
ТС2-16-3	146
ТС2-16-4	146

Продолжение перечня

Тип прибора	Стр.
ТС2-16-5	148
ТС2-16-6	148
ТС2-16-7	148
ТС2-16-8	148
ТС2-16-9	148
ТС2-16-10	148
ТС2-16-11	148
ТС2-25-1	148
ТС2-25-2	148
ТС2-25-3	150
ТС2-25-4	150
ТС2-25-5	150
ТС2-25-6	150
ТС2-25-7	150
ТС2-25-8	150
ТС2-25-9	150
ТС2-25-10	150
ТС2-25-11	150
ТС2-40-1	150
ТС2-40-2	150
ТС2-40-3	152
ТС2-40-4	152
ТС2-40-5	152
ТС2-40-6	152
ТС2-40-7	152
ТС2-40-8	152
ТС2-40-9	152
ТС2-40-10	152
ТС2-40-11	152
ТС2-50-1	152
ТС2-50-2	154
ТС2-50-3	154
ТС2-50-4	154
ТС2-50-5	154
ТС2-50-6	154
ТС2-50-7	154
ТС2-50-8	154
ТС2-50-9	154
ТС2-50-10	154
ТС2-50-11	156
ТС2-63-1	156
ТС2-63-2	156
ТС2-63-3	156
ТС2-63-4	156
ТС2-63-5	156

Продолжение перечня

Тип прибора	Стр.
ТС2-63-6	156
ТС2-63-7	156
ТС2-63-8	156
ТС2-63-9	156
ТС2-63-10	158
ТС2-63-11	158
ТС2-80-1	158
ТС2-80-2	158
ТС2-80-3	158
ТС2-80-4	158
ТС2-80-5	158
ТС2-80-6	158
ТС2-80-7	160
ТС2-80-8	160
ТС2-80-9	160
ТС2-80-10	160
ТС2-80-11	160
ТС80-1	158
ТС80-2	158
ТС80-3	158
ТС80-4	158
ТС80-5	158
ТС80-6	160
ТС80-7	160
ТС80-8	160
ТС80-9	160
ТС80-10	160
ТС80-11	160
ТС80-12	160
ТС106-10-1	144
ТС106-10-2	144
ТС106-10-3	144
ТС106-10-4	144
ТС106-10-5	146
ТС106-10-6	146
ТС106-10-7	146
ТС106-10-8	146
ТС112-10-1	144
СТ112-10-2	144
ТС112-10-3	144
ТС112-10-4	144
ТС112-10-5	146
ТС112-10-6	146
ТС112-10-7	146
ТС112-10-8	146

Продолжение перечня

Тип прибора	Стр.
ТС112-10-9	146
ТС112-10-10	146
ТС112-10-11	146
ТС112-10-12	146
ТС112-16-1	146
ТС112-16-2	146
ТС112-16-3	146
ТС112-16-4	146
ТС112-16-5	148
ТС112-16-6	148
ТС112-16-7	148
ТС112-16-8	148
ТС112-16-9	148
ТС112-16-10	148
ТС112-16-11	148
ТС112-16-12	148
ТС122-20-1	148
ТС122-20-2	148
ТС122-20-3	148
ТС122-20-4	148
ТС122-20-5	148
ТС122-20-6	148
ТС122-20-7	148
ТС122-20-8	148
ТС122-20-9	148
ТС122-20-10	148
ТС122-20-11	148
ТС122-20-12	148
ТС122-25-1	148
ТС122-25-2	150
ТС122-25-3	150
ТС122-25-4	150
ТС122-25-5	150
ТС122-25-6	150
ТС122-25-7	150
ТС122-25-8	150
ТС122-25-9	150
ТС122-25-10	150
ТС122-25-11	150
ТС122-25-12	160
ТС125-1	160
ТС125-2	160
ТС125-3	162
ТС125-4	162
ТС125-5	

Продолжение перечня

Тип прибора	Стр.
ТС125-6	162
ТС125-7	162
ТС125-8	162
ТС125-9	162
ТС125-10	162
ТС125-11	162
ТС125-12	162
ТС131-40-1	150
ТС131-40-2	150
ТС131-40-3	152
ТС131-40-4	152
ТС131-40-5	152
ТС131-40-6	152
ТС131-40-7	152
ТС131-40-8	152
ТС131-40-9	152
ТС131-40-10	152
ТС131-40-11	152
ТС131-40-12	152
ТС131-50-1	152
ТС131-50-2	154
ТС131-50-3	154
ТС131-50-4	154
ТС131-50-5	154
ТС131-50-6	154
ТС131-50-7	154
ТС131-50-8	154
ТС131-50-9	154
ТС131-50-10	154
ТС131-50-11	156
ТС131-50-12	156
ТС132-40-1	150
ТС132-40-2	150
ТС132-40-3	152
ТС132-40-4	152
ТС132-40-5	152
ТС132-40-6	152
ТС132-40-7	152
ТС132-40-8	152
ТС132-40-9	152
ТС132-40-10	152
ТС132-40-11	152
ТС132-40-12	152
ТС132-50-1	152
ТС132-50-2	154
ТС132-50-3	154
ТС132-50-4	154
ТС132-50-5	154
ТС132-50-6	154
ТС132-50-7	154
ТС132-50-8	154
ТС132-50-9	154
ТС132-50-10	156
ТС132-50-11	156
ТС132-50-12	156
ТС141-63-1	156
ТС141-63-2	156
ТС141-63-3	156
ТС141-63-4	156
ТС141-63-5	156
ТС141-63-6	156
ТС141-63-7	156
ТС141-63-8	156
ТС141-63-9	156
ТС141-63-10	158
ТС141-63-11	158
ТС141-63-12	158
ТС141-80-1	158
ТС141-80-2	158
ТС141-80-3	158
ТС141-80-4	158
ТС141-80-5	158
ТС141-80-6	160
ТС141-80-7	160
ТС141-80-8	160
ТС141-80-9	160
ТС141-80-10	160
ТС141-80-11	160
ТС141-80-12	160
ТС142-63-1	156
ТС142-63-2	156
ТС142-63-3	156
ТС142-63-4	156
ТС142-63-5	156
ТС142-63-6	156
ТС142-63-7	156
ТС142-63-8	156
ТС142-63-9	156
ТС142-63-10	158
ТС142-63-11	158

Продолжение перечня

Тип прибора	Стр.
ТС142-63-12	158
ТС142-80-1	158
ТС142-80-2	158
ТС142-80-3	158
ТС142-80-4	158
ТС142-80-5	158
ТС142-80-6	160
ТС142-80-7	160
ТС142-80-8	160
ТС142-80-9	160
ТС142-80-10	160
ТС142-80-11	160
ТС142-80-12	160
ТС160-1	162
ТС160-2	162
ТС160-3	162
ТС160-4	162
ТС160-5	162
ТС160-6	162
ТС160-7	162
ТС160-8	162
ТС160-9	162
ТС160-10	164
ТС160-11	164
ТС160-12	164
ТС161-160-2	162
ТС161-160-3	162
ТС161-160-4	162
ТС161-160-5	162
ТС161-160-6	162
ТС161-160-7	162
ТС161-160-8	162
ТС161-160-9	162
ТС161-160-10	164
ТС161-160-11	164
ТС161-160-12	164
ТС161-200-2	164
ТС161-200-3	164
ТС161-200-4	164
ТС161-200-5	164
ТС161-200-6	164
ТС161-200-7	164
ТС161-200-8	164
ТС161-200-9	164
ТС161-200-10	164
ТС161-200-11	164
ТС161-200-12	164
ТС171-250-2	164
ТС171-250-3	164
ТС171-250-4	166
ТС171-250-5	166
ТС171-250-6	166
ТС171-250-7	166
ТС171-250-8	166
ТС171-250-9	166
ТС171-250-10	166
ТС171-250-11	166
ТС171-250-12	166
ТС171-320-2	166
ТС171-320-3	166
ТС171-320-4	166
ТС171-320-5	166
ТС171-320-6	166
ТС171-320-7	166
ТС171-320-8	166
ТС171-320-9	166
ТС171-320-10	166
ТС171-320-11	168
ТС171-320-12	168
ТЧ25-3	102
ТЧ25-4	102
ТЧ25-5	102
ТЧ25-6	102
ТЧ25-7	102
ТЧ25-8	102
ТЧ25-9	102
ТЧ25-10	102
ТЧ25-11	102
ТЧ25-12	102
ТЧ25С-5	102
ТЧ25С-6	102
ТЧ25С-7	102
ТЧ25С-8	102
ТЧ40-3	102
ТЧ40-4	102
ТЧ40-5	102
ТЧ40-6	102
ТЧ40-7	102
ТЧ40-8	102
ТЧ40-9	102

Окончание перечня

Тип прибора	Стр.
ТЧ40-10	102
ТЧ40-11	102
ТЧ40-12	102
ТЧ50-3	102
ТЧ50-4	102
ТЧ50-5	104
ТЧ50-6	104
ТЧ50-7	104
ТЧ50-8	104
ТЧ50-9	104
ТЧ50-10	104
ТЧ50-11	104
ТЧ50-12	104
ТЧ50С-5	104
ТЧ50С-6	104
ТЧ50С-7	104
ТЧ50С-8	104
ТЧ63-3	104
ТЧ63-4	104
ТЧ63-5	104
ТЧ63-6	104
ТЧ63-7	104
ТЧ63-8	104
ТЧ63-9	104
ТЧ63-10	104
ТЧ63-11	104
ТЧ63-12	104
ТЧ80-3	104
ТЧ80-4	104
ТЧ80-5	104
ТЧ80-6	104
ТЧ80-7	104
ТЧ80-8	104
ТЧ80-9	104
ТЧ80-10	104
ТЧ80-11	104
ТЧ80-12	104
ТЧ100-3	104
ТЧ100-4	104
ТЧ100-5	106
ТЧ100-6	106
ТЧ100-7	106
ТЧ100-8	106
ТЧ100-9	106
ТЧ100-10	106
ТЧ100-11	106
ТЧ100-12	106
ТЧ100С-5	106
ТЧ100С-6	106
ТЧ100С-7	106
ТЧ100С-8	106
ТЧ125-3	106
ТЧ125-4	106
ТЧ125-5	106
ТЧ125-6	106
ТЧ125-7	106
ТЧ125-8	106
ТЧ125-9	106
ТЧ125-10	106
ТЧ125-11	106
ТЧ125-12	106

Список литературы

Горохов В. А., Щедрин М. Б. Физические основы применения тиристоров в импульсных схемах. – М.: Сов. радио, 1972. – 304 с.

Чебовский О. Г., Моисеев Л. Г., Сахаров Ю. В. Силовые полупроводниковые приборы: Справочник. – М.: Энергия, 1985. – 400 с.

Полупроводниковые приборы. Диоды и тиристоры: Справочник/В. А. Аронов, А. В. Баюков, А. А. Зайцев и др.; Под общ. ред. Н. Н. Горюнова. – М.: Энергоиздат, 1982. – 904 с.

Замятин В. Я., Кондратьев Б. В. Тиристоры. – М.: Сов. радио, 1980. – 64 с.

Тиристоры (технический справочник) /Под ред. В. А. Лабунцова, С. Г. Обухова, А. Ф. Свиридова: Пер. с англ. – М.: Энергия, 1971. – 560 с.

Кублановский Я. С. Тиристорные устройства. – М.: Энергия, 1978. – 96 с.

Писарев А. Л., Деткин Л. П. Управление тиристорными преобразователями (системы импульсно-фазового управления.) – М.: Энергия, 1974. – 104 с.

Поскробко А. А., Братолюбов В. Б. Бесконтактные коммутирующие полупроводниковые устройства на переменном токе. – М.: Энергия, 1978. – 192 с.

Бруфман С. С., Трофимов Н. А. Тиристорные переключатели переменного тока. – М.: Энергия, 1960. – 64 с.

Замятин В. Я., Кондратьев Б. В., Петухов В. М. Мощные полупроводниковые приборы. Тиристоры: Справочник. – М.: Радио и связь, 1987.

Глицевич А. Б., Зайцев А. А. и др. Полупроводниковые приборы. Диоды выпрямительные. Стабилитроны. Тиристоры: Справочник. – М.: Радио и связь, 1989.

Белов А. Г. Высокочастотные тиристорно-транзисторные преобразователи постоянного напряжения. – М.: Энергоиздат, 1987.

Димитренко Л. П. Тиристорные релейные и регулирующие устройства. – М.: Энергоатомиздат, 1988.

Содержание

Предисловие 3
Общие сведения о тиристорах 4
Классификация тиристоров 15
Условные обозначения тиристоров 16
Система параметров тиристоров 21
Таблицы параметров тиристоров 32
Таблица 1. Динисторы 32
Таблица 2. Тиристоры низкочастотные 34
Таблица 3. Тиристоры высокочастотные 100
Таблица 4. Тиристоры быстродействующие 108
Таблица 5. Тиристоры импульсные малой мощности 126
Таблица 6. Тиристоры импульсные средней и большой мощности . . . 128
Таблица 7. Тиристоры запираемые 138
Таблица 8. Тиристоры комбинированно-выключаемые 142
Таблица 9. Симисторы 144
Таблица 10. Тиристоры-диоды 168
Таблица 11. Тиристоры лавинные 172
Таблица 12. Оптотиристоры 176
Таблица 13. Модули тиристорные 182
Таблица 14. Модули тиристорно-диодные 190
Таблица 15. Модули диодно-тиристорные 194
Таблица 16. Модули оптотиристорные 200
Таблица 17. Модули оптотиристорно-диодные 204
Таблица 18. Модули диодно-оптотиристорные 208
Некоторые рекомендации по монтажу тиристоров 212
Как пользоваться справочником 214
Основные нормативно-технические документы по тиристорам 214
Габаритные чертежи тиристоров 215
Перечень тиристоров, помещенных в справочнике 236
Список литературы 269

Тиристоры: Справочник/О. П. Григорьев, В. Я. Замятин,
Т 44 Б. В. Кондратьев, С. Л. Пожидаев. – М.: Радио и связь, 1990.
– 272 с.: ил. – (Массовая радиобиблиотека; Вып. 1155).

ISBN 5-256-00660-6.

В табличной форме приведены сведения об основных электрнческих параметрах, предельно допустимых режимах работы современной номенклатуры тиристоров, выпускаемых отечественной промышленностью. Даны габаритные чертежи и цоколевки.

Для широкого круга радиолюбителей.

Т $\frac{2302030300\text{-}147}{046\,(1)\text{-}90}$ 71-90

ББК 32.852.3

Справочное издание

Массовая радиобиблиотека. Вып. 1155

ГРИГОРЬЕВ ОЛЕГ ПЕТРОВИЧ, ЗАМЯТИН ВЛАДИМИР ЯКОВЛЕВИЧ,
КОНДРАТЬЕВ БОРИС ВЛАДИМИРОВИЧ, ПОЖИДАЕВ СЕРГЕЙ ЛЕОНИДОВИЧ

ТИРИСТОРЫ

Справочник

Руководитель группы МРБ И. Н. Суслова
Редактор Т. В. Жукова
Художественный редактор Н. С. Шеин
Обложка художника А. С. Дзуцева
Технический редактор Г. З. Кузнецова
Корректор Л. А. Будаицева

ИБ № 1820

Подписано в печать с оригинал-макета 14.05.90. Формат 60×88¹/₁₆. Бумага газетная. Гарнитура «Пресс-роман». Печать офсетная. Усл. печ. л. 16,66. Усл. кр.-отт. 16,91. Уч.-изд. л. 16,61. Тираж 175 000 экз. (4 завод 125 001—175 000 экз.) Изд. № 22463. Зак. № 252. Цена 1 р. 50 к.

Издательство «Радио и связь», 101000 Москва, Почтамт, а/я 693

Московская типография № 4 Государственного комитета СССР по печати.
Москва, 129041, Б. Переяславская, 46.

МрБ Массовая радио библиотека

Основана в 1947 году
Выпуск 1155

ТИРИСТОРЫ

Справочник

Москва
«Радио и связь 1990

ББК 32.852.3
Т 44
УДК 621.382.333.4.011.222.072.1 (035)

АВТОРЫ: О. П. ГРИГОРЬЕВ, В. Я. ЗАМЯТИН, Б. В. КОНДРАТЬЕВ, С. Л. ПОЖИДАЕВ

Редакционная коллегия:
В. Г. Белкин, С. А. Бирюков, В. Г. Борисов, В. М. Бондаренко, Е. Н. Геништа, А. В. Гороховский, С. А. Ельяшкевич, И. П. Жеребцов, В. Т. Поляков, А. Д. Смирнов, Ф. И. Тарасов, О. П. Фролов, Ю. А. Хотунцев, Н. И. Чистяков

Рецензент В. А. Неловко

Т $\frac{2302030300\text{-}147}{046\,(01)\text{-}90}$ 71-90

ISBN 5-256-00660-6

© Григорьев О. П., Замятин В. Я., Кондратьев Б. В., Пожидаев С. Л., 1990

Предисловие

Дискретные полупроводниковые приборы (диоды, транзисторы и тиристоры) являются изделиями элементной базы, наиболее широко применяющимися в радиоэлектронной и электротехнической аппаратуре.

В справочнике приводятся электрические и эксплуатационные параметры и характеристики тиристоров, основные сведения о них, современная классификация, условные графические изображения, система параметров. От предшествующих справочников настоящий отличается тем, что в него включены все тиристоры независимо от мощности, которые изготавливаются или в недавнем прошлом изготавливались отечественной промышленностью. Справочник содержит представленные в табличной форме основные электрические, временные и тепловые параметры тиристоров, а также предельно допустимые режимы в эксплуатации. В отдельный раздел выделены габаритные и присоединительные размеры приборов.

Для удобства пользования тиристоры сгруппированы по функциональным видам и группам. В каждой таблице приборы расположены по мере возрастания тока в открытом состоянии (среднего, действующего или импульсного).

В краткой форме изложены принципы работы тиристоров, рассмотрены их основные рабочие состояния. Даны некоторые рекомендации по их выбору и применению в аппаратуре.

Так как в процессе производства и эксплуатации приборов в техническую документацию вносятся изменения, касающиеся электрических параметров и режимов их работы, то приведенные в справочнике данные следует использовать главным образом для выбора необходимого типа приборов или для поиска ориентировочной его замены. Применение конкретного прибора должно производиться в строгом соответствии с техническими условиями на него.

В справочнике подробно изложена система параметров тиристоров. Для общего представления о характере изменения параметров от электрических и тепловых режимов эксплуатации в этом разделе приведен полный комплект зависимостей на примере конкретного типа тиристора.

Справочник рассчитан на широкий круг радиолюбителей и может быть полезен специалистам для предварительного выбора тиристоров при разработке конкретных схем применения.

ОБЩИЕ СВЕДЕНИЯ О ТИРИСТОРАХ

Основой тиристора, определяющей его параметры и характеристики, является многослойная полупроводниковая структура, состоящая из четырех чередующихся слоев р и n типа проводимости $p_1 = n_1 = p_2 = n_2$, образующих три электроино-дырочных перехода j_1, j_2 и j_3 (рис. 1). Внешние слои p_1 и n_2 и переходы j_1 и j_3 принято называть эмиттерными, внутренние слои n_1 и p_2 – базовыми, а цеитральный переход j_2 – коллекторным. Структура тиристора рассчитана так, что взаимодействие между слоями при приложении напряжения различного направления дает вольт-амперную характеристику (ВАХ) с отрицательным участком (рис. 2).

Тиристор – полупроводииковый ключевой элемент, характеризующийся тремя основными рабочими состояниями: закрытым, когда он блокирует приложенное прямое напряжение; непроводящим, когда он блокирует приложенное обратное иапряжение; открытым, когда он проводит основной ток. При переходе тиристора из закрытого состояния в открытое или наоборот имеют место переходные процессы включения и выключения соответственно.

Трехэлектродный тиристор включается с помощью импульсов управления, подаваемых на управляющий электрод, двухэлектродный (динистор) – подачей прямого напряжеиия включения. Поскольку динисторы составляют весьма малую часть от всей номенклатуры тиристоров, то далее описание общих сведений о тиристорах приводится для трехэлектродных приборов.

Основные рабочие состояния тиристора и переходные процессы между ними показаны на рис. 3, 4.

Закрытое и непроводящее состояиия. Эти состояния хорошо описываются ВАХ при разомкнутой цепи управления (рис. 5). В закрытом состоянии работает обратносмещенный центральный коллекторный переход j_2, в непроводящем – обратносмещенные крайние эмиттерные переходы j_1 и j_3. Значения параметров в этих состояниях определяются геометрией миогослойной полупроводниковой структуры, используемой защитой выходов p-n переходов на поверхность структуры, а

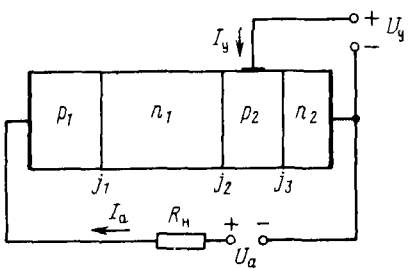

Рис. 1. Модель полупроводниковой структуры тиристора

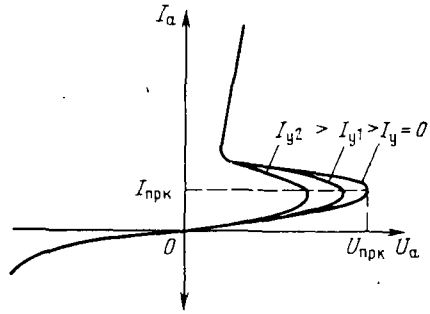

Рис. 2. Типичная ВАХ тиристора

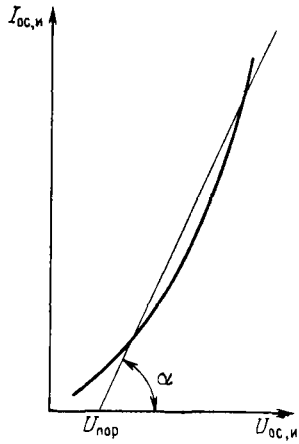

Рис. 3. Вольт-амперная характеристика тиристора в открытом состоянии

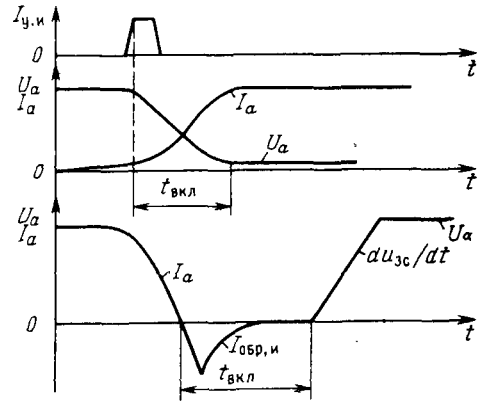

Рис. 4. Переходные процессы включения и выключения

также поверхностными свойствами выпрямительного элемента. Необходимо отметить, что ВАХ имеют большой (от одного до трех порядков) технологический разброс при фиксированной температуре перехода $T_п$. Поэтому корреляционные связи установить невозможно. Рисунок 5 показывает только характер взаимосвязей параметров по напряжению с параметрами по току при различной температуре.

Определяющим фактором, влияющим на значения параметров в закрытом и непроводящем состояниях, является температурный режим. С увеличением температуры перехода $T_п$ ток в закрытом состоянии $I_{зс}$ и обратный ток $I_{обр}$ возрастают, а напряжение переключения $U_{прк}$ и напряжение пробоя $U_{проб}$ уменьшаются. На практике (в ТУ) установлены нормы на $I_{зс}$ и $I_{обр}$ при фиксированных значениях соответствующих напряжений, которые определяются как запас (0,7 . . . 0,8) $U_{прк}$ и $U_{проб}$ при нормальной и максимально допустимой ($T_{п\,max}$) температурах перехода. Из-за большого технологического разброса зависимости $I_{зс} = f(T_п)$ и $I_{обр} = f(T_п)$ в ТУ и информационных материалах не приводятся.

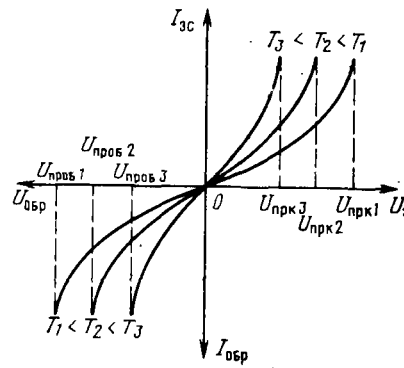

Рис. 5. Вольт-амперные характеристики тиристора в закрытом и непроводящем состояниях при разомкнутой цепи управления

Открытое (проводящее) состояние. Когда тиристор находится в открытом состоянии, все его p-n переходы смещены в прямом направлении и сопротивление прямому току минимально. Тиристор работает при высоких плотностях тока (порядка сотен ампер на квадратный сантиметр, т. е. при высоком уровне инжекции неосновных носителей заряда. При высоком уровне инжекции два из трех прямосмещенных переходов (крайние) имеют обычно близкие, но противоположные по знаку, значения падения напряжения. Следовательно, в полное напряжение в открытом состоянии U_{oc} вносит вклад только один коллекторный переход.

Открытое состояние в общем виде описывается системой трех уравнений – переноса зарядов, непрерывности и Пуассона, – связывающих концентрации зарядов и их изменения, дрейфовые и диффузионные составляющие тока и электрические свойства p-n переходов и многослойной структуры. Напрямую система этих уравнений не решается. Существует несколько моделей ее решения, из которых наиболее удобной является модель, предложенная японским ученым Кокозой:

$$U_{oc} = 2{,}36 \cdot 10^{-2} \sqrt{J} \exp\left(W_n / 2\sqrt{\tau_p D_p}\right),$$

где J – плотность тока; W_n – эффективная толщина n базы; τ_p – время жизни дырок в n базе; D_p – коэффициент диффузии дырок.

Эта модель хорошо работает для плотностей тока в диапазоне от 100 до 400 А/см² и имеет достаточную сходимость с реальными ВАХ в открытом состоянии, которые показаны на рис. 6 для тиристоров типов Т151-100 и Т143-500. В представленном выражении τ_p и D_p зависят от температуры, но зависимость эта является не определяющей, т. к. τ_p и D_p находятся под знаком радикала и в показателе экспоненты. Основной является зависимость от плотности тока или от нагрузки, что и подтверждают реальные ВАХ в открытом состоянии; U_{oc} определяется геометрией полупроводниковой структуры (решающей является эффективная толщина n базы), конструкцией выпрямительного элемента и видом контактов (паяные или прижимные).

Переходной процесс включения. Этот процесс характеризуется тремя параметрами: временем задержки $t_{зд}$, временем нарастания $t_{нар}$ и временем включения $t_{вкл}$, которые связаны отношением: $t_{вкл} = t_{зд} + t_{нар}$. Эти па-

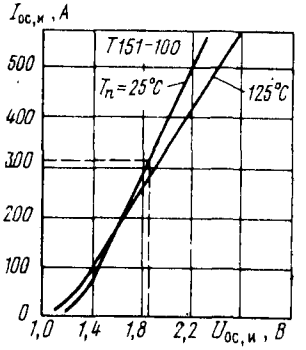

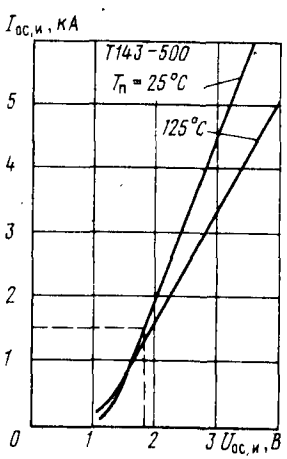

Рис. 6. Реальные ВАХ тиристоров в открытом состоянии

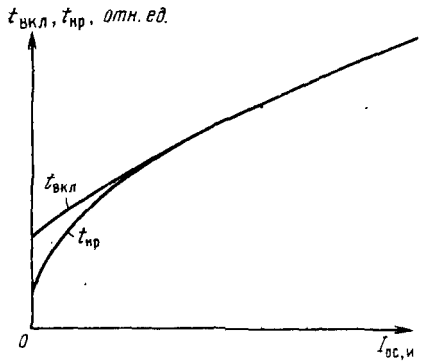

Рис. 7. Зависимость времени включения и нарастания от тока в открытом состоянии

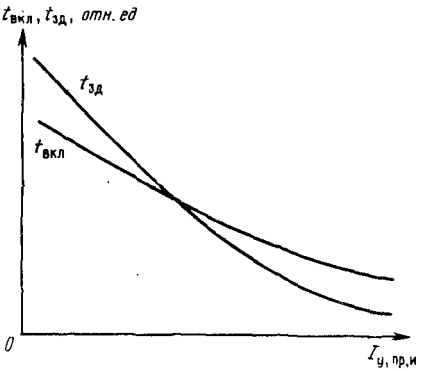

Рис. 8. Зависимость времени включения и задержки от тока управления

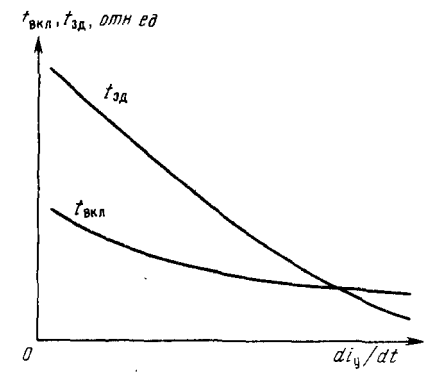

Рис. 9. Зависимость времени включения и задержки от скорости нарастания импульса тока управления

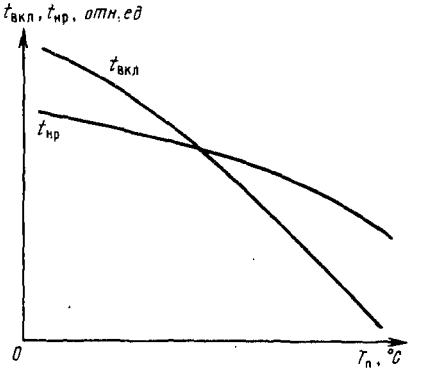

Рис. 10. Зависимость времени включения и нарастания от температуры перехода

раметры зависят в основном от четырех режимных параметров (рис. 7 – 10). Для различных групп тиристоров указанные зависимости хотя и имеют одинаковый характер, но имеют и качественные различия. У низкочастотных тиристоров параметры переходного процесса изменяются в меньших пределах, т. е. они менее чувствительны к режиму. Импульсные же тиристоры характеризуются большими диапазонами изменений.

Переходный процесс включения, или, иными словами, время протекания его, зависит от характера нагрузки, на которую работает прибор, и стойкости его к эффекту $di_{ос}/dt$. При индуктивной нагрузке $di_{ос}/dt$ определяется индуктивностью. В этом случае ток через тиристор нарастает медленно, а напряжение спадает быстро. Этот режим характеризуется малыми потерями при включении. При этом тиристор

включается на большой площади. Работа в таком режиме с точки зрения возникновения отказа на переходном процессе включения не опасна.

При активной нагрузке стойкость тиристора к эффекту di_{oc}/dt определяется самим прибором, т.е. конструкцией его электрода управления и способностью включаться как можно на большей площади. В таком режиме ток нарастает быстро, и при включении может быть выделена большая мощность. В практике применения импульсных тиристоров часто встречаются отказы, вызванные локализацией тока в одной точке и в результате приводящие к тепловому пробою. Здесь переходный процесс включения в сильной степени зависит от напряжения, при котором включается тиристор, и от параметров импульса тока управления (его амплитуды и скорости нарастания). Для исключения такого вида отказов в конструкции импульсных тиристоров применяются разветвленные электроды управления и сложные (двух- и трехступенчатые) механизмы управления.

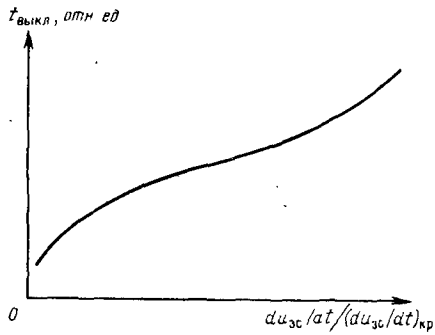

Рис. 11. Зависимость времени выключения от напряжения в закрытом состоянии

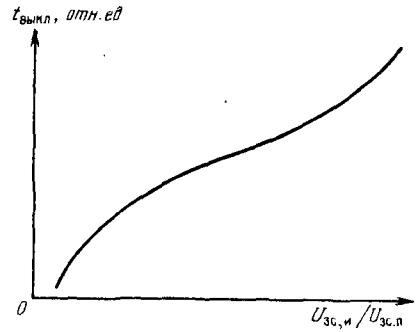

Рис. 12. Зависимость времени выключения от скорости нарастания напряжения в закрытом состоянии

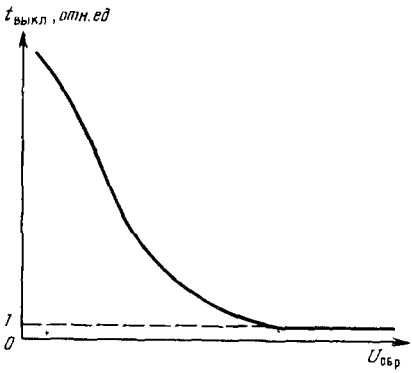

Рис. 13. Зависимость времени выключения от обратного напряжения

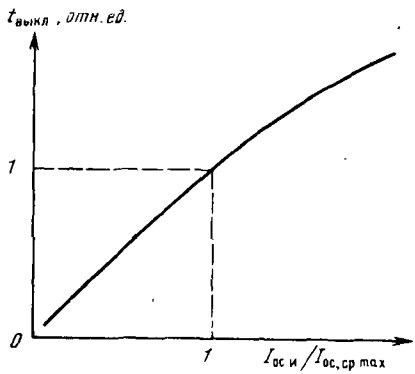

Рис. 14. Зависимость времени выключения от тока в открытом состоянии

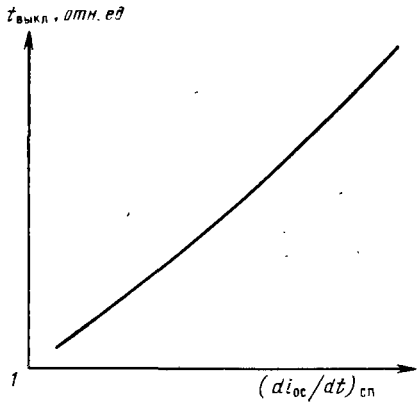

Рис. 15. Зависимость времени выключения от скорости спада тока в открытом состоянии

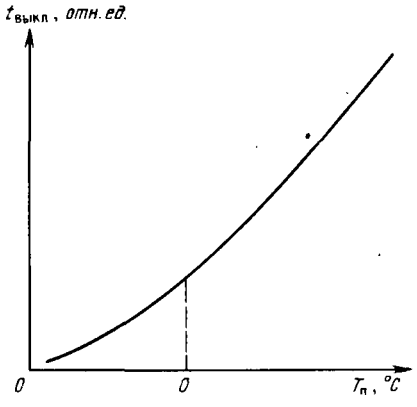

Рис. 16. Зависимость времени выключения от температуры перехода

Переходный процесс выключения. Этот процесс характеризуется комплексным воздействием на тиристор практически всех параметров режима. Здесь имеют место прохождение импульса тока в открытом состоянии, воздействие обратного напряжения и последующее через время выключения воздействие импульсного напряжения в закрытом состоянии с определенной скоростью его нарастания. Влияние параметров режима и температуры на время выключения показано на рис. 11–16.

Наиболее сильно $t_{выкл}$ зависит от импульсного напряжения в закрытом состоянии и скорости его нарастания, обратного напряжения в диапазоне до 100 В и температуры перехода.

Отказы на переходном процессе выключения в основном обусловлены воздействием импульсного напряжения в закрытом состоянии и скоростью его нарастания, а также выбросом обратного тока большой амплитуды (иногда сравнимой с амплитудой тока в открытом состоянии) при выключении обратным напряжением.

Время выключения $t_{выкл}$ характеризует инерционность выключения тиристора как ключевого элемента. Эта инерционность тиристора является причиной полных отказов приборов при эксплуатации. При этом необходимо отметить, что не существует какого-то критериального параметра, который бы позволил определить время наступления отказа на переходных процессах.

Параметры тиристоров, как и многих других полупроводниковых приборов, в значительной степени зависят от электрических и тепловых режимов эксплуатации. Поэтому для обеспечения надежной их работы в аппаратуре необходимо эти зависимости учитывать. Для учета характера изменения параметров от режима на примере тиристора типа ТБ151-50 на рис. 17–30 показано изменение его параметров.

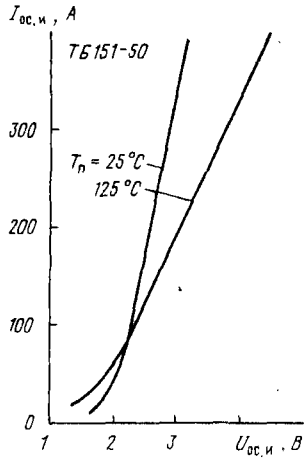

Рис. 17. Вольт-амперные характеристики в открытом состоянии

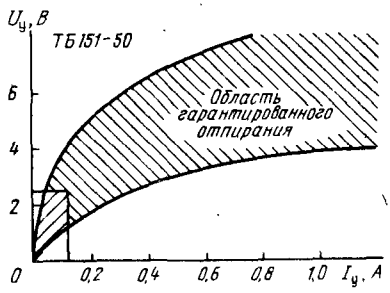

Рис. 18. Статическая диаграмма цепи управления

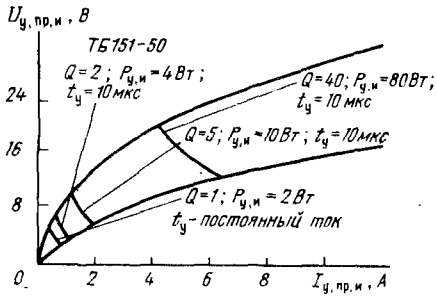

Рис. 19. Динамическая диаграмма цепи управления

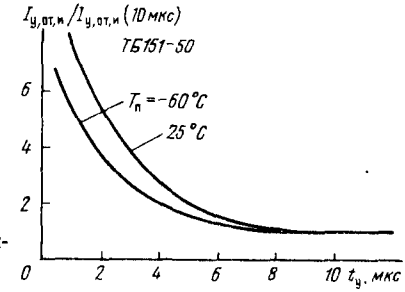

Рис. 20. Зависимость импульсного отпирающего тока управления от длительности импульса

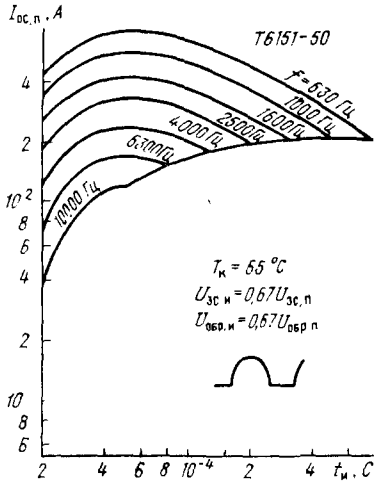

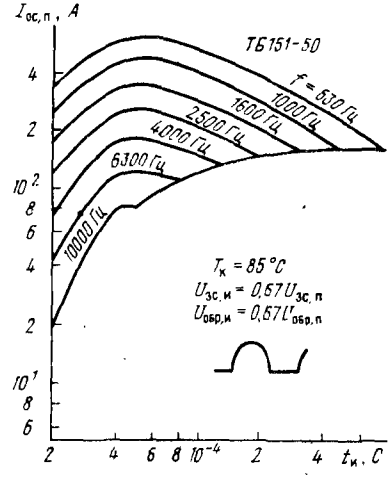

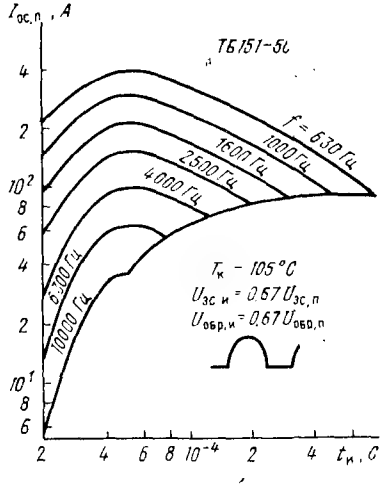

Рис. 21. Частотно-импульсные характеристики для тока синусоидальной формы

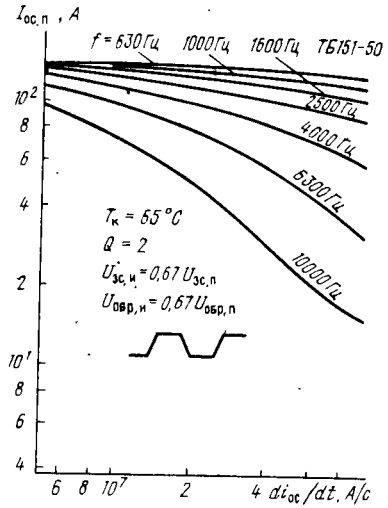

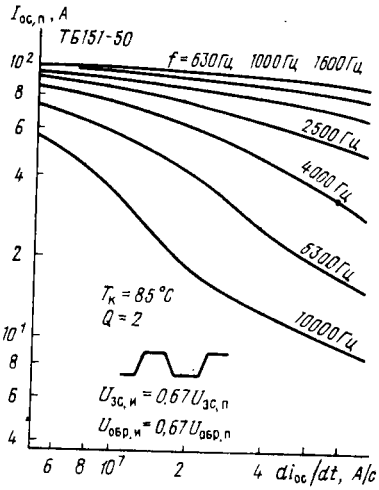

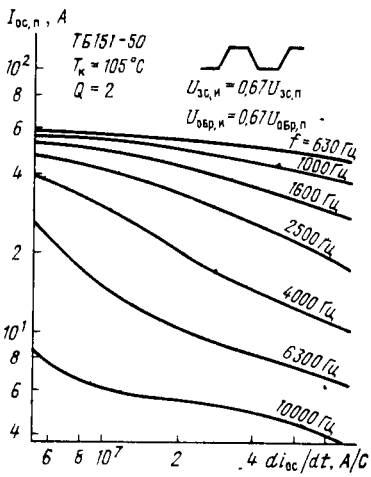

Рис. 22. Частотно-импульсные характеристики для тока трапецеидальной формы

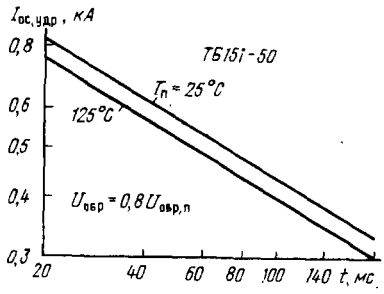

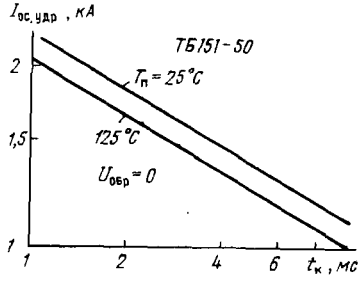

Рис. 23. Перегрузочные характеристики тиристора

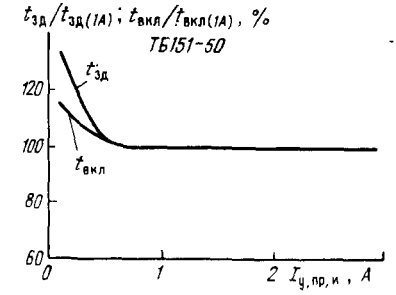

Рис. 24. Зависимость времени включения и задержки от тока управления

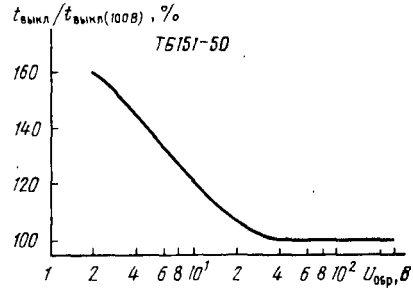

Рис. 25. Зависимость времени выключения от обратного напряжения

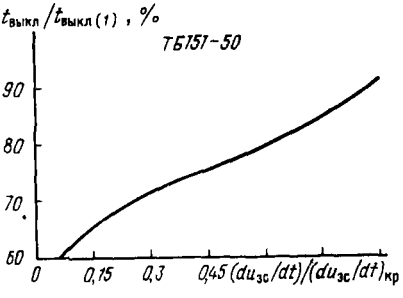

Рис. 26. Зависимость времени выключения от скорости нарастаиия напряжения в закрытом состоянии

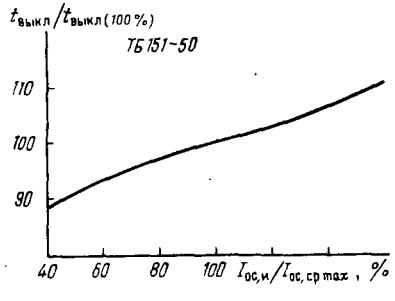

Рис. 27. Зависимость времени выключения от тока в открытом состоянии

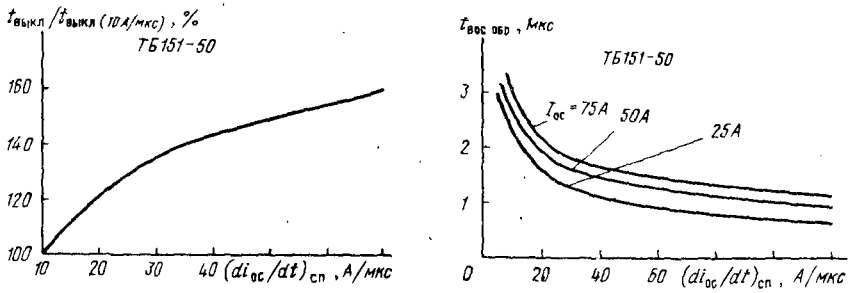

Рис. 28. Зависимость времени выключения и времени обратного восстановления от скорости спада тока в открытом состоянии

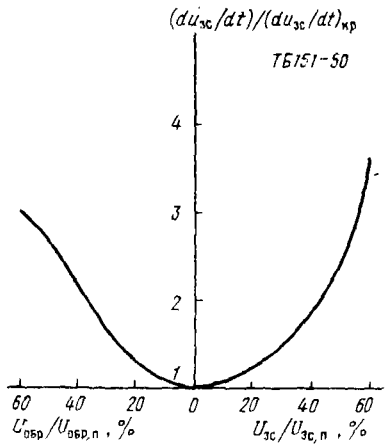

Рис. 29. Зависимость скорости нарастания напряжения в закрытом состоянии от уровня этого напряжения

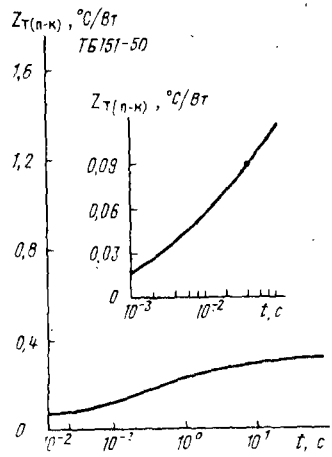

Рис. 30. Динамическая тепловая характеристика тиристора

КЛАССИФИКАЦИЯ ТИРИСТОРОВ

В процессе развития тиристоров изменялась их классификация. Приведенная здесь классификация отражает последние достижения в этой области полупроводникового приборостроения и по мнению авторов книги наиболее удобна для самых различных потребителей.

В зависимости от характера вольт-амперной характеристики и способа управления тиристоры подразделяются на:

диодные тиристоры (динисторы) – имеют два вывода и переключаются в открытое состояние импульсами напряжения заданной амплитуды;

триодные тиристоры (тиристоры) – не проводящие в обратном направлении, включаются импульсами тока управления, а выключаются либо подачей обратного напряжения, либо прерыванием тока в открытом состоянии. Тиристоры в зависимости от коммутационных параметров подразделяют на низкочастотные ($t_{выкл}$ более 50 мкс, $(di_{oc}/dt)_{кр}$ не более 100 А/мкс), высокочастотные ($t_{выкл}$ не более 63 мкс, $(di_{oc}/dt)_{кр}$ не более 100 А/мкс), быстродействующие ($t_{выкл}$ не более 63 мкс, $(di_{oc}/dt)_{кр}$ от 100 до 800...1250 А/мкс), импульсные (специальные тиристоры для импульсных режимов работы);

запираемые тиристоры – выключаются с помощью импульсов тока управления (отличаются малыми значениями времени выключения при равной энергетике с триодными тиристорами);

комбинированно-выключаемые тиристоры – выключаются с помощью импульса тока управления при одновременном воздействии обратного анодного напряжения. У этих тиристоров время выключения несколько превышает время выключения запираемых;

тиристоры-диоды – являются эквивалентом встречно-параллельного соединения тиристора и диода;

симметричные тиристоры (симисторы) – являются эквивалентом встречно-параллельного соединения двух тиристоров и способны пропускать ток в открытом состоянии как в прямом, так и в обратном направлениях. Включается симистор однополярными и разнополярными импульсами тока управления;

лавинные тиристоры – имеют лавинную вольт-амперную характеристику и обладают повышенной устойчивостью к перенапряжениям;

оптронные тиристоры (оптотиристоры) – управляются с помощью светового сигнала от светодиода, расположенного внутри корпуса прибора. Оптотиристоры обладают повышенной помехоустойчивостью, так как их цепь управления гальванически развязана с сильноточной анодной цепью.

Перспективным направлением миниатюризации аппаратуры является интеграция дискретных полупроводниковых приборов. Поэтому в справочник включены модули на основе силовых тиристоров – одновидовые (тиристорные и оптотиристорные) и комбинированные (с диодами). Модули состоят из двух выпрямительных элементов, определенным образом соединенных между собой.

Условные графические обозначения тиристоров приведены в следующей таблице:

Прибор	Обозначение
Динистор	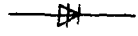
Тиристор, лавинный тиристор, управляемые по катоду	

Окончание табл.

Прибор	Обозначение
Запираемый тиристор, комбинированно-выключаемый тиристор	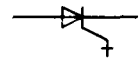
Симистор	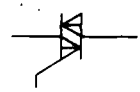
Тиристор-диод	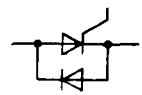
Оптотиристор	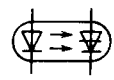

УСЛОВНЫЕ ОБОЗНАЧЕНИЯ ТИРИСТОРОВ

По мере создания и освоения новых видов и классификационных групп тиристоров развивалась и совершенствовалась система их условных обозначений. Так после 1968 г. она трижды изменялась.

В настоящее время в эксплуатации находится большое количество тиристоров, имеющих различные обозначение и маркировку. Поэтому для эквивалентной замены отказавших, устаревших или ранее разработанных приборов представляется целесообразным проследить процесс изменения систем условных обозначений. Необходимо отметить, что с самого начала разработок и производства тиристоров сложились две системы условных обозначений, которые с определенными изменениями действуют и в настоящее время.

Для тиристоров малой и средней мощностей, а также для импульсных тиристоров со средним током в открытом состоянии до 20 А условные обозначения в различные периоды регламентировались ГОСТ 10862–64 и ГОСТ 10862–72.

В соответствий с ГОСТ 10862–64 приборам присваивались обозначения типов из трех элементов:

первый элемент – буква или цифра, обозначающая исходный материал: К или 2 – кремний;

второй элемент – буква, обозначающая вид прибора: Н – динистор, У – тиристор;

третий элемент – число, обозначающее назначение или электрические свойства прибора: от 101 до 199 – малой мощности; от 201 до 299 – средней мощности; от 301 до 399 – большой мощности.

Для обозначения сочетания основных параметров введен четвертый элемент – буквы А, Б, В и т. д.

Пример условного обозначения по ГОСТ 10862–64:

КУ201А – кремниевый тиристор средней мощности с сочетанием параметров А.

Начиная с 1973 г. вновь разработанным тиристорам присваивались обозначения по ГОСТ 10862–72, состоящие также из четырех элементов:

первый элемент – буква или цифра, обозначающие исходный материал: Г или 1 – германий; К или 2 – кремний; А или 3 – арсенид галлия;

второй элемент – буква, обозначающая вид прибора: Н – динистор, У – тиристор;

третий элемент – число, обозначающее назначение и качественные свойства приборов, а также порядковый номер разработки. Так:

от 101 до 199 – динисторы или тиристоры малой мощности со средним (постоянным) током в открытом состоянии менее 0,3 А;

от 201 до 299 – динисторы и тиристоры средней мощности со средним (постоянным) током в открытом состоянии от 0,3 до 10 А;

от 301 до 399 – запираемые тиристоры малой мощности с запираемым током менее 0,3 А;

от 401 до 499 – запираемые тиристоры средней мощности с запираемым током от 0,3 до 10 А;

от 501 до 599 – симисторы малой мощности с действующим током до 0,3 А;

от 601 до 699 – симисторы средней мощности с действующим током от 0,3 до 10 А.

Назначение четвертого элемента и его обозначение остались прежними. В 1985 г. для обозначения мощных импульсных тиристоров со средним (постоянным) током в открытом состоянии до 20 А и импульсным током в открытом состоянии 100 А и более введены в третьем элементе числа от 701 до 799.

Условные обозначения силовых тиристоров (со средним током в открытом состоянии 10 А и более) регламентировались ГОСТ 14069–68, ГОСТ 14069–72, ГОСТ 20859–75, ГОСТ 20859–79. До 1968 г. обозначения этих тиристоров состояли из следующих элементов:

первый элемент – группа букв, обозначающих вид тиристора (ВКУ, ВКДУ, ВКДУС, где В – вентиль, К – кремниевый, У – управляемый, Д – диффузионный, С – симметричный). После букв могла следовать цифра, обозначающая номер конструктивного исполнения. Для приборов с водяным охлаждением в группу букв вводилась буква В (ВКДУВ);

второй элемент – число, равное значению номинального тока в амперах;

третий элемент – число, обозначающее класс по номинальному напряжению (сотни вольт);

четвертый элемент – число, равное значению (среднему) напряжения в открытом состоянии при номинальном токе. Число в четвертом элементе можно было заменять буквой, соответствующей группе по напряжению в открытом состоянии:

Группа	А	Б	В	Г
$U_{ос}$, В	$\leqslant 0{,}65$	$0{,}65 \leqslant 0{,}75$	$0{,}75 \leqslant 0{,}85$	$0{,}85 \leqslant 1{,}4$

Пример условного обозначения:

ВКДУ 150-4-0,65 или ВКДУ 150-4А – вентиль кремниевый диффузионный управляемый на номинальный ток 150 А, номинальное напряжение 400 В, среднее значение напряжения в открытом состоянии 0,65 В.

ГОСТ 14069–68 ввел некоторые коррективы в рассмотренную систему. В первом элементе группы букв заменены на следующие: Т – тиристор, ТС – симистор, ТЛ – тиристор лавинный. Введен дополнительный пятый элемент – римские циф-

ры, обозначающие группы по времени выключения при температуре 25° С: I – ие более 25 мкс, II – от 25 до 70 мкс, III – от 70 до 250 мкс.

Пример условного обозначения по ГОСТ 14069–68:

Т10-4-0,75-II – тиристор на иоминальный ток 10 А, номинальное напряжение 400 В, среднее значение напряжения в открытом состоянии 0,75 В, время выключения от 25 до 70 мкс.

ГОСТ 14069–72 установил новую систему условных обозначеиий силовых тиристоров, сохранившую структуру условного обозначения по ГОСТ 14068–68:

первый элемент – буква или группа букв, обозначающих вид (Т – тиристор; ТС – симистор; ТЛ – тиристор лавиниый). Для приборов с водяным охлаждением вводится буква В (ТВ или ТЛВ);

второй элемент – буква Ч (для высокочастотиых тиристоров);

третий элемент – цифра (от 2 до 9), обозначающая номер конструктивного исполнения приборов на одинаковое значение тока (для первого исполнения цифра 1 не указывается);

четвертый элемент – число, равное значению предельного тока в открытом состоянии в амперах. Между третьим и четвертым элементами (если введен третий) ставится дефис;

пятый элемент – число, обозначающее класс по повторяющемуся напряжению (сотни вольт);

шестой элемент – группа цифр, из которых первая обозначает группу по $(du_{зс}/dt)_{кр}$, вторая – группу по $t_{выкл}$, третья – группу по $(di_{ос}/dt)_{кр}$.

Обозначение классификационных параметров по ГОСТ 14069–72:

Условное обозначение группы	Классификационный параметр (ГОСТ 14069–72)		
	$(du_{зс}/dt)_{кр}$ В/мкс, ие менее	$t_{выкл}$, мкс не более	$(di_{ос}/dt)_{кр}$, А/мкс, не менее
0	Не нормируется		
1	20	250	20
2	50	150	40
3	100	100	70
4	200	70	100
5	500	50	200
6	1000	30	400
7		20	600
8		15	800
9		12	1000

Маркировка тиристоров, предназначенных для параллельного соединения, дополняется значением импульсного напряжения в открытом состоянии.

Пример обозначения тиристора по ГОСТ 14069–72:

ТВ2-1000-6-121 – низкочастотный тиристор, с водяным охлаждением, второго конструктивного исполиения, на предельный ток 1000 А, повторяющееся напряжение 600 В, с критической скоростью нарастания напряжения в закрытом состоянии 20 В/мкс, временем выключения до 150 мкс и критической скоростью нарастания тока в открытом состоянии 20 А/мкс.

Система условных обозначений силовых тиристоров по ГОСТ 20859–75 практически повторяет систему ГОСТ 14069–72 со следующими дополнениями: в первом элементе добавлено обозначение оптотиристоров – ТО; во втором элементе – обозначение импульсных тиристоров – буква И; для тиристоров с обратной полярностью (катод на корпусе) после предельного тока без дефиса введена буква Х.

Начиная с 1980 г. введена новая, действующая до настоящего времени система условных обозначений унифицированных силовых полупроводниковых приборов по ГОСТ 20859–79. Буквенно-цифровой код новой системы состоит из следующих элементов:

первый элемент – буква или буквы, обозначающие вид прибора: Т – тиристор; ТЛ – лавинный тиристор; ТС – симистор; ТО – оптотиристор; ТЗ – запираемый тиристор; ТБК – комбинированно-выключаемый тиристор; ТД – тиристор-диод;

второй элемент – буква, обозначающая подвид тиристора по коммутационным характеристикам: Ч – вычокочастотный (быстровыключающийся) тиристор; Б – быстродействующий; И – импульсный;

третий элемент – цифра (от 1 до 9), обозначающая порядковый номер модификации (разработки);

четвертый элемент – цифра (от 1 до 9), обозначающая классификационный размер корпуса прибора;

Условное обозначение размера	Конструктивное исполнение (ГОСТ 20589–79)		
	Штыревое	Таблеточное	Фланцевое
	Размер шестигранника "под ключ", мм	Диаметр корпуса, мм	Диаметр окружности расположения отверстий для монтажа, мм
1	11		24
2	14	40	26
3	17	52	30
4	22	58	34
5	27	73	42
6	32	85	50
7	41	105	61
8		125	72
9			85

пятый элемент – цифра (от 0 до 5), обозначающая конструктивное исполнение;

Условное обозначение корпуса	Конструктивное исполнение ГОСТ 20589–79	Условное обозначение корпуса	Конструктивное исполнение (ГОСТ 20589–79)
0	Бескорпусное	3	Таблеточное
1	Штыревое с гибким выводом	4	Под запрессовку
2	Штыревое с жестким выводом	5	Фланцевое

шестой элемент – число, равное значению максимально допустимого среднего тока в открытом состоянии для тиристоров, лавинных тиристоров, оптотиристоров, комбинированно-выключаемых тиристоров, максимально допустимого импульсного тока для импульсных тиристоров, максимально допустимого действующего тока для симисторов и импульсного запираемого тока для запираемых тиристоров. Для тиристоров-диодов шестой элемент состоит из дроби, в числителе которой значение максимально допустимого среднего тока в открытом состоянии, а в знаменателе значение максимально допустимого среднего тока в обратном проводящем состоянии;

седьмой элемент – буква Х для приборов с обратной полярностью (основание корпуса – катод);

восьмой элемент – число, обозначающее класс по повторяющемуся импульсному напряжению в закрытом состоянии (сотни вольт);

девятый элемент – группа цифр, обозначающая сочетание классификационных параметров: $(du_{зс}/dt)_{кр}$ для низкочастотных приборов); $(du_{зс}/dt)_{кр}$ и $t_{выкл}$ для высокочастотных приборов; $(du_{зс}/dt)_{кр}$, $t_{вкл}$ и $t_{выкл}$ для быстродействующих приборов; для симисторов и тиристоров-диодов вместо $(du_{зс}/dt)_{кр}$ классификационным параметром является $(du_{зс}/dt)_{ком}$:

Условное обозначение группы	Классификационный параметр (ГОСТ 20858–79)			
	$(du/dt)_{кр}$, В/мкс, не менее	$t_{выкл}$, мкс, не более	$t_{вкл}$, мкс, не более	$(du_{зс}/dt)_{ком}$, А/м·с, не менее
0	Не нормируется			
1	20	63	4	2,5
2	50	50	3,2	4
3	100	40	2,5	6,3
4	200	32	2	10
5	320	25	1,6	16
6	500	20	1,2	25
7	1000	16	1	50
8	1600	12,5	0,63	100
9	2500	8	0,4	200

Примеры условных обозначений тиристоров по ГОСТ 20859–79:

ТЛ171-320-10-6 – тиристор лавинный первой модификации, размер шестигранника "под ключ" 41 мм, конструктивное исполнение – штыревое с гибким катодным выводом, максимально допустимый средний ток в открытом состоянии 320 А, повторяющееся импульсное напряжение в закрытом состоянии 1000 В (10-й класс), критическая скорость нарастания напряжения в закрытом состоянии 500 В/мкс;

ТБ151-63-6-445 – тиристор быстродействующий первой модификации, размер шестигранника "под ключ" 27 мм, конструктивное исполнение – штыревое с гибким катодным выводом, максимально допустимый средний ток в открытом состоянии 63 А, повторяющееся импульсное напряжение в закрытом состоянии 600 В (6-й класс), критическая скорость нарастания напряжения в закрытом состоянии 200 В/мкс (4-я группа), время выключения не более 32 мкс (4-я группа), время включения не более 1,6 мкс (5-я группа).

СИСТЕМА ПАРАМЕТРОВ ТИРИСТОРОВ

Термины, определения и условные обозначения параметров тиристоров, помещенных в справочнике, приведены в соответствии с ГОСТ 20332–84. Введение этого стандарта позволило осуществить терминологическую унификацию параметров приборов.

Термин	Буквенное обозначение		Определение
	отечественное	международное	
Параметры тиристоров и предельно допустимых режимов в закрытом состоянии			
Напряжение переключения	$U_{прк}$	$U_{(BO)}$	Основное напряжение на тиристоре в точке переключения
Напряжение включения	$U_{вкл}$	U_L	Основное напряжение на динисторе, при котором он переходит из закрытого состояния в открытое
Неповторяющееся импульсное напряжение в закрытом состоянии	$U_{зс,\,нп}$	U_{DSM}	Наибольшее мгновенное значение любого неповторяющегося переходного напряжения в закрытом состоянии
Повторяющееся импульсное напряжение в закрытом состоянии	$U_{зс,\,п}$	U_{DRM}	Наибольшее мгновенное значение напряжения в закрытом состоянии, прикладываемого к тиристору, включая все повторяющиеся переходные напряжения
Критическая скорость нарастания напряжения в закрытом состоянии	$(du_{зс}/dt)_{кр}$	$(du_D/dt)_{crit}$	Наибольшее значение скорости нарастания напряжения в закрытом состоянии, которое не вызывает переключения тиристора из закрытого состояния в открытое
Критическая скорость нарастания коммутационного напряжения	$(du_{зс}/dt)_{ком}$	$(du_D/dt)_{com}$	Наибольшее значение скорости нарастания основного напряжения, которое непосредственно после нагрузки током в открытом состоянии или в обратном проводящем состоянии в противоположном направлении не вызывает переключения тиристора из закрытого состояния в открытое
Ток переключения	$I_{прк}$	$I_{(BO)}$	Основной ток тиристора в момент переключения
Постоянный ток в закрытом состоянии	$I_{зс}$	I_D	Постоянный ток тиристора, обусловленный постоянным напряжением в закрытом состоянии
Повторяющийся импульсный ток в за-	$I_{зс,\,и}$	I_{DRM}	Импульсный ток в закрытом состоянии, обусловленный по-

Продолжение табл.

Термин	Буквенное обозначение		Определение
	отечественное	международное	
крытом состоянии			вторяющимся импульсным напряжением в закрытом состоянии
Параметры тиристоров и предельно допустимых режимов в обратном непроводящем состоянии			
Постоянное обратное напряжение	$U_{обр}$	U_R	Отрицательное постоянное анодное напряжение
Обратное напряжение пробоя	$U_{проб}$	$U_{(BR)}$	Обратное напряженне тиристора, при котором обратный ток достигает заданного значения
Неповторяющееся импульсное обратное напряжение	$U_{обр, нп}$	U_{RSM}	Наибольшее мгновенное значение неповторяющегося переходного обратного напряжения, прикладываемого к тиристору
Повторяющееся импульсное обратное напряжение	$U_{обр, п}$	U_{RRM}	Наибольшее мгновенное значение обратного напряжения, включая только повторяющиеся переходные напряжения
Постоянный обратный ток	$I_{обр}$	I_R	Постоянный анодный ток в непроводящем состоянии
Повторяющийся импульсный обратный ток	$I_{обр, п}$	I_{RRM}	Обратный ток тиристора, обусловленный повторяющимся импульсным обратным напряжением
Параметры тиристоров и предельно допустимых режимов в открытом состоянии			
Постоянное напряжение в открытом состоянии	$U_{ос}$	U_T	Основное напряжение на тиристоре, обусловленное постоянным током в открытом состоянии
Импульсное напряжение в открытом состоянии	$U_{ос, и}$	U_{TM}	Наибольшее мгновенное значение напряжения в открытом состоянии, обусловленное импульсным током в закрытом состоянии заданного значения
Пороговое напряжение	$U_{пор}$	$U_{T(TO)}$	Значение напряжения, определяемое точкой пересечения линии прямолинейной аппроксимации ВАХ открытого состояния с осью напряжения
Ток удержания	$I_{уд}$	I_H	Наименьший основной ток, необходимый для поддержания тиристора в открытом состоянии

Продолжение табл.

Термин	Буквенное обозначение		Определение
	отечественное	международное	
Ток включения	$I_{вкл}$	I_L	Наименьший основной ток, необходимый для поддержания тиристора в открытом состоянии непосредственно после окончания действия импульса тока управления после переключения тиристора из закрытого состояния в открытое
Постоянный ток в открытом состоянии	$I_{ос}$	I_T	Основной постоянный ток в открытом состоянии
Средний ток в открытом состоянии	$I_{ос, ср}$	I_{TAV}	Среднее за период значение тока в открытом состоянии
Действующий ток в открытом состоянии	$I_{ос, д}$	I_{TRMS}	
Повторяющийся импульсный ток в открытом состоянии	$I_{ос, п}$	I_{TRM}	Наибольшее мгновенное значение тока в открытом состоянии, включая все повторяющиеся переходные токи
Ток перегрузки в открытом состоянии	$I_{ос, прг}$	$I_{(OV)}$	Ток в открытом состоянии, который при длительном протекании вызвал бы превышение максимально допустимой температуры перехода, но который так ограничен по времени, что эта температура не превышается
Ударный неповторяющийся ток в открытом состоянии	$I_{ос, удр}$	I_{TSM}	Наибольший импульсный ток в открытом состоянии, протекание которого вызывает превышение максимально допустимой температуры перехода, но воздействие которого за время срока службы тиристора предполагается редким, с ограниченным числом повторений
Критическая скорость нарастания тока в открытом состоянии	$(di_{ос}/dt)_{кр}$	$(di_T/dt)_{crit}$	Наибольшее значение скорости нарастания тока в открытом состоянии, при котором тиристор остается в рабочем состоянии
Запираемый ток	$I_з$	I_{TQ}	Наибольшее значение тока в открытом состоянии, при котором обеспечивается запирание тиристора по управляющему электроду

Продолжение табл.

Термин	Буквенное обозначение		Определение
	отечественное	международное	
Динамическое сопротивление в открытом состоянии	$r_{дин}$	r_T	Сопротивление, определяемое по наклону прямой, аппроксимирующей ВАХ в открытом состоянии
Параметры тиристоров и предельно допустимых режимов в обратном проводящем состоянии			
Постоянное напряжение в обратном проводящем состоянии	$U_{пс}$	U_{RC}	
Импульсное напряжение в обратном проводящем состоянии	$U_{пс, и}$	U_{RCM}	Наибольшее мгновенное значение напряжения в обратном проводящем состоянии, обусловленное импульсным током в обратном проводящем состоянии заданного значения
Пороговое напряжение в обратном проводящем состоянии	$U_{обр, пор}$	$U_{RC(TO)}$	Значение напряжения, определяемое точкой пересечения линии прямолинейной аппроксимации ВАХ обратного проводящего состояния с осью напряжения
Постоянный ток в обратном проводящем состоянии	$I_{пс}$	I_{RC}	
Средний ток в обратном проводящем состоянии	$I_{пс, ср}$	$I_{RC(AV)}$	Среднее за период значение тока в обратном проводящем состоянии
Действующий ток в обратном проводящем состоянии	$I_{пс, д}$	$I_{RC(RMS)}$ $I_{RC\,RMS}$	
Повторяющийся импульсный ток в обратном проводящем состоянии	$I_{пс, и}$	I_{RCRM}	Наибольшее мгновенное значение тока в обратном проводящем состоянии, включая все повторяющиеся переходные токи
Ток перегрузки в обратном проводящем состоянии	$I_{пс, прг}$	$I_{RC(OV)}$	Ток в обратном проводящем состоянии, который при длительном протекании вызвал бы превышение максимально допустимой температуры перехода, но который так ограничен по времени, что эта температура не превышается

Термин	Буквенное обозначение		Определение
	отечественное	международное	
Ударный неповторяющийся ток в обратном проводящем состоянии	$I_{пс, удр}$	I_{RCSM}	Наибольший импульсный ток в обратном проводящем состоянии, протекание которого вызывает превышение максимально допустимой температуры перехода, но воздействие которого за время службы тиристора предполагается редким, с ограниченным числом повторений
Динамическое сопротивление в обратном проводящем состоянии	$r_{пс, дин}$	r_{RC}	Сопротивление, определяемое по наклону прямой, аппроксимирующей ВАХ обратного проводящего состояния
Параметры динамических процессов включения и выключения			
Время включения	$t_{вкл}$	t_{gt}, t_t	Интервал времени, в течение которого тиристор включается импульсом тока управления. (Интервал времени измеряют от момента в начале импульса тока управления до момента, когда основное напряжение понижается до заданного напряжения. Время включения может быть определено по нарастанию тока в открытом состоянии до заданного значения.)
Время задержки	$t_{зд}$ $t_{у, зд}$	t_d, t_{gd}	Интервал времени между заданным моментом в начале импульса тока управления и моментом, когда основное напряжение понижается до заданного значения, близкого к начальному
Время нарастания	$t_{нр}, t_{у, нр}$	t_r, t_{gr}	Интервал времени между моментом, когда основное напряжение понижается до значения, близкого к начальному, и моментом, когда оно достигает заданного низкого значения при включении тиристора импульсом тока управления. Примечание: в практике принято считать началом импульса тока или напряжения

Продолжение табл.

Термин	Буквенное обозначение		Определение
	отечественное	международное	
			управления момент, когда их значение достигает 0,1 от амплитуды. За время задержки считают интервал до момента спада напряжеиия до 0,9 от амплитуды или до момента возрастания тока до 0,1 от амплитуды. Время нарастания определяется в интервале спада напряжения от 0,9 до 0,1 от начального значения, а по току – от 0,1 до 0,9 от амплитуды. Время включеиия равно сумме времен задержки и нарастания
Время выключения	$t_{выкл}$	t_q	Наименьший интервал времени между моментом, когда основной ток после внешнего переключения основных цепей понизился до нуля, и моментом, когда тиристор способен выдерживать напряжение в закрытом состоянии с определенной скоростью его нарастания
Время обратного восстановлеиия	$t_{вос, обр}$	t_{rr}	Интервал времени между моментом, когда основной ток проходит через нулевое значение, изменяя направление от прямого на обратное, и моментом, когда обратный ток уменьшается с его амплитудного значения до заданного значения, или когда экстраполированный обратный ток достигает нуля
Время прямого восстановления	$t_{вос, пр}$	t_{dr}	Время, необходимое для достижения током или напряжением заданного значения после мгновенного переключения с заданного тока в обратном проводящем состоянии на заданное прямое напряжение
Время выключения по управляющему электроду	$t_{у, выкл}$	t_{gq}	Интервал времени, в который тиристор переключается из открытого состояния в закрытое с помощью импульса запирающего тока управлеиия

Продолжение табл.

Термин	Буквенное обозначение		Определение
	отечественное	международное	
Обратный ток восстановления	$I_{вос,обр}$	I_{rr}	Обратный ток тиристора, протекающий во время обратного восстановления
Ток прямого восстановлеиия	$I_{вос,пр}$	I_{dr}	Анодный ток тиристора, протекающий во время прямого восстановления
Параметры тиристоров и предельно допустимых режимов по цепи управления			
Отпирающее постоянное напряжеиие управления	$U_{у,от}$	U_{GT}	Постояниое напряжение управлення, соответствующее отпирающему постоянному току управления
Отпирающее импульсное напряжение управления	$U_{у,от,и}$	U_{GTM}	Импульсное напряжение управлеиия, соответствующее импульсному отпирающему току управления
Прямое импульсное напряжение управления	$U_{у,пр,и}$	U_{FGM}	Импульсное напряженне управления, при котором эмиттерный переход находится в открытом состоянии
Неотпирающее постоянное напряжение управления	$U_{у,нот}$	U_{GD}	Наибольшее постоянное напряжение управления, не вызывающее включения тиристора
Неотпирающее импульсное напряжение управления	$U_{у,нот,и}$	U_{GDM}	Наибольшее импульсное напряжение управления, не вызывающее включения тиристора
Запирающее постоянное напряжение управления	$U_{у,з}$	U_{GQ}	Постояниое напряжение управления, соответствующее запирающему постояиному току управления
Запирающее импульсное напряжение управления	$U_{у,з,и}$	U_{GQM}	Импульсное напряжение управления, соответствующее запирающему импульсному току управлеиия
Незапирающее постоянное напряжение управления	$U_{у,нз}$	U_{GH}	Наибольшее постоянное напряжение управления, не обеспечивающее выключение тиристора
Незапирающее импульсное напряжение управления	$U_{у,нз,и}$	U_{GHM}	Наибольшее импульсное напряжение управления, не обеспечивающее выключение тиристора
Отпирающий постоянный ток управления	$I_{у,от}$	I_{GT}	Наименьший постоянный ток управления, необходимый для включения тиристора

Продолжение табл.

Термин	Буквенное обозначение		Определение
	отечественное	международное	
Отпирающий импульсный ток управления	$I_{у, от, и}$	I_{GTM}	Наименьший импульсный ток управления, необходимый для включения тиристора
Прямой импульсный ток управления	$I_{у, пр, и}$	I_{FGM}	Импульсный ток управления, соответствующий прямому импульсному напряжению управления
Неотпирающий постоянный ток управления	$I_{у, нот}$	I_{GD}	Наибольший постоянный ток управления, не вызывающий включения тиристора
Неотпирающий импульсный ток управления	$I_{у, нот, и}$	I_{GDM}	Наибольший импульсный ток управления, не вызывающий включения тиристора
Запирающий постоянный ток управления	$I_{у, з}$	I_{GQ}	Наименьший постоянный ток управления, необходимый для выключения тиристора
Запирающий импульсный ток управления	$I_{у, з, и}$	I_{GQM}	Наименьший импульсный ток управления, необходимый для выключения тиристора
Незапирающий постоянный ток управления	$I_{у, из}$	I_{GH}	Наибольший постоянный ток управления, не вызывающий выключения тиристора
Незапирающий импульсный ток управления	$I_{у, нз, и}$	I_{HM}	Наибольший импульсный ток управления, не вызывающий выключения тиристора
Мощностные и энергетические характеристики			
Средняя рассеиваемая мощность	$P_{ср}$	P_{tot}	Сумма всех средних мощностей, рассеиваемых тиристором
Средняя рассеиваемая мощность в закрытом состоянии	$P_{эс, ср}$	P_{DAV} $P_{D(AV)}$	Произведение мгновенных значений тока и напряжения в закрытом состоянии, усредненное по всему периоду
Средняя рассеиваемая мощность в открытом состоянии	$P_{ос, ср}$	P_{TAV} $P_{T(AV)}$	Произведение мгновенных значений тока и напряжения в открытом состоянии, усредненное по всему периоду
Средняя рассеиваемая мощность в обратном непроводящем состоянии	$P_{нпс, ср}$	P_{RAV} $P_{R(AV)}$	Произведение мгновенных значений тока и напряжения в обратном непроводящем состоянии, усредненное по всему периоду
Ударная рассеиваемая мощность в	$P_{обр, удр}$	P_{RSM}	Наибольшее мгновенное значение рассеиваемой мощности в

Продолжение табл.

Термин	Буквенное обозначение		Определение
	отечественное	международное	
обратном непроводящем состоянии			обратном непроводящем состоянии в области пробоя при нагрузке одиночными импульсами тока
Средняя рассеиваемая мощность в обратном проводящем состоянии	$P_{пс, ср}$	P_{RCAV}	Произведение мгновениых значений тока и напряжения в обратном проводящем состоянии, усредненное по всему периоду
Рассеиваемая мощность при включении	$P_{вкл}$	P_{TT}	Мощность, рассеиваемая тиристором при его переключении с заданного напряжения в закрытом состоянии на заданный ток в открытом состоянии
Рассеиваемая мощность при выключении	$P_{выкл}$	P_{RQ}, P_{DQ}	Мощность, рассеиваемая тиристором во время перехода из открытого состояния в закрытое или обратное непроводящее состояние при переключении тиристора с заданного тока в открытом состоянии на заданное напряжение в закрытом состоянии противоположной полярности или на заданное обратное напряжение
Средняя рассеиваемая мощность управления	$P_{у, ср}$	$P_{G(AV)}$	Произведение мгновенных значений тока и напряжения управления, усредненное по всему периоду
Импульсная рассеиваемая мощность управления	$P_{у, и}$	P_{GM}	Произведение мгновенных значений тока и напряжения управления
Прямая рассеиваемая мощность управления	$P_{у, пр}$	P_{FG}	
Обратная рассеиваемая мощность управления	$P_{у, обр}$	P_{RG}	
Средняя энергия потерь	$E_{ср}$	E_{tot}	Сумма всех средних энергий потерь в тиристоре
Энергия потерь в открытом состоянии	$E_{ос}$	E_T	Энергия потерь, обусловленная током в открытом состоянии
Энергия потерь при включении	$E_{вкл}$	E_{TT}	Энергия потерь в тиристоре при его переключении с заданного напряжения в открытом состоянии

Продолжение табл.

Термин	Буквенное обозначение		Определение
	отечественное	международное	
			на заданный ток в открытом состоянии
Энергия потерь при выключении	$E_{выкл}$	E_{RQ}	Энергия потерь в тиристоре при его переходе из открытого состояния в закрытое или обратное непроводящее состояние при переключении тиристора с заданного тока в открытом состоянии на заданное напряжение в закрытом состоянии противоположной полярности или на заданное обратное напряжение
Тепловые параметры тиристоров			
Температура окружающей среды*	T_c	T_a	–
Температура корпуса*	$T_к$	T_c	Температура в заданной точке корпуса тиристора
Температура перехода*	$T_п$	T_j	–
Максимально допустимая температура окружающей среды*	$T_{c\,max}$	$T_{a\,max}$	–
Максимально допустимая температура перехода*	$T_{п\,max}$	$T_{j\,max}$	–
Максимально допустимая температура корпуса*	$T_{к\,max}$	$T_{c\,max}$	–
Тепловое сопротивление переход-среда	$R_{T\,п\text{-}c}$	R_{thja}	Отношение разности между температурой перехода и температурой окружающей среды к мощности, рассеиваемой тиристором в заданном режиме
Тепловое сопротивление переход-корпус	$R_{T\,п\text{-}к}$	R_{thjc}	Отношение разности между температурой перехода и температурой корпуса к мощности, рассеиваемой тиристором в заданном режиме
Тепловое сопротивление переход-анод	$R_{T\,п\text{-}A}$	R_{thjA}	
Тепловое сопротивление переход-катод	$R_{T\,п\text{-}K}$	R_{thjK}	

* Термины и обозначения, не предусмотренные ГОСТ 20332–84.

Окончание табл.

Термин	Буквенное обозначение		Определение
	отечественное	международное	
Дополнительные термины и буквенные обозначения параметров			
Скорость спада тока в открытом состоянии	$(di_{oc}/dt)_{сп}$	$(di_T/dt)_f$	
Скорость нарастания импульсного тока управления	di_y/dt	di_G/dt	
Длительность импульса тока или напряжения в закрытом состоянии	$t_{и,эс}$	t_{id}	
Длительность импульса тока или напряжения в открытом состоянии	$t_и$	t_t	
Длительность импульса тока или напряжения управления	t_y	t_G	

Примечание: Если речь идет о предельно допустимом значении параметра, то к термину добавляются слова "максимально допустимый" (ая, ое) или "минимально допустимый" (ая, ое), к буквенному обозначению добавляют индекс "max" или "min" соответственно.

ТАБЛИЦЫ ПАРАМЕТРОВ ТИРИСТОРОВ

Динисторы

Таблица 1

Тип прибора	Предельные значения параметров режима при T_c max							Электрические и временные параметры									Чертеж приложения
								при $T_c = 25°C$					при T_c max				
	$I_{ос,ср\ max}$, мА	$I_{ос,и\ max}$, А при $I_{ос,ср}$=50 мА, $t_и$=2 мкс	$U_{зс}$, В	$U_{обр}$, В	$(du_{зс}/dt)_{кр}$, В/мкс		T_c max, °C	$U_{ос}$, В	$I_{ос}$, А	$Q_{вкл}$, мкКл	$U_{отп,и}$, В при $t_и$ = 2 мкс	$t_{выкл}$, мкс	$U_{нот}$, В при $t_и$ = 2 мкс	$I_{уд}$, мА	$I_{зс}$, мА	$I_{обр}$, мА	
					T_c=25°C	T_c=100°C											
2Н102А	200	10	5	2	0,3	0,08	100	1,5	0,2	110	20	40	2	0,1...15	0,15	0,5	1
КН102А	200	10	5				85	1,5	0,2	110	20	40		0,1...15	0,15	0,5	1
2Н102Б	200	10	7	3	0,5	0,12	100	1,5	0,2	110	28	40	3	0,1...15	0,15	0,5	1
КН102Б	200	10	7				85	1,5	0,2	110	28	40		0,1...15	0,15	0,5	1
2Н102В	200	10	10	4	0,7	0,16	100	1,5	0,2	110	40	40	4	0,1...15	0,15	0,5	1
КН102Б	200	10	10				85	1,5	0,2	110	40	40		0,1...15	0,15	0,5	1
2Н102Г	200	10	14	6	0,9	0,23	100	1,5	0,2	110	56	40	6	0,1...15	0,15	0,5	1
КН102Г	200	10	14				85	1,5	0,2	110	56	40		0,1...15	0,15	0,5	1
2Н102Д	200	10	20	8	1,3	0,33	100	1,5	0,2	110	80	40	8	0,1...15	0,15	0,5	1
КН102Д	200	10	20				85	1,5	0,2	110	80	40		0,1...15	0,15	0,5	1
2Н102Е	200	10	30	7,5	2	0,5	100	1,5	0,2	110	75	40	7,5	0,1...15	0,15	0,5	1
2Н102Ж	200	10	30	12	2	0,5	100	1,5	0,2	110	120	40	12	0,1...15	0,15	0,5	1
КН102Ж	200	10	30				85	1,5	0,2	110	120	40		0,1...15	0,15	0,5	1
2Н102И	200	10	50	15	3,3	0,83	100	1,5	0,2	110	150	40	15	0,1...15	0,15	0,5	1
КН102И	200	10	50				85	1,5	0,2	110	150	40		0,1...15	0,15	0,5	1

Таблица 2

Тиристоры низкочастотные

Тип прибора	Предельные значения параметров режима при $T_{п\ max}$							Электрические и временные параметры при $T_п = 25°C$							Электрические и временные параметры при $T_{п\ max}$			$R_{T\ п\text{-}к}$, °C/Вт	Чертеж приложения
	$I_{ос,ср\ max}$, А ($I_{ос\ max}$, А)	$T_к$, °C	$U_{зс,п}$, В; $U_{обр,п}$, В	$I_{ос,удр}$, А при $t_и$ = 10 мс, $U_{обр}$ = 0	$(du_{зс}/dt)_{кр}$, В/мкс	$(di_{ос}/dt)_{кр}$, А/мкс	$T_{п\ max}$, °C	$I_{вкл}$, мА	$I_{уд}$, мА	$U_{ос,и}$, В при $I_{ос,и} = 3{,}14 I_{ос,ср\ max}$ ($U_{ос}$, В)	$I_{у,от}$, мА	$U_{у,от}$, В	$t_{вкл}$, мкс	$t_{зд}$, мкс	$t_{выкл}$, мкс	$I_{зс,и}$, $I_{обр,и}$, мА, ($I_{зс}$, $I_{обр}$), мА		
КУ202А	(10	50	25		5		100		200	(1,5)	100	5	7,5		200	(10)		3
КУ202Б	(10)	50	25		5		100		200	(1,5)	100	5	7,5		200	(10)		3
КУ202В	(10)	50	50		5		100		200	(1,5)	100	5	7,5		200	(10)		3
КУ202Г	(10)	50	50		5		100		200	(1,5)	100	5	7,5		200	(10)		3
2У202Д	(10)	70	100		5		125		300	(1,5)	100	5	7,5		200	(10)		3
2У202Е	(10)	70	100		5		125		300	(1,5)	100	5	7,5		200	(10)		3
КУ202Д	(10)	50	100		5		100		200	(1,5)	100	5	7,5		200	(10)		3
КУ202Е	(10)	50	100		5		100		200	(1,5)	100	5	7,5		200	(10)		3
2У202Ж	(10)	70	200		5		125		300	(1,5)	100	5	7,5		200	(10)		3
2У202И	(10)	70	200		5		125		300	(1,5)	100	5	7,5		200	(10)		3
КУ202Ж	(10)	50	200		5		100		200	(1,5)	100	5	7,5		200	(10)		3
КУ202И	(10)	50	200		5		100		200	(1,5)	100	5	7,5		200	(10)		3
2У202К	(10)	70	300		5		125		300	(1,5)	100	5	7,5		200	(10)		3
2У202Л	(10)	70	300		5		125		300	(1,5)	100	5	7,5		200	(10)		3
КУ202К	(10)	50	300		5		125		200	(1,5)	100	5	7,5		200	(10)		3
КУ202Л	(10)	50	300		5		100		200	(1,5)	100	5	7,5		200	(10)		3
2У202М	(10)	70	400		5		125		300	(1,5)	100	5	7,5		200	(10)		3
2У202Н	(10)	70	400		5		125		300	(1,5)	100	5	7,5		200	(10)		3
КУ202М	(10)	50	400		5		100		200	(1,5)	100	5	7,5		200	(10)		3
КУ202Н	(10)	50	400		5		100		200	(1,5)	100	5	7,5		200	(10)		3
2Т112-10-1	10	85	100	150	200...1000	100	125	100	70	1,85	40	3	10	2	63...100	3	1,8	13
Т106-10-1	10	85	100	200	50...320	160	125			1,8	25	2,5				1,5	2	12
Т112-10-1	10	85	100	150	50...1000	100	125	100	70	1,85	40	3	10	2	100	2,5	1,8	13
2Т112-10-2	10	85	200	150	200...1000	100	125	100	70	1,85	40	3	10	2	63...100	3	1,8	13
Т106-10-2	10	85	200	160	50...320	160	125			1,8	25	2,5				1,5	2	12
Т112-10-2	10	85	200	150	50...1000	100	125	100	70	1,85	40	3	10	2	100	2,5	1,8	13
2Т112-10-3	10	85	300	150	200...1000	100	125	100	70	1,85	40	3	10	2	63...100	3	1,8	13
Т106-10-3	10	85	300	200	50...320	160	125			1,8	25	2,5				1,5	2	12
Т112-10-3	10	85	300	150	50...1000	100	125	100	70	1,85	40	3	10	2	100	2,5	1,8	13
2Т112-10-4	10	85	400	150	200...1000	100	125	100	70	1,85	40	3	10	2	63...100	3	1,8	13
Т10-10-4	10	85	400	200	20...1000	40...200	125	130	80	1,85	75	3	10	4	70...150	3	1,9	31
Т106-10-4	10	85	400	160	50...320	160	125			1,8	25	2,5				1,5	2	12
Т112-10-4	10	85	400	150	50...1000	100	125	100	70	1,85	40	3	10	2	100	2,5	1,8	13
2Т112-10-5	10	85	500	150	200...1000	100	125	100	70	1,85	40	3	10	2	63...100	3	1,8	13

Продолжение табл. 2

Тип прибора	Предельные значения параметров режима при $T_{п\ max}$						
	$I_{ос,ср\ max}$, А ($I_{ос\ max}$, А)	$T_к$, °С	$U_{зс,п}$, В; $U_{обр,п}$, В	$I_{ос,удр}$, А при $t_и$ = 10 мс, $U_{обр}$ = 0	$(du_{зс}/dt)_{кр}$, В/мкс	$(di_{ос}/dt)_{кр}$, А/мкс	$T_{п\ max}$, °С
T10-10-5	10	85	500	200	20...1000	40...200	125
T106-10-5	10	85	500	160	50...320	160	125
T112-10-5	10	85	500	150	50...1000	100	125
2T112-10-6	10	85	600	150	200...1000	100	125
T10-10-6	10	85	600	200	20...1000	40...200	125
T106-10-6	10	85	600	160	50...320	160	125
T112-10-6	10	85	600	150	50...1000	100	125
2T112-10-7	10	85	700	150	200...1000	100	125
T10-10-7	10	85	700	150	20...1000	40...200	125
T106-10-7	10	85	700	160	50...320	160	125
T112-10-7	10	85	700	150	50...1000	100	125
2T112-10-8	10	85	800	150	200...1000	100	125
T10-10-8	10	85	800	200	20...1000	40...100	125
T106-10-8	10	85	800	160	50...320	160	125
T112-10-8	10	85	800	150	50...1000	100	125
2T112-10-9	10	85	900	150	200...1000	100	125
T10-10-9	10	85	900	200	20...500	40...70	125
T112-10-9	10	85	900	150	50...1000	100	125
2T112-10-10	10	85	1000	150	200...1000	100	125
T10-10-10	10	85	1000	200	20...500	40...70	125
T112-10-10	10	85	1000	150	50...1000	100	125
2T112-10-11	10	85	1100	150	200...1000	100	125
T10-10-11	10	85	1100	200	20...500	40...70	125
T112-10-11	10	85	1100	150	50...1000	100	125
2T112-10-12	10	85	1200	150	200...1000	100	125
T10-10-12	10	85	1200	150	20...500	40...70	125
T112-10-12	10	85	1200	200	50...1000	100	125
T2-12-05	12,5	85	50	250	20...200	40...200	125
T2-12-1	12,5	85	100	250	20...200	40...200	125
T2-12-2	12,5	85	200	250	20...200	40...200	125
T2-12-3	12,5	85	300	250	20...200	40...200	125
T2-12-4	12,5	85	400	250	20...200	40...200	125
T2-12-5	12,5	85	500	250	20...200	40...200	125
T2-12-6	12,5	85	600	250	20...200	40...200	125

Электрические и временные параметры											
при $T_п$ = 25° С						при $T_{п\ max}$					
$I_{вкл}$, мА	$I_{уд}$, мА	$U_{ос,и}$, В при $I_{ос,и} = 3{,}14 I_{ос,ср\ max}$ ($U_{ос}$, В)	$I_{у,от}$, мА	$U_{у,от}$, В	$t_{вкл}$, мкс	$t_{зд}$, мкс	$t_{выкл}$, мкс	$I_{зс,и}$, $I_{обр,и}$, мА, ($I_{зс}$, $I_{обр}$), мА	$R_{Т\ п\text{-}к}$, °С/Вт	Чертеж приложения
130	80	1,85	75	3	10	4	70...150	3	1,9	31
		1,8	25	2,5				1,5	2	12
100	70	1,85	40	3	10	2	100	2,5	1,8	13
100	70	1,85	40	3	10	2	63...100	3	1,8	13
130	80	1,85	75	3	10	4	70...150	3	1,9	31
		1,8	25	2,5				1,5	2	12
100	70	1,85	40	3	10	2	100	2,5	1,8	13
100	70	1,85	40	3	10	2	63...100	3	1,8	13
130	80	1,85	75	3	10	4	70...150	3	1,9	31
		1,8	25	2,5				1,5	2	12
100	70	1,85	40	3	10	2	100	2,5	1,8	13
100	70	1,85	40	3	10	2	63...100	3	1,8	13
130	80	1,85	75	3	10	4	100...150	3	1,9	31
		1,8	25	2,5				1,5	2	12
100	70	1,85	40	3	10	2	100	2,5	1,8	13
100	70	1,85	40	3	10	2	63...100	3	1,8	13
130	80	1,85	75	3	10	4	100...150	3	1,9	31
100	70	1,85	40	3	10	2	100	2,5	1,8	13
100	70	1,85	40	3	10	2	63...100	3	1,8	13
130	80	1,85	75	3	10	4	150	3	1,9	31
100	70	1,85	40	3	10	2	100	2,5	1,8	13
100	70	1,85	40	3	10	2	63...100	3	1,8	13
130	80	1,85	75	3	10	4	150	3	1,9	31
100	70	1,85	40	3	10	2	100	2,5	1,8	13
100	70	1,85	40	3	10	2	100	2,5	1,8	13
130	80	1,85	75	3	10	4	150	3	1,9	31
100	70	1,85	40	3	10	2	100	2,5	1,8	13
	120	1,75	150	5	10	1,5	15...70	2	1,6	39
	120	1,75	150	5	10	1,5	15...70	2	1,6	39
	120	1,75	150	5	10	1,5	15...70	2	1,6	39
	120	1,75	150	5	10	1,5	15...70	2	1,6	39
	120	1,75	150	5	10	1,5	15...70	2	1,6	39
	120	1,75	150	5	10	1,5	15...70	2	1,6	39
	120	1,75	150	5	10	1,5	15...70	2	1,6	39

Продолжение табл. 2

Тип прибора	Предельные значения параметров режима при $T_{п\,max}$							Электрические и временные параметры при $T_п = 25°C$									Электрические и временные параметры при $T_{п\,max}$		$R_{T\,п\text{-}к}$, °C/Вт	Чертеж приложения
	$I_{ос,\,ср\,max}$, А ($I_{ос\,max}$, А)	$T_к$, °C	$U_{зс,п}$, В; $U_{обр,п}$, В	$I_{ос,\,удр}$, А при $t_и$ = 10 мс, $U_{обр}$ = 0	$(du_{зс}/dt)_{кр}$, В/мкс	$(di_{ос}/dt)_{кр}$, А/мкс	$T_{п\,max}$, °C	$I_{вкл}$, мА	$I_{уд}$, мА	$U_{зс,и}$, В при $I_{ос,и} = 3{,}14I_{ос,ср\,max}$ ($U_{ос}$, В)	$I_{у,от}$, мА	$U_{у,от}$, В	$t_{вкл}$, мкс	$t_{зд}$, мкс	$t_{выкл}$, мкс	$I_{зс,и}$, $I_{обр,и}$, мА, ($I_{зс}$, $I_{обр}$), мА			
Т2-12-7	12,5	85	700	250	20...200	40...200	125		120	1,75	150	5	10	1,5	15...70	2	1,6	39
Т2-12-8	12,5	85	800	250	20...200	40...200	125		120	1,75	150	5	10	1,5	15...70	2	1,6	39
Т2-12-9	12,5	85	900	250	20...200	40...200	125		120	1,75	150	5	10	1,5	15...70	2	1,6	39
Т2-12-10	12,5	85	1000	250	20...200	40...200	125		120	1,75	150	5	10	1,5	15...70	2	1,6	39
Т2-12-11	12,5	85	1100	250	20...200	40...200	125		120	1,75	150	5	10	1,5	15...70	2	1,6	39
Т2-12-12	12,5	85	1200	250	20...200	40...200	125		120	1,75	150	5	10	1,5	15...70	2	1,6	39
Т112-16-1	16	85	100	200	50...1000	100	125	100	70	1,8	40	3	10	2	100	3	1,5	13
Т112-16-2	16	85	200	200	50...1000	100	125	100	70	1,8	40	3	10	2	100	3	1,5	13
Т112-16-3	16	85	300	200	50...1000	100	125	100	70	1,8	40	3	10	2	100	3	1,5	13
Т112-16-4	16	85	400	200	50...1000	100	125	100	70	1,8	40	3	10	2	100	3	1,5	13
Т112-16-5	16	85	500	200	50...1000	100	125	100	70	1,8	40	3	10	2	100	3	1,5	13
Т112-16-6	16	85	600	200	50...1000	100	125	100	70	1,8	40	3	10	2	100	3	1,5	13
Т112-16-7	16	85	700	200	50...1000	100	125	100	70	1,8	40	3	10	2	100	3	1,5	13
Т112-16-8	16	85	800	200	50...1000	100	125	100	70	1,8	40	3	10	2	100	3	1,5	13
Т112-16-9	16	85	900	200	50...1000	100	125	100	70	1,8	40	3	10	2	100	3	1,5	13
Т112-16-10	16	85	1000	200	50...1000	100	125	100	70	1,8	40	3	10	2	100	3	1,5	13
Т112-16-11	16	85	1100	200	50...1000	100	125	100	70	1,8	40	3	10	2	100	3	1,5	13
Т112-16-12	16	85	1200	200	50...1000	100	125	100	70	1,8	40	3	10	2	100	3	1,5	13
Т132-16-13	16	85	1300	220	50...1000	100	125	150	90	2,2	120	4	20	3	100...250	9	1	14
Т232-16-13	16	85	1300	220	50...1000	100	125	150	90	2,2	120	4	20	3	100...250	9	1	14
Т132-16-14	16	85	1400	220	50...1000	100	125	150	90	2,2	120	4	20	3	100...250	9	1	14
Т232-16-14	16	85	1400	220	50...1000	100	125	150	90	2,2	120	4	20	3	100...250	9	1	14
Т132-16-15	16	85	1500	220	50...1000	100	125	150	90	2,2	120	4	20	3	100...250	9	1	14
Т232-16-15	16	85	1500	220	50...1000	100	125	150	90	2,2	120	4	20	3	100...250	9	1	14
Т132-16-16	16	85	1600	220	50...1000	100	125	150	90	2,2	120	4	20	3	100...250	9	1	14
Т232-16-16	16	85	1600	220	50...1000	100	125	150	90	2,2	120	4	20	3	100...250	9	1	14
Т132-16-18	16	85	1800	220	50...1000	100	125	150	90	2,2	120	4	20	3	100...250	9	1	14
Т232-16-18	16	85	1800	220	50...1000	100	125	150	90	2,2	120	4	20	3	100...250	9	1	14
Т132-16-20	16	85	2000	220	50...1000	100	125	150	90	2,2	120	4	20	3	100...250	9	1	14
Т232-16-20	16	85	2000	220	50...1000	100	125	150	90	2,2	120	4	20	3	100...250	9	1	14
		85					125											
		85					125											
Т122-20-1	20	85	100	300	50...1000	100	125	130	80	1,75	60	3	10	2	100	3	0,9	16
Т222-20-1	20	85	100	300	50...1000	100	125	130	80	1,75	60	3	10	2	100	3	0,9	16
Т122-20-2	20	85	200	300	50...1000	100	125	130	80	1,75	60	3	10	2	100	3	0,9	16

Тип прибора	Предельные значения параметров режима при $T_{п\ max}$						
	$I_{ос,ср\ max}$, А ($I_{ос\ max}$, А)	$T_к$, °С	$U_{эс,п}$, В; $U_{обр,п}$, В	$I_{ос,удр}$, А при $t_и$ = 10 мс, $U_{обр}$ = 0	$(du_{эс}/dt)_{кр}$, В/мкс	$(di_{ос}/dt)_{кр}$, А/мкс	$T_{п\ max}$, °С
T222-20-2	20	85	200	300	50...1000	100	125
T122-20-3	20	85	300	300	50...1000	100	125
T222-20-3	20	85	300	300	50...1000	100	125
T122-20-4	20	85	400	300	50...1000	100	125
T222-20-4	20	85	400	300	50...1000	100	125
T122-20-5	20	85	500	300	50...1000	100	125
T222-20-5	20	85	500	300	50...1000	100	125
T122-20-6	20	85	600	300	50...1000	100	125
T222-20-6	20	85	600	300	50...1000	100	125
T122-20-7	20	85	700	300	50...1000	100	125
T222-20-7	20	85	700	300	50...1000	100	125
T122-20-8	20	85	800	300	50...1000	100	125
T222-20-8	20	85	800	300	50...1000	100	125
T122-20-9	20	85	900	300	50...1000	100	125
T222-20-9	20	85	900	300	50...1000	100	125
T122-20-10	20	85	1000	300	50...1000	100	125
T222-20-10	20	85	1000	300	50...1000	100	125
T122-20-11	20	85	1100	300	50...1000	100	125
T222-20-11	20	85	1100	300	50...1000	100	125
T122-20-12	20	85	1200	300	50...1000	100	125
T222-20-12	20	85	1200	300	50...1000	100	125
T2-25-05	25	85	50	500	500...1000	40...200	125
T2-25-1	25	85	100	500	500...1000	40...200	125
2T122-25-1	25	85	100	350	200...1000	125	125
T25-1	25	85	100	800	20...1000	40...200	125
T122-25-1	25	85	100	350	50...1000	125	125
T222-25-1	25	85	100	350	50...1000	125	125
2T122-25-2	25	85	200	350	50...1000	125	125
T2-25-2	25	85	200	500	500...1000	40...200	125
T25-2	25	85	200	800	20...1000	40...200	125
T122-25-2	25	85	200	350	50...1000	125	125
T222-25-2	25	85	200	350	50...1000	125	125
2T122-25-3	25	85	300	350	50...1000	125	125
T2-25-3	25	85	300	500	500...1000	40...200	125
T25-3	25	85	300	800	20...1000	40...200	125

Продолжение табл. 2

Электрические и временные параметры при $T_п$ = 25° С											
$I_{вкл}$, мА	$I_{уд}$, мА	$U_{ос,и}$, В при $I_{ос,и} = 3{,}14 I_{ос,ср\ max}$ ($U_{ос}$, В)	$I_{у,от}$, мА	$U_{у,от}$, В	$t_{вкл}$, мкс	при $T_{п\ max}$ $t_{зд}$, мкс	при $T_{п\ max}$ $t_{выкл}$, мкс	при $T_{п\ max}$ $I_{эс,и}$, $I_{обр,и}$, мА, ($I_{эс}$, $I_{обр}$), мА	$R_{Т\ п-к}$, °С/Вт	Чертеж приложения
130	80	1,75	60	3	10	2	100	3	0,9	16
130	80	1,75	60	3	10	2	100	3	0,9	16
130	80	1,75	60	3	10	2	100	3	0,9	16
130	80	1,75	60	3	10	2	100	3	0,9	16
130	80	1,75	60	3	10	2	100	3	0,9	16
130	80	1,75	60	3	10	2	100	3	0,9	16
130	80	1,75	60	3	10	2	100	3	0,9	16
130	80	1,75	60	3	10	2	100	3	0,9	16
130	80	1,75	60	3	10	2	100	3	0,9	16
130	80	1,75	60	3	10	2	100	3	0,9	16
130	80	1,75	60	3	10	2	100	3	0,9	16
130	80	1,75	60	3	10	2	100	3	0,9	16
130	80	1,75	60	3	10	2	100	3	0,9	16
130	80	1,75	60	3	10	2	100	3	0,9	16
130	80	1,75	60	3	10	2	100	3	0,9	16
130	80	1,75	60	3	10	2	100	3	0,9	16
130	80	1,75	60	3	10	2	100	3	0,9	16
130	80	1,75	60	3	10	2	100	3	0,9	16
	120	1,75	150	5	10	1,5	15...70	2	1	29
	120	1,75	150	5	10	1,5	15...70	2	1	29
130	80	1,75	60	3			63...100	3	0,9	16
400	220	1,9	150	5	10	5	30...150	10	0,9	26
130	80	1,75	60	3	10	2	100	3	0,8	16
130	80	1,75	60	3	10	2	100	3	0,8	16
130	80	1,75	60	3	10	2	100	3	0,8	16
	120	1,75	150	5	10	1,5	15...70	2	1	29
400	220	1,9	150	5	10	5	30...150	10	0,9	26
130	80	1,75	60	3	10	2	100	3	0,8	16
130	80	1,75	60	3	10	2	100	3	0,8	16
130	80	1,75	60	3	10	2	100	3	0,8	16
	120	1,75	150	5	10	1,5	15...70	2	1	29
400	220	1,9	150	5	10	5	30...150	10	0,9	26

Продолжение табл. 2

Тип прибора	Предельные значения параметров режима при $T_{п\,max}$							Электрические и временные параметры										
								при $T_п = 25°C$						при $T_{п\,max}$				
	$I_{ос,\,ср\,max}$, А ($I_{ос\,max}$, А)	$T_к$, °C	$U_{зс.\,п}$, В; $U_{обр,\,п}$, В	$I_{ос,\,удр}$, А при $t_и$ = 10 мс, $U_{обр}$ = 0	$(du_{зс}/dt)_{кр}$, В/мкс	$(di_{ос}/dt)_{кр}$, А/мкс	$T_{п\,max}$, °C	$I_{вкл}$, мА	$I_{уд}$, мА	$U_{ос,\,и}$, В при $I_{ос,\,и} = 3{,}14 I_{ос,\,ср\,max}$ ($U_{ос}$, В)	$I_{у,\,от}$, мА	$U_{у,\,от}$, В	$t_{вкл}$, мкс	$t_{зд}$, мкс	$t_{выкл}$, мкс	$I_{зс,\,и}$, $I_{обр,\,и}$, мА, ($I_{зс}$, $I_{обр}$), мА	$R_{T\,п\text{-}к}$, °C/Вт	Чертеж приложения
T122-25-3	25	85	300	350	50...1000	125	125	130	80	1,75	60	3	10	2	100	3	0,8	16
T222-25-3	25	85	300	350	50...1000	125	125	130	80	1,75	60	3	10	2	100	3	0,8	16
2T122-25-4	25	85	400	350	50...1000	125	125	130	80	1,75	60	3	10	2	100	3	0,8	16
T2-25-4	25	85	400	500	500...1000	40...200	125		120	1,75	150	5	10	1,5	15...70	2	1	29
T10-25-4	25	85	400	350	20...1000	40...200	125	130	80	1,85	75	3	10	4	70...150	3	0,9	31
T25-4	25	85	400	800	20...1000	40...200	125	400	220	1,9	150	5	10	5	30...150	10	0,9	26
T122-25-4	25	85	400	350	50...1000	125	125	130	80	1,75	60	3	10	2	100	3	0,8	16
T222-25-4	25	85	400	350	50...1000	125	125	130	80	1,75	60	3	10	2	100	3	0,8	16
2T122-25-5	25	85	500	350	50...1000	125	125	130	80	1,75	60	3	10	2	100	3	0,8	16
T2-25-5	25	85	500	500	500...1000	40...200	125		120	1,75	150	5	10	1,5	15...70	2	1	29
T10-25-5	25	85	500	350	20...1000	40...200	125	130	80	1,85	75	3	10	4	70...150	3	0,9	31
T25-5	25	85	500	800	20...500	40...70	125	400	220	1,9	150	5	10	5	50...150	10	0,9	26
T122-25-5	25	85	500	350	50...1000	125	125	130	80	1,75	60	3	10	2	100	3	0,8	16
T222-25-5	25	85	500	350	50...1000	125	125	130	80	1,75	60	3	10	2	100	3	0,8	16
2T122-25-6	25	85	600	350	200...1000	125	125	130	80	1,75	60	3	10	2	100	3	0,8	16
T2-25-6	25	85	600	500	500...1000	40...200	125		120	1,75	150	5	10	1,5	15...70	2	1,0	29
T10-25-6	25	85	600	350	20...1000	40...200	125	130	80	1,85	75	3	10	4	70...150	3	0,9	31
T25-6	25	85	600	800	20...500	40...200	125	400	220	1,9	150	5	10	5	50...150	10	0,9	26
T122-25-6	25	85	600	350	50...1000	125	125	130	80	1,75	60	3	10	2	100	3	0,8	16
T222-25-6	25	85	600	350	50...1000	125	125	130	80	1,75	60	3	10	2	100	3	0,8	16
2T122-25-7	25	85	700	350	200...1000	125	125	130	80	1,75	60	3			63...10	3	0,9	16
T2-25-7	25	85	700	500	500...1000	40...200	125		120	1,75	150	5	10	1,5	15...70	2	1,0	29
T10-25-7	25	85	700	350	20...1000	40...200	125	130	80	1,85	75	3	10	4	70...150	3	0,9	31
T25-7	25	85	700	800	20..500	40...70	125	400	220	1,9	150	5	10	5	50...150	10	0,9	26
T122-25-7	25	85	700	350	50...1000	125	125	130	80	1,75	60	3	10	2	100	3	0,8	16
T222-25-7	25	85	700	350	50...1000	125	125	130	80	1,75	60	3	10	2	100	3	0,8	16
2T122-25-8	25	85	800	350	200...1000	125	125	130	80	1,75	60	3			63...100	3	0,9	16
T2-25-8	25	85	800	500	500...1000	40...200	125		120	1,75	150	5	10	1,5	15...70	2	1	29
T10-25-8	25	85	800	350	20...1000	40...100	125	130	80	1,85	75	3	10	4	70...150	3	0,9	31
T25-8	25	85	800	800	20...500	40...70	125	400	220	1,9	150	5	10	5	50...150	10	0,9	26
T122-25-8	25	85	800	350	50...1000	125	125	130	80	1,75	60	3	10	2	100	3	0,8	16
T222-25-8	25	85	800	350	50...1000	125	125	130	80	1,75	60	3	10	2	100	3	0,8	16
2T122-25-9	25	85	900	350	200...1000	125	125	130	80	1,75	60	3			63...100	3	0,9	16
T2-25-9	25	85	900	500	500...1000	40...200	125		120	1,75	150	5	10	1,5	15...70	2	1	29
T10-25-9	25	85	900	350	20...500	40...70	125	130	80	1,85	75	3	10	4	150	3	0,9	31

Продолжение табл. 2

Тип прибора	Предельные значения параметров режима при $T_{п\ max}$							Электрические и временные параметры												Чертеж приложения
								при $T_п = 25°C$						при $T_{п\ max}$						
	$I_{ос,ср\ max}$, А ($I_{ос\ max}$, А)	$T_к$, °С	$U_{зс,п}$, В; $U_{обр,п}$, В	$I_{ос,удр}$, А при $t_и = 10$ мс, $U_{обр} = 0$	$(du_{зс}/dt)_{кр}$, В/мкс	$(di_{ос}/dt)_{кр}$, А/мкс	$T_{п\ max}$, °С	$I_{вкл}$, мА	$I_{уд}$, мА	$U_{ос,и}$, В при $I_{ос,и} = 3{,}14 I_{ос,ср\ max}$ ($U_{ос}$, В)	$I_{у,от}$, мА	$U_{у,от}$, В	$t_{вкл}$, мкс	$t_{зд}$, мкс	$t_{выкл}$, мкс	$I_{зс,и}$, $I_{обр,и}$, мА, ($I_{зс}$, $I_{обр}$), мА	$R_{Т\ п\text{-}к}$, °С/Вт	
Т25-9	25	85	900	800	20...500	40...70	125	400	220	1,9	150	5	10	5	70...150	10	0,9	26
Т122-25-9	25	85	900	350	50...1000	125	125	130	80	1,75	60	3	10	2	100	3	0,8	16
Т222-25-9	25	85	900	350	50...1000	125	125	130	80	1,75	60	3	10	2	100	3	0,8	16
2Т122-25-10	25	85	1000	350	200...1000	125	125	130	80	1,75	60	3			63...100	3	0,9	16
Т2-25-10	25	85	1000	500	500...1000	40...200	125		120	1,75	150	5	10	1,5	15...70	2	1	29
Т10-25-10	25	85	1000	350	20...500	40...70	125	130	80	1,85	75	3	10	4	150	3	0,9	31
Т25-10	25	85	1000	800	20...500	40...70	125	400	220	1,9	150	5	10	5	70...150	10	0,9	26
Т122-25-10	25	85	1000	350	50...1000	125	125	130	80	1,75	60	3	10	2	100	3	0,8	16
Т222-25-10	25	85	1000	350	50...1000	125	125	130	80	1,75	60	3	10	2	100	3	0,8	16
2Т122-25-11	25	85	1100	350	200...1000	125	125	130	80	1,75	60	3			63...100	3	0,9	16
Т2-25-11	25	85	1100	500	500...1000	40...200	125		120	1,75	150	5	10	1,5	15...70	2	1	29
Т10-25-11	25	85	1100	350	20...500	40...70	125	130	80	1,85	75	3	10	4	150	3	0,9	31
Т25-11	25	85	1100	800	20...500	40...70	125	400	220	1,9	150	5	10	5	70...150	10	0,9	26
Т122-25-11	25	85	1100	350	50...1000	125	125	130	80	1,75	60	3	10	2	100	3	0,8	16
Т222-25-11	25	85	1100	350	50...1000	125	125	130	80	1,75	60	3	10	2	100	3	0,8	16
2Т122-25-12	25	85	1200	350	200...1000	125	125	130	80	1,75	60	3			63...100	3	0,9	16
Т2-25-12	25	85	1200	500	500...1000	40...200	125		120	1,75	150	5	10	1,5	15...70	2	1	29
Т10-25-12	25	85	1200	350	20...500	40...70	125	130	80	1,85	75	3	10	4	150	3	0,9	31
Т25-12	25	85	1200	800	20...500	40...70	125	400	220	1,9	150	5	10	5	70...150	10	0,9	26
Т122-25-12	25	85	1200	350	50...1000	125	125	130	80	1,75	60	3	10	2	100	3	0,8	16
Т222-25-12	25	85	1200	350	50...1000	125	125	130	80	1,75	60	3	10	2	100	3	0,8	16
2Т132-25-13	25	85	1300	330	200...1600	125	125	150	90	2,2	120	3			100...250	9	0,8	14
Т132-25-13	25	85	1300	330	50...1000	125	125	150	90	2,2	120	4	20	3	150	9	0,8	14
Т232-25-13	25	85	1300	330	50...1000	125	125	150	90	2,2	120	4	20	3	150	9	0,8	14
2Т132-25-14	25	85	1400	330	200...1600	125	125	150	90	2,2	120	3			100...250	9	0,8	14
Т132-25-14	25	85	1400	330	50...1000	125	125	150	90	2,2	120	4	20	3	150	9	0,8	14
Т232-25-14	25	85	1400	330	50...1000	125	125	150	90	2,2	120	4	20	3	150	9	0,8	14
2Т132-25-15	25	85	1500	330	200...1600	125	125	150	90	2,2	120	3			100...250	9	0,8	14
Т132-25-15	25	85	1500	330	50...1000	125	125	150	90	2,2	120	4	20	3	150	9	0,8	14
Т232-25-15	25	85	1500	330	50...1000	125	125	150	90	2,2	120	4	20	3	150	9	0,8	14
2Т132-25-16	25	85	1600	330	200...1600	125	125	150	90	2,2	120	3			100...250	9	0,8	14
Т132-25-16	25	85	1600	330	50...1000	125	125	150	90	2,2	120	4	20	3	150	9	0,8	14
Т232-25-16	25	85	1600	330	50...1000	125	125	150	90	2,2	120	4	20	3	150	9	0,8	14
2Т132-25-18	25	85	1800	330	200...1600	125	125	150	90	2,2	120	3			100...250	9	0,8	14
Т132-25-18	25	85	1800	330	50...1000	125	125	150	90	2,2	120	4	20	3	150	9	0,8	14
Т232-25-18	25	85	1800	330	50...1000	125	125	150	90	2,2	120	4	20	3	150	9	0,8	14

Продолжение табл. 2

Тип прибора	Предельные значения параметров режима при $T_{п\ max}$							Электрические и временные параметры при $T_п = 25°C$							Электрические и временные параметры при $T_{п\ max}$			$R_{T\ п\text{-}к}$, °C/Вт	Чертеж приложения
	$I_{ос,\ ср\ max}$, А ($I_{ос\ max}$, А)	$T_к$, °C	$U_{зс,\ п}$, В; $U_{обр,\ п}$, В	$I_{ос,\ удр}$, А при $t_и = 10$ мс, $U_{обр} = 0$	$(du_{зс}/dt)_{кр}$, В/мкс	$(di_{ос}/dt)_{кр}$, А/мкс	$T_{п\ max}$, °C	$I_{вкл}$, мА	$I_{уд}$, мА	$U_{ос,\ и} = 3{,}14 I_{ос,\ ср\ max}$ ($U_{ос}$, В) при $I_{ос,\ и}$, В	$I_{у,\ от}$, мА	$U_{у,\ от}$, В	$t_{вкл}$, мкс	$t_{зд}$, мкс	$t_{выкл}$, мкс	$I_{зс,\ и}$, $I_{обр,\ и}$, мА, ($I_{зс}$, $I_{обр}$), мА		
2Т132-25-20	25	85	2000	330	200...1600	125	125	150	90	2,2	120	3			100...250	9	0,8	14
Т132-15-20	25	85	2000	330	50...1000	125	125	150	90	2,2	120	4	20	3	150	9	0,8	14
Т232-25-20	25	85	2000	330	50...1000	125	125	150	90	2,2	120	4	20	3	150	9	0,8	14
Т15-32-4	32	85	400	800	200...1000	200	125	1000	300	2,4	250	3	20	3	70...150	10	0,6	33
Т15-32-5	32	85	500	800	200...1000	200	125	1000	300	2,4	250	3	20	3	70...150	10	0,6	33
Т15-32-6	32	85	600	800	200...1000	200	125	1000	300	2,4	250	3	20	3	70...150	10	0,6	33
Т15-32-7	32	85	700	800	200...1000	200	125	1000	300	2,4	250	3	20	3	70...150	10	0,6	33
Т15-32-8	32	85	800	800	200...1000	200	125	1000	300	2,4	250	3	20	3	70...150	10	0,6	33
Т15-32-9	32	85	900	800	200...1000	200	125	1000	300	2,4	250	3	20	3	70...150	10	0,6	33
Т15-32-10	32	85	1000	800	200...1000	200	125	1000	300	2,4	250	3	20	3	70...150	10	0,6	33
Т15-32-11	32	85	1100	800	200...1000	100	125	1000	300	2,4	250	3	20	3	70...150	10	0,6	33
Т15-32-12	32	85	1200	800	200...1000	100	125	1000	300	2,4	250	3	20	3	70...150	10	0,6	33
Т15-32-13	32	85	1300	800	200...1000	100	125	150	90	2,1	120	4	20	3	150	9	0,65	17
Т142-32-13	32	85	1300	380	50...1000	125	125	150	90	2,1	120	4	20	3	150	9	0,65	17
Т242-32-13	32	85	1300	380	50...1000	125	125	1000	300	2,4	250	3	20	3	70...150	10	0,6	33
Т15-32-14	32	85	1400	800	200...1000	100	125	150	90	2,1	120	4	20	3	150	9	0,65	17
Т142-32-14	32	85	1400	380	50...1000	125	125	150	90	2,1	120	4	20	3	150	9	0,65	17
Т242-32-14	32	85	1400	380	50...1000	125	125	1000	300	2,4	250	3	20	3	70...150	10	0,6	33
Т15-32-15	32	85	1500	800	200...500	70	125	150	90	2,1	120	4	20	3	150	9	0,65	17
Т142-32-15	32	85	1500	380	50...1000	125	125	150	90	2,1	120	4	20	3	150	9	0,65	17
Т242-32-15	32	85	1500	380	50...1000	125	125	1000	300	2,4	250	3	20	3	70...150	10	0,6	33
Т15-32-16	32	85	1600	800	200...500	70	125	150	90	2,1	120	4	20	3	150	9	0,65	17
Т142-32-16	32	85	1600	380	50...1000	125	125	150	90	2,1	120	4	20	3	150	9	0,65	17
Т242-32-16	32	85	1600	380	50...1000	125	125	1000	300	2,4	250	3	20	3	70...150	10	0,6	33
Т15-32-18	32	85	1800	800	200...500	70	125	150	90	2,1	120	4	20	3	150	9	0,65	17
Т142-32-18	32	85	1800	380	50...1000	125	125	150	90	2,1	120	4	20	3	150	9	0,65	17
Т242-32-18	32	85	1800	380	50...1000	125	125	150	90	2,1	120	4	20	3	150	9	0,65	17
Т142-32-20	32	85	2000	380	50...1000	125	125	150	90	2,1	120	4	20	3	150	9	0,65	17
Т242-32-20	32	85	2000	380	50...1000	125	125	150	90	1,75	100	3,5	10	2	100	5	0,62	18
Т131-40-1	40	85	100	750	50...1000	125	125	150	90	1,75	100	3,5	10	2	100	5	0,62	14
Т132-40-1	40	85	100	750	50...1000	125	125	150	90	1,75	100	3,5	10	2	100	5	0,62	14
Т232-40-1	40	85	100	750	50...1000	125	125	150	90	1,75	100	3,5	10	2	100	5	0,62	18
Т131-40-2	40	85	200	750	50...1000	125	125	150	90	1,75	100	3,5	10	2	100	5	0,62	14
Т132-40-2	40	85	200	750	50...1000	125	125	150	90	1,75	100	3,5	10	2	100	5	0,62	14
Т232-40-2	40	85	200	750	50...1000	125	125	150	90	1,75	100	3,5	10	2	100	5	0,62	18
Т131-40-3	40	85	300	750	50...1000	125	125											

Продолжение табл. 2

Тип прибора	Предельные значения параметров режима при $T_{п\,max}$							Электрические и временные параметры										
								при $T_п = 25°C$						при $T_{п\,max}$				
	$I_{ос,\,ср\,max}$, А ($I_{ос\,max}$, А)	$T_к$, °C	$U_{зс,\,п}$, В; $U_{обр,\,п}$, В	$I_{ос,\,удр}$, А при $t_и = 10$ мс, $U_{обр} = 0$	$(du_{зс}/dt)_{кр}$, В/мкс	$(di_{ос}/dt)_{кр}$, А/мкс	$T_{п\,max}$, °C	$I_{вкл}$, мА	$I_{уд}$, мА	$U_{ос,\,и}$, В при $I_{ос,\,и} = 3{,}14 I_{ос,\,ср\,max}$ ($U_{ос}$, В)	$I_{у,\,от}$, мА	$U_{у,\,от}$, В	$t_{вкл}$, мкс	$t_{зд}$, мкс	$t_{выкл}$, мкс	$I_{зс,\,и}$, $I_{обр,\,и}$, мА, ($I_{зс}$, $I_{обр}$), мА	$R_{T\,п\text{-}к}$, °C/Вт	Чертеж приложения
Т132-40-3	40	85	300	750	50…1000	125	125	150	90	1,75	100	3,5	10	2	100	5	0,62	14
Т232-40-3	40	85	300	750	50…1000	125	125	150	90	1,75	100	3,5	10	2	100	5	0,62	14
Т15-40-4	40	85	400	1000	200…1000	200	125	400	300	1,9	250	3	20	3	70…150	10	0,6	33
Т131-40-4	40	85	400	750	50…1000	125	125	150	90	1,75	100	3,5	10	2	100	5	0,62	18
Т131-40-4	40	85	400	750	50…1000	125	125	150	90	1,75	100	3,5	10	2	100	5	0,62	14
Т232-40-4	40	85	400	750	50…1000	125	125	150	90	1,75	100	3,5	10	2	100	5	0,62	14
Т15-40-5	40	85	500	1000	200…1000	200	125	400	300	1,9	250	3	20	3	70…150	10	0,6	33
Т131-40-5	40	85	500	750	50…1000	125	125	150	90	1,75	100	3,5	10	2	100	5	0,62	18
Т132-40-5	40	85	500	750	50…1000	125	125	150	90	1,75	100	3,5	10	2	100	5	0,62	14
Т232-40-5	40	85	500	750	50…1000	125	125	150	90	1,75	100	3,5	10	2	100	5	0,62	14
Т15-40-6	40	85	600	1000	200…1000	200	125	400	300	1,9	250	3	20	3	70…150	10	0,6	33
Т131-40-6	40	85	600	750	50…1000	125	125	150	90	1,75	100	3,5	10	2	100	5	0,62	18
Т132-40-6	40	85	600	750	50…1000	125	125	150	90	1,75	100	3,5	10	2	100	5	0,62	14
Т232-40-6	40	85	600	750	50…1000	125	125	150	90	1,75	100	3,5	10	2	100	5	0,62	14
Т15-40-7	40	85	700	1000	200…1000	200	125	400	300	1,9	250	3	20	3	70…150	10	0,6	33
Т131-40-7	40	85	700	750	50…1000	125	125	150	90	1,75	100	3,5	10	2	100	5	0,62	18
Т132-40-7	40	85	700	750	50…1000	125	125	150	90	1,75	100	3,5	10	2	100	5	0,62	14
Т232-40-7	40	85	700	750	50…1000	125	125	150	90	1,75	100	3,5	10	2	100	5	0,62	14
Т15-40-8	40	85	800	1000	200…1000	200	125	400	300	1,9	250	3	20	3	70…150	10	0,6	33
Т131-40-8	40	85	800	750	50…1000	125	125	150	90	1,75	100	3,5	10	2	100	5	0,62	18
Т132-40-8	40	85	800	750	50…1000	125	125	150	90	1,75	100	3,5	10	2	100	5	0,62	14
Т232-40-8	40	85	800	750	50…1000	125	125	150	90	1,75	100	3,5	10	2	100	5	0,62	14
Т15-40-9	40	85	900	1000	200…1000	200	125	400	300	1,9	250	3	20	3	70…150	10	0,6	33
Т131-40-9	40	85	900	750	50…1000	125	125	150	90	1,75	100	3,5	10	2	100	5	0,62	18
Т132-40-9	40	85	900	750	50…1000	125	125	150	90	1,75	100	3,5	10	2	100	5	0,62	14
Т232-40-9	40	85	900	750	50…1000	125	125	150	90	1,75	100	3,5	10	2	100	5	0,62	14
Т15-40-10	40	85	1000	1000	200…1000	200	125	400	300	1,9	250	3	20	3	70…150	10	0,6	33
Т131-40-10	40	85	1000	750	50…1000	125	125	150	90	1,75	100	3,5	10	2	100	5	0,62	18
Т132-40-10	40	85	1000	750	50…1000	125	125	150	90	1,75	100	3,5	10	2	100	5	0,62	14
Т232-40-10	40	85	1000	750	50…1000	125	125	150	90	1,75	100	3,5	10	2	100	5	0,62	14
Т15-40-11	40	85	1100	1000	200…1000	100	125	400	300	1,9	250	3	20	3	70…150	10	0,6	33
Т131-40-11	40	85	1100	750	50…1000	125	125	150	90	1,75	100	3,5	10	2	100	5	0,62	18
Т132-40-11	40	85	1100	750	50…1000	125	125	150	90	1,75	100	3,5	10	2	100	5	0,62	14
Т232-40-11	40	85	1100	750	50…1000	125	125	150	90	1,75	100	3,5	10	2	100	5	0,62	14
Т15-40-12	40	85	1200	1000	2000…1000	100	125	400	300	1,9	250	3	20	3	70…150	10	0,6	33

Продолжение табл. 2

Тип прибора	Предельные значения параметров режима при $T_{п\ max}$							Электрические и временные параметры при $T_п = 25°C$						Электрические и временные параметры при $T_{п\ max}$			$R_{T\ п\text{-}к}$, °С/Вт	Чертеж приложения
	$I_{ос,ср\ max}$, А ($I_{ос\ max}$, А)	$T_к$, °С	$U_{зс,п}$, В; $U_{обр,п}$, В	$I_{ос,удр}$, А при $t_и = 10$ мс, $U_{обр} = 0$	$(du_{зс}/dt)_{кр}$, В/мкс	$(di_{ос}/dt)_{кр}$, А/мкс	$T_{п\ max}$, °С	$I_{вкл}$, мА	$I_{уд}$, мА	$U_{ос,и}$, В при $I_{ос,и} = 3{,}14 I_{ос,ср\ max}$ ($U_{ос}$, В)	$I_{у,от}$, мА	$U_{у,от}$, В	$t_{вкл}$, мкс	$t_{зд}$, мкс	$t_{выкл}$, мкс	$I_{зс,и}$, $I_{обр,и}$, мА, ($I_{зс}$, $I_{обр}$), мА		
T131-40-12	40	85	1200	750	50...1000	125	125	150	90	1,75	100	3,5	10	2	100	5	0,62	18
T132-40-12	40	85	1200	750	50...1000	125	125	150	90	1,75	100	3,5	10	2	100	5	0,62	14
T232-40-12	40	85	1200	750	50...1000	125	125	150	90	1,75	100	3,5	10	2	100	5	0,62	14
T15-40-13	40	85	1300	1000	2000...1000	100	125	400	300	1,9	250	3	20	3	70...150	10	0,6	33
T141-40-13	40	85	1300	750	50...1000	125	125	210	120	2,1	150	4	20	3	150	9	0,5	17
T142-40-13	40	85	1300	750	50...1000	125	125	210	120	2,1	150	4	20	3	150	9	0,5	17
T242-40-13	40	85	1300	750	50...1000	125	125	210	120	2,1	150	4	20	3	150	9	0,5	17
T15-40-14	40	85	1400	1000	200...1000	100	125	400	300	1,9	250	3	20	3	70...150	10	0,6	33
T141-40-14	40	85	1400	750	50...1000	125	125	210	120	2,1	150	4	20	3	150	9	0,5	19
T142-40-14	40	85	1400	750	50...1000	125	125	210	120	2,1	150	4	20	3	150	9	0,5	17
T242-40-14	40	85	1400	750	50...1000	125	125	210	120	2,1	150	4	20	3	150	9	0,5	17
T15-40-15	40	85	1500	1000	200...1000	70	125	400	300	1,9	250	3	20	3	70...150	10	0,6	33
T141-40-15	40	85	1500	750	50...1000	125	125	210	120	2,1	150	4	20	3	150	9	0,5	19
T142-40-15	40	85	1500	750	50...1000	125	125	210	120	2,1	150	4	20	3	150	9	0,5	17
T242-40-15	40	85	1500	750	50...1000	125	125	210	120	2,1	150	4	20	3	150	9	0,5	17
T15-40-16	40	85	1600	1000	200...1000	70	125	400	300	1,9	250	3	20	3	70...150	10	0,6	33
T141-40-16	40	85	1600	750	50...1000	125	125	210	120	2,1	150	4	20	3	150	9	0,5	19
T142-40-16	40	85	1600	750	50...1000	125	125	210	120	2,1	150	4	20	3	150	9	0,5	17
T242-40-16	40	85	1600	750	50...1000	125	125	210	120	2,1	150	4	20	3	150	9	0,5	17
T15-40-18	40	85	1800	1000	200...1000	70	125	400	300	1,9	250	3	20	3	70...150	10	0.6	33
T141-40-18	40	85	1800	750	50...1000	125	125	210	120	2,1	150	4	20	3	150	9	0,5	19
T142-40-18	40	85	1800	750	50...1000	125	125	210	120	2,1	150	4	20	3	150	9	0,5	17
T242-40-18	40	85	1800	750	50...1000	125	125	210	120	2,1	150	4	20	3	150	9	0,5	17
T141-40-20	40	85	2000	750	50...1000	125	125	210	120	2,1	150	4	20	3	150	9	0,5	19
T142-40-20	40	85	2000	750	50...1000	125	125	210	120	2,1	150	4	20	3	150	9	0,5	17
T242-40-20	40	85	2000	750	50...1000	125	125	210	120	2,1	150	4	20	3	150	9	0,5	17
2T132-50-1	50	85	100	800	200...1000	125	125	210	120	2,1	150	4	20	3	150	9	0,5	17
T50-1	50	85	100	1500	20...1000	40...200	125	150	90	1,75	110	3,5			63...100	6	0,5	14
T131-50-1	50	85	100	800	50...1000	125	125	500	220	1,75	300	5	10	5	30...250	15	0,5	27
T132-50-1	50	85	100	800	50...1000	125	125	150	90	1,75	110	3,5	10	2	100	5	0,5	18
T232-50-1	50	85	100	800	50...1000	125	125	150	90	1,75	110	3,5	10	2	100	5	0,5	14
2T132-50-2	50	85		800	200...1000	125	125	150	90	1,75	110	3,5	10	2	100	5	0,5	14
T50-2	50	85	200	1500	20...1000	40...200	125	150	90	1,75	110	3,5			63...100	6	0,5	14
T131-50-2	50	85	200	800	50...1000	125	125	500	220	1,75	300	5	10	5	30...250	15	0,5	27
T132-50-2	50	85	200	800	50...1000	125	125	150	90	1,75	110	3,5	10	2	100	5	0,5	18
T232-50-2	50	85	200	800	50...1000	125	125	150	90	1,75	110	3,5	10	2	100	5	0,5	14
								150	90	1,75	110	3,5	10	2	100	5	0,5	14

Тип прибора	Предельные значения параметров режима при $T_{п\,max}$							Электрические и временные параметры									$R_{T\,п\text{-}к}$, °C/Вт	Чертеж приложения
								при $T_п$ = 25°C						при $T_{п\,max}$				
	$I_{ос,\,ср\,max}$, А ($I_{ос\,max}$, А)	$T_к$, °C	$U_{зс,\,п}$, В; $U_{обр,\,п}$, В	$I_{ос,\,удр}$, А при $t_и$ = 10 мс, $U_{обр}$ = 0	$(du_{зс}/dt)_{кр}$, В/мкс	$(di_{ос}/dt)_{кр}$, А/мкс	$T_{п\,max}$, °C	$I_{вкл}$, мА	$I_{уд}$, мА	$U_{ос,\,и}$, В при $I_{ос,\,и}=3{,}14 I_{ос,\,ср\,max}$ ($U_{ос}$, В)	$I_{у,\,от}$, мА	$U_{у,\,от}$, В	$t_{вкл}$, мкс	$t_{зд}$, мкс	$t_{выкл}$, мкс	$I_{зс,\,и}$, $I_{обр,\,и}$, мА, ($I_{зс}$, $I_{обр}$), мА		
2Т132-50-3	50	85	300	800	200…1000	125	125	150	90	1,75	110	3,5			63…100	6	0,5	14
Т50-3	50	85	300	1500	20…1000	40…200	125	500	220	1,75	300	5	10	5	30…250	15	0,5	27
Т131-50-3	50	85	300	800	50…1000	125	125	150	90	1,75	110	3,5	10	2	100	5	0,5	18
Т132-50-3	50	85	300	800	50…1000	125	125	150	90	1,75	110	3,5	10	2	100	5	0,5	14
Т232-50-3	50	85	300	800	50…1000	125	125	150	90	1,75	110	3,5	10	2	100	5	0,5	14
2Т132-50-4	50	85	400	800	200…1000	125	125	150	90	1,75	110	3,5			63…100	6	0,5	14
Т10-50-4	50	85	400	900	20…1000	40…200	125	210	120	1,75	150	4	10	4	70…150	6	0,6	32
Т50-4	50	85	400	1500	20…1000	40…200	125	500	220	1,75	300	5	10	5	30…250	15	0,5	27
Т131-50-4	50	85	400	800	50…1000	125	125	150	90	1,75	110	3,5	10	2	100	5	0,5	18
Т132-50-4	50	85	400	800	50…1000	125	125	150	90	1,75	110	3,5	10	2	100	5	0,5	14
Т232-50-4	50	85	400	800	50…1000	125	125	150	90	1,75	110	3,5	10	2	100	5	0,5	14
2Т132-50-5	50	85	500	800	200…1000	125	125	150	90	1,75	110	3,5			63…100	6	0,5	14
Т10-50-5	50	85	500	900	20…1000	40…200	125	210	120	1,75	150	4	10	4	70…150	6	0,6	32
Т50-5	50	85	500	1500	20…500	40…70	125	500	220	1,75	300	5	10	5	70…250	15	0,5	27
Т131-50-5	50	85	500	800	50…1000	125	125	150	90	1,75	110	3,5	10	2	100	5	0,5	18
Т132-50-5	50	85	500	800	50…1000	125	125	150	90	1,75	110	3,5	10	2	100	5	0,5	14
Т232-50-5	50	85	500	800	50…1000	125	125	150	90	1,755	110	3,5	10	2	100	5	0,5	14
2Т132-50-6	50	85		800	200…1000	125	125	150	90	1,75	110	3,5			63…100	6	0,5	14
Т10-50-6	50	85	600	900	20…1000	40…200	125	210	120	1,75	150	4	10	4	70…150	6	0,6	32
Т50-6	50	85	600	1500	20…500	40…70	125	500	220	1,75	300	5	10	5	70…250	15	0,5	27
Т131-50-6	50	85	600	800	50…1000	125	125	150	90	1,75	110	3,5	10	2	100	5	0,5	18
Т132-50-6	50	85	600	800	50…1000	125	125	150	90	1,75	110	3,5	10	2	100	5	0,5	14
Т232-50-6	50	85	600	800	50…1000	125	125	150	90	1,75	110	3,5	10	2	100	5	0,5	14
2Т132-50-7	50	85	700	800	200…1000	125	125	150	90	1,75	110	3,5			63…100	6	0,5	14
Т10-50-7	50	85	700	900	20…1000	40…200	125	210	120	1,75	150	4	10	4	70…150	6	0,6	32
Т50-7	50	85	700	1500	20…500	40…70	125	500	220	1,75	300	5	10	5	70…250	15	0,5	27
Т131-50-7	50	85	700	800	50…1000	125	125	150	90	1,75	110	3,5	10	2	100	5	0,5	18
Т132-50-7	50	85	700	800	50…1000	125	125	150	90	1,75	110	3,5	10	2	100	5	0,5	14
Т232-50-7	50	85	700	800	50…1000	125	125	150	90	1,75	110	3,5	10	2	100	5	0,5	14
2Т132-50-8	50	85	800	800	200…1000	125	125	150	90	1,75	110	3,5			63…100	6	0,5	14
Т10-50-8	50	85	800	900	20…1000	40…100	125	210	120	1,75	150	4	10	4	100…150	6	0,6	32
Т50-8	50	85	800	1500	20…500	40…70	125	500	220	1,75	300	5	10	5	70…250	15	0,5	27
Т131-50-8	50	85	800	800	50…1000	125	125	150	90	1,75	110	3,5	10	2	100	5	0,5	18
Т132-50-8	50	85	800	800	50…1000	125	125	150	90	1,75	110	3,5	10	2	100	5	0,5	14
Т232-50-8	50	85	800	800	50…1000	125	125	150	90	1,75	110	3,5	10	2	100	5	0,5	14
2Т132-50-9	50	85	900	800	200…1000	125	125	150	90	1,75	110	3,5			63…100	6	0,5	14

Продолжение табл. 2

Тип прибора	Предельные значения параметров режима при $T_{п\ max}$							Электрические и временные параметры при $T_п = 25°C$										Электрические и временные параметры при $T_{п\ max}$			$R_{T\ п\text{-}к}$, °C/Вт	Чертеж приложения
	$I_{ос,ср\ max}$, А ($I_{ос,max}$, А)	$T_к$, °C	$U_{зс,п}$; $U_{обр,п}$, В	$I_{ос,удр}$, А при $t_и$ = 10 мс, $U_{обр}$ = 0	$(du_{зс}/dt)_{кр}$, В/мкс	$(di_{ос}/dt)_{кр}$, А/мкс	$T_{п\ max}$, °C	$I_{вкл}$, мА	$I_{уд}$, мА	$U_{ос,и}$, В при $I_{ос,и} = 3{,}14 I_{ос,ср\ max}$ ($U_{ос}$, В)	$I_{у,от}$, мА	$U_{у,от}$, В	$t_{вкл}$, мкс	$t_{зд}$, мкс	$t_{выкл}$, мкс	$I_{зс,и}$, $I_{обр,и}$, мА, ($I_{зс}$, $I_{обр}$), мА				
T10-50-9	50	85	900	900	20...500	40...70	125	210	120	1,75	150	4	10	4	150	6	0,6	32
T50-9	50	85	900	1500	20...500	40...70	125	500	220	1,75	300	5	10	5	100...250	15	0,5	27
T131-50-9	50	85	900	800	50...1000	125	125	150	90	1,75	110	3,5	10	2	100	5	0,5	18
T132-50-9	50	85	900	800	50...1000	125	125	150	90	1,75	110	3,5	10	2	100	5	0,5	14
T232-50-9	50	85	900	800	50...1000	125	125	150	90	1,75	110	3,5	10	2	100	5	0,5	14
2T132-50-10	50	85		800	200...1000	125	125	150	90	1,75	110	3,5			63...100	6	0,5	14
T10-50-10	50	85	1000	900	20...500	40...70	125	210	120	1,75	150	4	10	4	150	6	0,6	32
T50-10	50	85	1000	1500	20...500	40...70	125	500	220	1,75	300	5	10	5	100...250	15	0,5	27
T131-50-10	50	85	1000	800	50...1000	125	125	150	90	1,75	110	3,5	10	2	100	5	0,5	18
T132-50-10	50	85	1000	800	50...1000	125	125	150	90	1,75	110	3,5	10	2	100	5	0,5	14
T232-50-10	50	85	1000	800	50...1000	125	125	150	90	1,75	110	3,5	10	2	100	5	0,5	14
2T132-50-11	50	85	1100	800	200...1000	125	125	150	90	1,75	110	3,5			63...100	6	0,5	14
T10-50-11	50	85	1100	900	20...500	40...70	125	210	120	1,75	150	4	10	4	150	6	0,6	32
T50-11	50	85	1100	1500	20...500	40...70	125	500	220	1,75	300	5	10	5	100...250	15	0,5	27
T131-50-11	50	85	1100	800	50...1000	125	125	150	90	1,75	110	3,5	10	2	100	5	0,5	18
T132-50-11	50	85	1100	800	50...1000	125	125	150	90	1,75	110	3,5	10	2	100	5	0,5	14
T232-50-11	50	85	1100	800	50...1000	125	125	150	90	1,75	110	3,5	10	2	100	5	0,5	14
2T132-50-12	50	85	1200	800	200...1000	125	125	150	90	1,75	110	3,5			63...100	6	0,5	14
T10-50-12	50	85	1200	900	20...500	40...70	125	210	120	1,75	150	4	10	4	150	6	0,6	32
T50-12	50	85	1200	1500	20...500	40...70	125	500	220	1,75	300	5	10	5	100...250	15	0,5	27
T131-50-12	50	85	1200	800	50...1000	125	125	150	90	1,75	110	3,5	10	2	100	5	0,5	18
T132-50-12	50	85	1200	800	50...1000	125	125	150	90	1,75	110	3,5	10	2	100	5	0,5	14
T232-50-12	50	85	1200	800	50...1000	125	125	150	90	1,75	110	3,5	10	2	100	5	0,5	14
2T142-50-13	50	85	1300	750	200...1600	125	125	210	120	2,1	150	4			100...250	15	0,4	17
T141-50-13	50	85	1300	750	50...1000	125	125	210	120	2,1	150	4	20	3	150	15	0,4	19
T142-50-13	50	85	1300	750	50...1000	125	125	210	120	2,1	150	4	20	3	150	15	0,4	17
T242-50-13	50	85	1300	750	50...1000	125	125	210	120	2,1	150	4	20	3	150	15	0,4	17
2T142-50-14	50	85	1400	750	200...1600	125	125	210	120	2,1	150	4			100...250	15	0,4	17
T141-50-14	50	85	1400	750	50...1000	125	125	210	120	2,1	150	4	20	3	150	15	0,4	19
T142-50-14	50	85	1400	750	50...1000	125	125	210	120	2,1	150	4	20	3	150	15	0,4	17
T242-50-14	50	85	1400	750	50...1000	125	125	210	120	2,1	150	4	20	3	150	15	0,4	17
2T142-50-15	50	85	1500	750	200...1600	125	125	210	120	2,1	150	4			100...250	15	0,4	17
T141-50-15	50	85	1500	750	50...1000	125	125	210	120	2,1	150	4	20	3	150	15	0,4	19
T142-50-15	50	85	1500	750	50...1000	125	125	210	120	2,1	150	4	20	3	150	15	0,4	17
T242-50-15	50	85	1500	750	50...1000	125	125	210	120	2,1	150	4	20	3	150	15	0,4	17
2T142-50-16	50	85	1600	750	200...1600	125	125	210	120	2,1	150	4			100...250	15	0,4	17

Продолжение табл. 2

Тип прибора	Предельные значения параметров режима при $T_{п\ max}$						
	$I_{ос,\ ср\ max}$, А ($I_{ос\ max}$, А)	$T_к$, °С	$U_{зс,\ п}$, В; $U_{обр,\ п}$, В	$I_{ос,\ удр}$, А при $t_и$ = 10 мс, $U_{обр}$ = 0	$(du_{зс}/dt)_{кр}$, В/мкс	$(di_{ос}/dt)_{кр}$, А/мкс	$T_{п\ max}$, °С
T141-50-16	50	85	1600	750	50...1000	125	125
T142-50-16	50	85	1600	750	50...1000	125	125
T242-50-16	50	85	1600	750	50...1000	125	125
2T142-50-18	50	85	1800	750	200...1600	125	125
T141-50-18	50	85	1800	750	50...1000	125	125
T142-50-18	50	85	1800	750	50...1000	125	125
T242-50-18	50	85	1800	750	50...1000	125	125
2T142-50-20	50	85	2000	750	200...1600	125	125
T141-50-20	50	85	2000	750	50...1000	125	125
T142-50-20	50	85	2000	750	50...1000	125	125
T242-50-20	50	85	2000	750	50...1000	125	125
T141-63-1	63	85	100	1200	50...1000	125	125
T142-63-1	63	85	100	1200	50...1000	125	125
T242-63-1	63	85	100	1200	50...1000	125	125
T141-63-2	63	85	200	1200	50...1000	125	125
T142-63-2	63	85	200	1200	50...1000	125	125
T242-63-2	63	85	200	1200	50...1000	125	125
T141-63-3	63	85	300	1200	50...1000	125	125
T142-63-3	63	85	300	1200	50...1000	125	125
T242-63-3	63	85	300	1200	50...1000	125	125
T141-63-4	64	85	400	1200	50...1000	125	125
T142-63-4	63	85	400	1200	50...1000	125	125
T242-63-4	63	85	400	1200	50...1000	125	125
T141-63-5	63	85	500	1200	50...1000	125	125
T142-63-5	63	85	500	1200	50...1000	125	125
T242-63-5	63	85	500	1200	50...1000	125	125
T141-63-6	63	85	600	1200	50...1000	125	125
T142-63-6	63	85	600	1200	50...1000	125	125
T242-63-6	63	85	600	1200	50...1000	125	125
T141-63-7	63	85	700	1200	50...1000	125	125
T142-63-7	63	85	700	1200	50...1000	125	125
T242-63-7	63	85	700	1200	50...1000	125	125
T141-63-8	63	85	800	1200	50...1000	125	125
T142-63-8	63	85	800	1200	50...1000	125	125
T242-63-8	63	85	800	1200	50...1000	125	125
T141-63-9	63	85	900	1200	50...1000	125	125

Электрические и временные параметры											
при $T_п$ = 25°С						при $T_{п\ max}$					
$I_{вкл}$, мА	$I_{уд}$, мА	$U_{ос,и}$, В при $I_{ос,и} = 3{,}14 I_{ос,ср\ max}$ ($U_{ос}$, В)	$I_{у,от}$, мА	$U_{у,от}$, В	$t_{вкл}$, мкс	$t_{зд}$, мкс	$t_{выкл}$, мкс	$I_{зс,и}$, $I_{обр,и}$, мА, ($I_{зс}$, $I_{обр}$), мА	$R_{т\ п\text{-}к}$, °С/Вт	Чертеж приложения
210	120	2,1	150	4	20	3	150	15	0,4	19
210	120	2,1	150	4	20	3	150	15	0,4	17
210	120	2,1	150	4	20	3	150	15	0,4	17
210	120	2,1	150	4			100...250	15	0,4	17
210	120	2,1	150	4	20	3	150	15	0,4	19
210	120	2,1	150	4	20	3	150	15	0,4	17
210	120	2,1	150	4	20	3	150	15	0,4	17
210	120	2,1	150	4			100...250	15	0,4	17
210	120	2,1	150	4	20	3	150	15	0,4	19
210	120	2,1	150	4	20	3	150	15	0,4	17
210	120	2,1	150	4	20	3	150	15	0,4	17
210	120	1,65	150	4	10	2	100	6	0,4	19
210	120	1,65	150	4	10	2	100	6	0,4	17
210	120	1,65	150	4	10	2	100	6	0,4	17
210	120	1,65	150	4	10	2	100	6	0,4	19
210	120	1,65	150	4	10	2	100	6	0,4	17
210	120	1,65	150	4	10	2	100	6	0,4	17
210	120	1,65	150	4	10	2	100	6	0,4	19
210	120	1,65	150	4	10	2	100	6	0,4	17
210	120	1,65	150	4	10	2	100	6	0,4	17
210	120	1,65	150	4	10	2	100	6	0,4	19
210	120	1,65	150	4	10	2	100	6	0,4	17
210	120	1,65	150	4	10	2	100	6	0,4	17
210	120	1,65	150	4	10	2	100	6	0,4	19
210	120	1,65	150	4	10	2	100	6	0,4	17
210	120	1,65	150	4	10	2	100	6	0,4	17
210	120	1,65	150	4	10	2	100	6	0,4	19
210	120	1,65	150	4	10	2	100	6	0,4	17
210	120	1,65	150	4	10	2	100	6	0,4	17
210	120	1,65	150	4	10	2	100	6	0,4	17
210	120	1,65	150	4	10	2	100	6	0,4	17
210	120	1,95	180	4	20	3	150	20	0,32	25
210	120	1,95	180	4	20	3	150	20	0,32	24
210	120	1,95	180	4	20	3	150	20	0,32	25
210	120	1,95	180	4	20	3	150	20	0,32	25

Продолжение табл. 2

Тип прибора	Предельные значения параметров режима при $T_{п\ max}$							Электрические и временные параметры														Чертеж приложения
								при $T_п = 25°C$						при $T_{п\ max}$						$R_{T\ п\text{-}к}$, °C/Вт		
	$I_{ос,ср\ max}$, А ($I_{ос\ max}$, А)	$T_к$, °C	$U_{зс,п}$, В; $U_{обр,п}$, В	$I_{ос,удр}$, А при $t_и = 10$ мс, $U_{обр} = 0$	$(du_{зс}/dt)_{кр}$, В/мкс	$(di_{ос}/dt)_{кр}$, А/мкс	$T_{п\ max}$, °C	$I_{вкл}$, мА	$I_{уд}$, мА	$U_{ос,и}$, В при $I_{ос,и} = 3{,}14 I_{ос,ср\ max}$ ($U_{ос}$, В)	$I_{у,от}$, мА	$U_{у,от}$, В	$t_{вкл}$, мкс	$t_{зд}$, мкс	$t_{выкл}$, мкс	$I_{зс,и}$, $I_{обр,и}$, мА, ($I_{зс}$, $I_{обр}$), мА					
T142-63-9	63	85	900	1200	50...1000	125	125	210	120	1,95	180	4	20	3	150	20	0,32	24
T242-63-9	63	85	900	1200	50...1000	125	125	210	120	1,95	180	4	20	3	150	20	0,32	25
T141-63-10	63	85	1000	1200	50...1000	125	125	210	120	1,95	180	4	20	3	150	20	0,32	25
T142-63-10	63	85	1000	1200	50...1000	125	125	210	120	1,95	180	4	20	3	150	20	0,32	24
T242-63-10	63	85	1000	1200	50...1000	125	125	210	120	1,95	180	4	20	3	150	20	0,32	25
T141-63-11	63	85	1100	1200	50...1000	125	125	210	120	1,95	180	4	20	3	150	20	0,32	25
T142-63-11	63	85	1100	1200	50...1000	125	125	210	120	1,95	180	4	20	3	150	20	0,32	24
T242-63-11	63	85	1100	1200	50...1000	125	125	210	120	1,95	180	4	20	3	150	20	0,32	25
T141-63-12	63	85	1200	1200	50...1000	125	125	210	120	1,95	180	4	20	3	150	20	0,32	25
T142-63-12	63	85	1200	1200	50...1000	125	125	210	120	1,65	120	4			63...100	6	0,3	17
T242-63-12	63	85	1200	1200	50...1000	125	125	210	120	1,65	150	4	10	2	100	6	0,3	19
T151-63-13	63	85	1300	1100	50...1000	125	125	210	120	1,65	150	4	10	2	100	6	0,3	17
T152-63-13	63	85	1300	1100	50...1000	125	125	210	120	1,65	150	4	10	2	100	6	0,3	17
T252-63-13	63	85	1300	1100	50...1000	125	125	210	120	1,65	120	4			63...100	6	0,3	17
T151-63-14	63	85	1400	1100	50...1000	125	125	210	120	1,65	150	4	10	2	100	6	0,3	19
T152-63-14	63	85	1400	1100	50...1000	125	125	210	120	1,65	150	4	10	2	100	6	0,3	17
T252-63-14	63	85	1400	100	50...1000	125	125	210	120	1,65	150	4	10	2	100	6	0,4	19
T151-63-15	63	85	1500	1100	50...1000	125	125	210	120	1,65	150	4	10	2	100	6	0,4	17
T152-63-15	63	85	1500	1100	50...1000	125	125	210	120	1,65	150	4	10	2	100	6	0,4	17
T252-63-15	63	85	1500	1100	50...1000	125	125	210	120	1,65	150	4	10	2	100	6	0,4	19
T151-63-16	63	85	1600	1100	50...1000	125	125	210	120	1,65	150	4	10	2	100	6	0,4	17
T152-63-16	63	85	1600	1100	50...1000	125	125	210	120	1,65	150	4	10	2	100	6	0,4	17
T252-63-16	63	85	1600	1100	50...1000	125	125	210	120	1,65	150	4	10	2	100	6	0,4	19
T151-63-18	63	85	1800	1100	50...1000	125	125	210	120	1,65	150	4	10	2	100	6	0,4	17
T152-63-18	63	85	1800	1100	50...1000	125	125	210	120	1,65	150	4	10	2	100	6	0,4	17
T252-63-18	63	85	1800	1100	50...1000	125	125	210	120	1,65	150	4	10	2	100	6	0,4	17
T151-63-20	63	85	2000	1100	50...1000	125	125	210	120	1,65	150	4	10	2	100	6	0,4	19
T152-63-20	63	85	2000	1100	50...1000	125	125	210	120	1,65	150	4	10	2	100	6	0,4	17
T252-63-20	63	85	2000	1100	50...1000	125	125	210	120	1,65	150	4	10	2	100	6	0,4	17
2T142-80-1	80	85	100	1350	200...1000	125	125	210	120	1,95	180	4	20	3	150	20	0,32	24
T141-80-1	80	85	100	1350	50...1000	125	125	210	120	1,95	180	4	20	3	150	20	0,32	25
T142-80-1	80	85	100	1350	50...1000	125	125	210	120	1,95	180	4	20	3	150	20	0,32	25
T242-80-1	80	85	100	1350	50...1000	125	125	210	120	1,95	180	4	20	3	150	20	0,32	24
2T142-80-2	80	85	200	1350	200...1000	125	125	210	120	1,95	180	4	20	3	150	20	0,32	25
T141-80-2	80	85	200	1350	50...1000	125	125											
T142-80-2	80	85	200	1350	50...1000	125	125											

Продолжение табл. 2

Тип прибора	Предельные значения параметров режима при $T_{п\,max}$							Электрические и временные параметры												$R_{T\,п\text{-}к}$, °С/Вт	Чертеж приложения
								при $T_п = 25$°С							при $T_{п\,max}$						
	$I_{ос,ср\,max}$, А ($I_{ос\,max}$, А)	$T_к$, °С	$U_{зс,п}$, В; $U_{обр,п}$, В	$I_{ос,удр}$, А при $t_и = 10$ мс, $U_{обр} = 0$	$(du_{зс}/dt)_{кр}$, В/мкс	$(di_{ос}/dt)_{кр}$, А/мкс	$T_{п\,max}$, °С	$I_{вкл}$, мА	$I_{уд}$, мА	$U_{ос,и}$, В при $I_{ос,и} = 3{,}14 I_{ос,ср\,max}$ ($U_{ос}$, В)	$I_{у,от}$, мА	$U_{у,от}$, В	$t_{вкл}$, мкс	$t_{зд}$, мкс	$t_{выкл}$, мкс	$I_{зс,и}$, $I_{обр,и}$, мА, ($I_{зс}$, $I_{обр}$), мА				
T242-80-2	80	85	200	1350	50...1000	125	125	210	120	1,65	150	4	10	2	100	6	0,3	17
2T142-80-3	80	85	300	1350	200...1000	125	125	210	120	1,65	120	4			63...100	6	0,3	17
T141-80-3	80	85	300	1350	50...1000	125	125	210	120	1,65	150	4	10	2	100	6	0,3	19
T142-80-3	80	85	300	1350	50...1000	125	125	210	120	1,65	150	4	10	2	100	6	0,3	17
T242-80-3	80	85	300	1350	50...1000	125	125	210	120	1,65	150	4	10	2	100	6	0,3	17
2T142-80-4	80	85	400	1350	200...1000	125	125	210	120	1,65	120	4			63...100	6	0,3	17
T10-80-4	80	85	400	1200	20...1000	40...200	125	210	120	1,75	150	4	10	4	70...150	6	0,35	32
T15-80-4	80	85	400	1700	200...1000	200	125	1300	300	2	300	4	20	3	70...150	15	0,28	34
T141-80-4	80	85	400	1350	50...1000	125	125	210	120	1,65	150	4	10	2	100	6	0,3	19
T142-80-4	80	85	400	1350	50...1000	125	125	210	120	1,65	150	4	10	2	100	6	0,3	17
T242-80-4	80	85	400	1350	50...1000	125	125	210	120	1,65	150	4	10	2	100	6	0,3	17
2T142-80-5	80	85		1350	200...1000	125	125	210	120	1,65	120	4			63...100	6	0,3	17
T10-80-5	80	85	500	1200	20...1000	40...200	125	210	120	1,75	150	4	10	4	70...150	6	0,35	32
T15-80-5	80	85	500	1700	200...1000	200	125	1300	300	2	300	4	20	3	70...150	15	0,28	34
T141-80-5	80	85	500	1350	50...1000	125	125	210	120	1,65	150	4	10	2	100	6	0,3	19
T142-80-5	80	85	500	1350	50...1000	125	125	210	120	1,65	150	4	10	2	100	6	0,3	17
T242-80-5	80	85	500	1350	50...1000	125	125	210	120	1,65	150	4	10	2	100	6	0,3	17
2T142-80-6	80	85	600	1350	200...1000	125	125	210	120	1,65	120	4			63...100	6	0,3	17
T10-80-6	80	85	600	1200	20...1000	40...200	125	210	120	1,75	150	4	10	4	70...150	6	0,35	32
T15-80-6	80	85	600	1700	200...1000	200	125	1300	300	2	300	4	20	3	70...150	15	0,28	34
T141-80-6	80	85	600	1350	50...1000	125	125	210	120	1,65	150	4	10	2	100	6	0,3	19
T142-80-6	80	85	600	1350	50...1000	125	125	210	120	1,65	150	4	10	2	100	6	0,3	17
T242-80-6	80	85	600	1350	50...1000	125	125	210	120	1,65	150	4	10	2	100	6	0,3	17
2T142-80-7	80	85	700	1350	200...1000	125	125	210	120	1,65	120	4			63...100	6	0,3	17
T10-80-7	80	85	700	1200	20...1000	40...200	125	210	120	1,75	150	4	10	4	70...150	6	0,35	32
T15-80-7	80	85	700	1700	200...1000	200	125	1300	300	2	300	4	20	3	70...150	15	0,25	34
T141-80-7	80	85	700	1350	50...1000	125	125	210	120	1,65	150	4	10	2	100	6	0,3	19
T142-80-7	80	85	700	1350	50...1000	125	125	210	120	1,65	150	4	10	2	100	6	0,3	17
T242-80-7	80	85	700	1350	50...1000	125	125	210	120	1,65	150	4	10	2	100	6	0,3	17
2T142-80-8	80	85	800	1350	200...1000	125	125	210	120	1,65	120	4			63...100	6	0,3	17
T10-80-8	80	85	800	1200	20...1000	40...1000	125	210	120	1,75	150	4	10	4	100...150	6	0,35	32
T15-80-8	80	85	800	1700	200...1000	200	125	1300	300	2	300	4	20	3	70...150	15	0,28	34
T141-80-8	80	85	800	1350	50...1000	125	125	210	120	1,65	150	4	10	2	100	6	0,3	19
T142-80-8	80	8	800	1350	50...1000	125	125	210	120	1,65	150	4	10	2	100	6	0,3	17
T242-80-8	80	85	800	1350	50...1000	125	125	210	120	1,65	150	4	10	2	100	6	0,3	17
2T142-80-9	80	85	900	1350	200...1000	125	125	210	120	1,65	120	4			63...100	6	0,3	17

Продолжение табл. 2

Тип прибора	Предельные значения параметров режима при $T_{п\,max}$							Электрические и временные параметры при $T_п = 25°C$							Электрические и временные параметры при $T_{п\,max}$			$R_{T\,п\text{-}к}$, °C/Вт	Чертеж приложения
	$I_{ос,\,ср\,max}$, А ($I_{ос\,max}$, А)	$T_к$, °C	$U_{зс,\,п}$, В; $U_{обр,\,п}$, В	$I_{ос,\,удр}$, А при $t_и = 10$ мс, $U_{обр} = 0$	$(du_{зс}/dt)_{кр}$, В/мкс	$(di_{ос}/dt)_{кр}$, А/мкс	$T_{п\,max}$, °C	$I_{вкл}$, мА	$I_{уд}$, мА	$U_{ос,\,и}$, В при $I_{ос,\,и} = 3{,}14 I_{ос,\,ср\,max}$ ($U_{ос}$, В)	$I_{у,\,от}$, мА	$U_{у,\,от}$, В	$t_{вкл}$, мкс	$t_{зд}$, мкс	$t_{выкл}$, мкс	$I_{зс,\,и}$, $I_{обр,\,и}$, мА, ($I_{зс}$, $I_{обр}$), мА		
T10-80-9	80	85	900	1200	20...500	40...70	125	210	120	1,75	150	4	10	4	150	6	0,35	32
T15-80-9	80	85	900	1700	200...1000	200	125	1300	300	2	300	4	20	3	70...150	15	0,28	34
T141-80-9	80	85	900	1350	50...1000	125	125	210	120	1,65	150	4	10	2	100	6	0,3	19
T142-80-9	80	85	900	1350	50...1000	125	125	210	120	1,65	150	4	10	2	100	6	0,3	17
T242-80-9	80	85	900	1350	50...1000	125	125	210	120	1,65	150	4	10	2	100	6	0,3	17
2T142-80-10	80	85	1000	1350	200...1000	125	125	210	120	1,65	120	4			63...100	6	0,3	17
T10-80-10	80	85	1000	1200	20...500	40...70	125	210	120	1,75	150	4	10	4	150	6	0,35	32
T15-80-10	80	85	1000	1700	200...1000	200	125	1300	300	2	300	4	20	3	70...150	15	0,28	34
T141-80-10	80	85	1000	1350	50...1000	125	125	210	120	1,65	150	4	10	2	100	6	0,3	19
T142-80-10	80	85	1000	1350	50...1000	125	125	210	120	1,65	150	4	10	2	100	6	0,3	17
T242-80-10	80	85	1000	1350	50...1000	125	125	210	120	1,65	150	4	10	2	100	6	0,3	17
2T142-80-11	80	85	1100	1350	200...1000	125	125	210	120	1,65	120	4			63...100	6	0,3	17
T10-80-11	80	85	1100	1200	20...500	40...70	125	210	120	1,75	150	4	10	4	150	6	0,35	32
T15-80-11	80	85	1100	1700	200...500	100	125	1300	300	2	300	4	20	3	70...150	15	0,28	34
T141-80-11	80	85	1100	1350	50...1000	125	125	210	120	1,65	150	4	10	2	100	6	0,3	19
T142-80-11	80	85	1100	1350	50...1000	125	125	210	120	1,65	150	4	10	2	100	6	0,3	17
T242-80-11	80	85	1100	1350	50...1000	125	125	210	120	1,65	150	4	10	2	100	6	0,3	17
2T142-80-12	80	85	1200	1350	200...1000	125	125	210	120	1,65	120	4			63...100	6	0,3	17
T10-80-12	80	85	1200	1200	20...500	40...70	125	210	120	1,75	150	4	10	4	150	6	0,35	32
T15-80-12	80	85	1200	1700	200...500	100	125	1300	300	2	300	4	20	3	70...150	15	0,28	34
T141-80-12	80	85	1200	1350	50...1000	125	125	210	120	1,65	150	4	10	2	100	6	0,3	19
T142-80-12	80	85	1200	1350	50...1000	125	125	210	120	1,65	150	4	10	2	100	6	0,3	17
T242-80-12	80	85	1200	1350	50...1000	125	125	210	120	1,65	150	4	10	2	100	6	0,3	17
2T152-80-13	80	85	1300	1200	200...1600	125	125	210	120	1,95	180	4			100...250	20	0,26	25
T15-80-13	80	85	1300	1700	200...500	100	125	1300	300	2	300	4	20	3	70...150	15	0,28	34
T151-80-13	80	85	1300	1200	50...1000	125	125	210	120	1,95	180	4	20	3	150	20	0,26	24
T152-80-13	80	85	1300	1200	50...1000	125	125	210	120	1,95	180	4	20	3	150	20	0,26	25
T252-80-13	80	85	1300	1200	50...1000	125	125	210	120	1,95	180	4	20	3	150	20	0,26	25
2T152-80-14	80	85	1300	1200	200...1600	125	125	210	120	1,95	180	4			100...250	20	0,26	25
T15-80-14	80	85	1400	1700	200...500	100	125	1300	300	2	300	4	20	3	70...150	15	0,28	34
T151-80-14	80	85	1400	1200	50...1000	125	125	210	120	1,95	180	4	20	3	150	20	0,26	24
T152-80-14	80	85	1400	1200	50...1000	125	125	210	120	1,95	180	4	20	3	150	20	0,26	25
T252-80-14	80	85	1400	1200	50...1000	125	125	210	120	1,95	180	4	20	3	150	20	0,26	25
2T152-80-15	80	85	1500	1200	200...1600	125	125	210	120	1,95	180	4			100...250	20	0,26	25
T15-80-15	80	85	1500	1700	200...500	70	125	1300	300	2	300	4	20	3	70...150	15	0,28	34
T151-80-15	80	85	1500	1200	50...1000	125	125	210	120	1,95	180	4	20	3	150	20	0,26	24

Продолжение табл. 2

Тип прибора	Предельные значения параметров режима при $T_{п\ max}$							Электрические и временные параметры														
								при $T_п = 25°C$							при $T_{п\ max}$					$R_{T\ п-к}$, °C/Вт	Чертеж приложения
	$I_{ос,\ ср\ max}$, А ($I_{ос\ max}$, А)	$T_к$, °C	$U_{зс,\ п}$, В; $U_{обр,\ п}$, В	$I_{ос,\ удр}$, А при $t_и = 10$ мс, $U_{обр} = 0$	$(du_{зс}/dt)_{кр}$, В/мкс	$(di_{ос}/dt)_{кр}$, А/мкс	$T_{п\ max}$, °C	$I_{вкл}$, мА	$I_{уд}$, мА	$U_{ос,и}$, В при $I_{ос,и} = 3{,}14 I_{ос,ср\ max}$ ($U_{ос}$, В)	$I_{у,от}$, мА	$U_{у,от}$, В	$t_{вкл}$, мкс	$t_{зд}$, мкс	$t_{выкл}$, мкс	$I_{зс,и}$, $I_{обр,и}$, мА, ($I_{зс}$, $I_{обр}$), мА				
T152-80-15	80	85	1500	1200	50...1000	125	125	210	120	1,95	180	4	20	3	150	20	0,26	25
T252-80-15	80	85	1500	1200	50...1000	125	125	210	120	1,95	180	4	20	3	150	20	0,26	25
2T152-80-16	80	85	1600	1200	200...1600	125	125	210	120	1,95	180	4			100...250	20	0,26	25
T15-80-16	80	85	1600	1700	200...500	70	125	1300	300	2	300	4	20	3	70...150	15	0,28	34
T151-80-16	80	85	1600	1200	50...1000	125	125	210	120	1,95	180	4	20	3	150	20	0,26	24
T152-80-16	80	85	1600	1200	50...1000	125	125	210	120	1,95	180	4	20	3	150	20	0,26	25
T252-80-16	80	85	1600	1200	50...1000	125	125	210	120	1,95	180	4	20	3	150	20	0,26	25
2T152-80-18	80	85	1800	1200	200...1600	125	125	210	120	1,95	180	4			100...250	20	0,26	25
T15-80-18	80	85	1800	1700	200...500	70	125	1300	300	2	300	4	20	3	70...150	15	0,28	34
T151-80-18	80	85	1800	1200	50...1000	125	125	210	120	1,95	180	4	20	3	150	20	0,26	24
T152-80-18	80	85	1800	1200	50...1000	125	125	210	120	1,95	180	4	20	3	150	20	0,26	25
T252-80-18	80	85	1800	1200	50...1000	125	125	210	120	1,95	180	4	20	3	150	20	0,26	25
2T152-80-20	80	85	2000	1200	200...1600	125	125	210	120	1,95	180	4			100...250	20	0,26	25
T151-80-20	80	85	2000	1200	50...1000	125	125	210	120	1,95	180	4	20	3	150	20	0,26	24
T152-80-20	80	85	2000	1200	50...1000	125	125	210	120	1,95	180	4	20	3	150	20	0,26	25
T252-80-20	80	85	2000	1200	50...1000	125	125	210	120	1,95	180	4	20	3	150	20	0,26	25
T100-1	100	85	100	3000	20...1000	40...200	125	500	220	1,95	300	5	10	5	30...250	20	0,16	28
T100-2	100	85	200	3000	20...1000	40...200	125	500	220	1,95	300	5	10	5	30...250	20	0,16	28
2T151-100-3	100	85	300	2000	100...1000	100	140	700	300	1,85	200	3,5			63...250	15	0,3	36
T100-3	100	85	300	3000	20...1000	40...200	125	500	220	1,95	300	5	10	5	30...250	20	0,16	28
T151-100-3	100	85	300	2000	20...1000	80	125	500	220	1,85	200	3,5	25	5	250	15	0,3	36
2T151-100-4	100	85	400	2000	100...1000	100	140	700	300	1,85	200	3,5			63...250	15	0,3	36
T15-100-4	100	85	400	2100	200...1000	200	125	800	300	1,6	300	4	20	3	70...150	15	0,28	34
T100-4	100	85	400	3000	20...1000	40...200	125	500	220	1,95	300	5	10	5	30...250	20	0,16	28
T151-100-4	100	85	400	2000	20...1000	80	125	500	220	1,85	200	3,5	25	5	250	15	0,3	36
2T151-100-5	100	85	500	2000	100...1000	100	140	700	300	1,85	200	3,5			63...250	15	0,3	36
T15-100-5	100	85	500	2100	200...1000	200	125	800	300	1,6	300	4	20	3	70...150	15	0,28	34
T100-5	100	85	500	3000	20...500	40...70	125	500	220	1,95	300	5	10	5	70...250	20	0,16	28
T151-100-5	100	85	500	2000	20...1000	80	125	500	220	1,85	200	3,5	25	5	250	15	0,3	36
2T151-100-6	100	85	600	2000	100...1000	100	140	700	300	1,85	200	3,5			63...250	15	0,3	36
T15-100-6	100	85	600	2100	200...1000	200	125	800	300	1,6	300	4	20	3	70...150	15	0,28	34
T100-6	100	85	600	3000	20...500	40...70	125	500	220	1,95	300	5	10	5	70...250	20	0,16	28
T151-100-6	100	85	600	2000	20...1000	80	125	500	220	1,85	200	3,5	25	5	250	15	0,3	36
2T151-100-7	100	85	700	2000	100...1000	100	140	700	300	1,85	200	3,5			63...250	15	0,3	36
2T223-100-7	100	85	700	2000	500...1000	160	165	1000	300	1,75	300	5			50...100	50	0,08	38
T15-100-7	100	85	700	2100	200...1000	200	125	800	300	1,6	300	4	20	3	70...150	15	0,28	34

Тип прибора	Предельные значения параметров режима при $T_{п\ max}$						
	$I_{ос,ср\ max}$, А ($I_{ос\ max}$, А)	$T_к$, °С	$U_{зс,п}$, В; $U_{обр,п}$, В	$I_{ос,удр}$, А при $t_и$ = 10 мс, $U_{обр}$ = 0	$(du_{зс}/dt)_{кр}$, В/мкс	$(di_{ос}/dt)_{кр}$, А/мкс	$T_{п\ max}$, °С
T100-7	100	85		3000	20...500	40...70	125
T151-100-7	100	85	700	2000	20...1000	80	125
2T151-100-8	100	85	800	2000	100...1000	100	140
2T223-100-8	100	85	800	2000	500...1000	160	165
T15-100-8	100	85	800	2100	200...1000	200	125
T100-8	100	85	800	3000	20...500	40...70	125
T151-100-8	100	85	800	2000	20...1000	80	125
2T151-100-9	100	85	900	2000	100...1000	100	140
2T223-100-9	100	85	900	2000	500...1000	160	165
T15-100-9	100	85	900	2100	200...1000	200	125
T100-9	100	85	900	3000	20...500	40...70	125
T151-100-9	100	85	900	2000	20...1000	80	125
2T151-100-10	100	85	1000	2000	100...1000	100	140
2T223-100-10	100	85	1000	2000	500...1000	160	165
T15-100-10	100	85	1000	2100	200...1000	200	125
T100-10	100	85	1000	3000	20...500	40...70	125
T151-100-10	100	85	1000	2000	20...1000	80	125
2T151-100-11	100	85	1100	2000	100...1000	100	140
2T223-100-11	100	85	1100	2000	500...1000	160	165
T15-100-11	100	85	1100	2100	200...500	200	125
T100-11	100	85	1100	3000	20...500	40...70	125
T151-100-11	100	85	1100	2000	20...1000	80	125
2T151-100-12	100	85		2000	100...1000	100	140
2T223-100-12	100	85	1200	2000	500...1000	160	165
T15-100-12	100	85	1200	2100	200...500	200	125
T100-12	100	85	1200	3000	20...500	40...70	125
T151-100-12	100	85	1200	2000	20...1000	80	125
2T151-100-13	100	85	1300	2000	100...1000	100	140
T15-100-13	100	85	1300	2100	200...500	200	125
T100-13	100	85	1300	3000	20...500	40...70	125
T151-100-13	100	85	1300	2000	20...1000	80	125
2T151-100-14	100	85	1400	2000	100...1000	100	140
T15-100-14	100	85	1400	2100	200...500	200	125
T100-14	100	85	1400	3000	20...500	40...70	125
T151-100-14	100	85	1400	2000	20...1000	80	125
2T151-100-15	100	85	1500	2000	100...1000	100	140

Продолжение табл. 2

Электрические и временные параметры											
при $T_п$ = 25°С						при $T_{п\ max}$			$R_{T\ п\text{-}к}$, °С/Вт	Чертеж приложения
$I_{вкл}$, мА	$I_{уд}$, мА	$U_{ос,и}$, В при $I_{ос,и} = 3{,}14 I_{ос,ср\ max}$ ($U_{ос}$, В)	$I_{у,от}$, мА	$U_{у,от}$, В	$t_{вкл}$, мкс	$t_{зд}$, мкс	$t_{выкл}$, мкс	$I_{зс,и}$, $I_{обр,и}$, мА, ($I_{зс}$, $I_{обр}$), мА		
500	220	1,95	300	5	10	5	70...250	20	0,16	28
500	220	1,85	200	3,5	25	5	250	15	0,3	36
700	300	1,85	200	3,5			63...250	15	0,3	36
1000	300	1,75	300	5			50...100	50	0,08	38
800	300	1,6	300	4	20	3	70...150	15	0,28	34
500	220	1,95	300	5	10	5	70...250	20	0,16	28
500	220	1,85	200	3,5	25	5	250	15	0,3	36
700	300	1,85	200	3,5			63...250	15	0,3	36
1000	300	1,75	300	5			50...100	50	0,08	38
800	300	1,6	300	4	20	3	70...150	15	0,28	34
500	220	1,95	300	5	10	5	70...250	20	0,16	28
500	220	1,85	200	3,5	25	5	250	15	0,3	36
700	300	1,85	200	3,5			63...250	15	0,3	36
1000	300	1,75	300	5			50...100	50	0,08	38
800	300	1,6	300	4	20	3	70...150	15	0,28	34
500	220	1,95	300	5	10	5	70...250	20	0,16	28
500	220	1,85	200	3,5	25	5	250	15	0,3	36
700	300	1,85	200	3,5			63...250	15	0,3	36
1000	300	1,75	300	5			50...100	50	0,08	38
800	300	1,6	300	4	20	3	70...150	15	0,28	34
500	220	1,95	300	5	10	5	70...250	20	0,16	28
500	220	1,85	200	3,5	25	5	250	15	0,3	36
700	300	1,85	200	3,5			63...250	15	0,3	36
1000	300	1,75	300	5			50...100	50	0,08	38
800	300	1,6	300	4	20	3	70...150	15	0,28	34
500	220	1,95	300	5	10	5	70...250	20	0,16	28
500	220	1,85	200	3,5	25	5	250	15	0,3	36
700	300	1,85	200	3,5			63...250	15	0,3	36
800	300	1,6	300	4	20	3	70...150	15	0,28	34
500	220	1,95	300	5	10	5	70...250	20	0,16	28
500	220	1,85	200	3,5	25	5	250	15	0,3	36
700	300	1,85	200	3,5			63...250	15	0,3	36
800	300	1,6	300	4	20	3	70...150	15	0,28	34
500	220	1,95	300	5	10	5	70...250	20	0,16	28
500	220	1,85	200	3,5	25	5	250	15	0,3	36
700	300	1,85	200	3,5			63...250	15	0,3	36

Продолжение табл. 2

Тип прибора	Предельные значения параметров режима при $T_{п\ max}$							Электрические и временные параметры												Чертеж приложения
								при $T_п = 25°C$						при $T_{п\ max}$						
	$I_{ос,\ ср\ max}$, А ($I_{ос\ max}$, А)	$T_к$, °С	$U_{зс,п}$, В; $U_{обр,п}$, В	$I_{ос,удр}$, А при $t_и = 10$ мс, $U_{обр} = 0$	$(du_{зс}/dt)_{кр}$, В/мкс	$(di_{ос}/dt)_{кр}$, А/мкс	$T_{п\ max}$, °С	$I_{вкл}$, мА	$I_{уд}$, мА	$U_{ос,и}$, В при $I_{ос,и} = 3{,}14 I_{ос,ср\ max}$ ($U_{ос}$, В)	$I_{у,от}$, мА	$U_{у,от}$, В	$t_{вкл}$, мкс	$t_{зд}$, мкс	$t_{выкл}$, мкс	$I_{зс,и}$, $I_{обр,и}$, мА, ($I_{зс}$, $I_{обр}$), мА	$R_{T\ п\text{-}к}$, °С/Вт	
T15-100-15	100	85	1500	2100	200...500	200	125	800	300	1,6	300	4	20	3	70...150	15	0,28	34
T151-100-15	100	85	1500	2000	20...1000	80	125	500	220	1,85	200	3,5	25	5	250	15	0,3	36
2T151-100-16	100	85	1600	2000	100...1000	100	140	700	300	1,85	200	3,5			63...250	15	0,3	36
T15-100-16	100	85	1600	2100	200...500	200	125	800	300	1,6	300	4	20	3	70...150	15	0,28	34
T151-100-16	100	85	1600	2000	20...1000	80	125	500	220	1,85	200	3,5	25	5	250	15	0,3	36
2T161-125-3	125	85	300	2500	100...1000	100	125	700	300	1,75	200	3,5			63...250	15	0,15	37
T161-125-3	125	85	300	2500	20...1000	80	125	700	250	1,75	200	3,5	25	5	250	15	0,15	37
2T161-125-4	125	85	400	2500	100...1000	100	125	700	300	1,75	200	3,5			63...250	15	0,15	37
T15-125-4	125	85	400	2900	200...1000	200	125	2000	300	2,05	300	3	20	4,5	70...150	20	0,18	35
T161-125-4	125	85	400	2500	20...1000	80	125	700	250	1,75	200	3,5	25	5	250	15	0,15	37
2T161-125-5	125	85	500	2500	100...1000	100	125	700	300	1,75	200	3,5			63...250	15	0,15	37
T15-125-5	125	85	500	2900	200...1000	200	125	2000	300	2,05	300	3	20	4,5	70...150	20	0,18	35
T161-125-5	125	85	500	2500	20...1000	80	125	700	250	1,75	200	3,5	25	5	250	15	0,15	37
2T161-125-6	125	85	600	2500	100...1000	100	125	700	300	1,75	200	3,5			63...250	15	0,15	37
T15-125-6	125	85	600	2900	200...1000	200	125	2000	300	2,05	300	3	20	4,5	70...150	20	0,18	35
T161-125-6	125	85	600	2500	20...1000	80	125	700	250	1,75	200	3,5	25	5	250	15	0,15	37
2T161-125-7	125	85	700	2500	100...1000	100	125	700	300	1,75	200	3,5			63...250	15	0,15	37
T15-125-7	125	85	700	2900	200...1000	200	125	2000	300	2,05	300	3	20	4,5	70...150	20	0,18	35
T161-125-7	125	85	700	2500	20...1000	80	125	700	250	1,75	200	3,5	25	5	250	15	0,15	37
2T161-125-8	125	85	800	2500	100...1000	100	125	700	300	1,75	200	3,5			63...250	15	0,15	37
T15-125-8	125	85	800	2900	200...1000	200	125	2000	300	2,05	300	3	20	4,5	70...150	20	0,18	35
T161-125-8	125	85	800	2500	20...1000	80	125	700	250	1,75	200	3,5	25	5	250	15	0,15	37
2T161-125-9	125	85	900	2500	100...1000	100	125	700	300	1,75	200	3,5			63...250	15	0,15	37
T15-125-9	125	85	900	2900	200...1000	200	125	2000	300	2,05	300	3	20	4,5	70...150	20	0,18	35
T161-125-9	125	85	900	2500	20...1000	80	125	700	250	1,75	200	3,5	25	5	250	15	0,15	37
2T161-125-10	125	85	1000	2500	100...1000	100	125	700	300	1,75	200	3,5			63...250	15	0,15	37
T15-125-10	125	85	1000	2900	200...500	200	125	2000	300	2,05	300	3	20	4,5	70...150	20	0,18	35
T161-125-10	125	85	1000	2500	20...1000	80	125	700	250	1,75	200	3,5	25	5	250	15	0,15	37
2T161-125-11	125	85	1100	2500	100...1000	100	125	700	300	1,75	200	3,5			63...250	15	0,15	37
T15-125-11	125	85	1100	2900	200...500	100	125	2000	300	2,05	300	3	20	4,5	70...150	20	0,18	35
T161-125-11	125	85	1100	2500	20...1000	80	125	700	250	1,75	200	3,5	25	5	250	15	0,15	37
2T161-125-12	125	85	1200	2500	100...1000	100	125	700	300	1,75	200	3,5			63...250	15	0,15	37
T15-125-12	125	85	1200	2900	200...500	100	125	2000	300	2,05	300	3	20	4,5	70...150	20	0,18	35
T161-125-12	125	85	1200	2500	20...1000	80	125	700	250	1,75	200	3,5	25	5	250	15	0,15	37
2T161-125-13	125	85	1300	2500	100...1000	100	125	700	300	1,75	200	3,5			63...250	15	0,15	37
T15-125-13	125	85	1300	2900	200...500	100	125	2000	300	2,05	300	3	20	4,5	70...150	20	0,18	35

Продолжение табл. 2

Тип прибора	Предельные значения параметров режима при $T_{п\,max}$							Электрические и временные параметры										
								при $T_п = 25°C$						при $T_{п\,max}$				
	$I_{ос,\,ср\,max}$, А ($I_{ос\,max}$, А)	$T_к$, °C	$U_{зс,\,п}$, В; $U_{обр,\,п}$, В	$I_{ос,\,удр}$, А при $t_и = 10$ мс, $U_{обр} = 0$	$(du_{зс}/dt)_{кр}$, В/мкс	$(di_{ос}/dt)_{кр}$, А/мкс	$T_{п\,max}$, °C	$I_{вкл}$, мА	$I_{уд}$, мА	$U_{ос,\,и}$, В при $I_{ос,\,и} = 3{,}14 I_{ос,\,ср\,max}$ ($U_{ос}$, В)	$I_{у,\,от}$, мА	$U_{у,\,от}$, В	$t_{вкл}$, мкс	$t_{зд}$, мкс	$t_{выкл}$, мкс	$I_{зс,\,и}$, $I_{обр,\,и}$, мА, ($I_{зс}$, $I_{обр}$), мА	$R_{T\,п\text{-}к}$, °C/Вт	Чертеж приложения
T161-125-13	125	85	1300	2500	20...1000	80	125	700	250	1,75	200	3,5	25	5	250	15	0,15	37
2T161-125-14	125	85	1400	2500	100...1000	100	125	700	300	1,75	200	3,5			63...250	15	0,15	37
T15-125-14	125	85	1400	2900	200...5000	100	125	2000	300	2,05	300	3	20	4,5	70...150	20	0,18	35
T161-125-14	125	85	1400	2500	20...1000	80	125	700	250	1,75	200	3,5	25	5	250	15	0,15	37
2T161-125-15	125	85	1500	2500	100...1000	100	125	700	300	1,75	200	3,5			63...250	15	0,15	37
T15-125-15	125	85	1500	2900	200...500	100	125	2000	300		300	3	20	4,5	70...150	20	0,18	35
T161-125-15	125	85	1500	2500	20...1000	80	125	700	250	1,75	200	3,5	25	5	250	15	0,15	37
2T161-125-16	125	85	1600	2500	100...1000	100	125	700	300	1,75	200	3,5			63...250	15	0,15	37
T15-125-16	125	85	1600	2900	200...500	100	125	2000	300	2,05	300	3	20	4,5	70...150	20	0,18	35
T161-125-16	125	85	1600	2500	20...1000	80	125	700	250	1,75	200	3,5	25	5	250	15	0,15	37
T15-125-18	125	85	1800	2900	200...500	100	125	2000	300	2,05	300	3	20	4,5	70...150	20	0,18	35
T160-1	160	85	100	3500	20...1000	40...200	125	500	220	1,75	300	5	10	5	30...250	20	0,16	28
T160-2	160	85	200	3500	20...1000	40...200	125	500	220	1,75	300	5	10	5	30...250	20	0,16	28
2T161-160-3	160	85	300	4000	100...1000	100	125	700	300	1,75	200	3,5			63...250	15	0,15	37
T160-3	160	85	300	3500	20...1000	40...200	125	500	220	1,75	300	5	10	5	30...250	20	0,16	28
T161-160-3	160	85	300	4000	20...1000	80	125	700	250	1,75	200	3,5	25	5	250	15	0,15	37
2T161-160-4	160	85	400	4000	100...1000	100	125	700	300	1,75	200	3,5			63...250	15	0,15	37
T2-160-4	160	85	400	3300	20...1000	40...200	125	500	220	1,6	300	6	10	5	150...250	20	0,16	30
T15-160-4	160	85	400	3400	200...1000	200	125	600	300	1,8	300	3	20	4,5	70...150	20	0,18	35
T160-4	160	85	400	3500	20...1000	40...200	125	500	220	1,75	300	5	10	5	30...250	20	0,16	28
T161-160-4	160	85	400	4000	20...1000	80	125	700	250	1,75	200	3,5	25	5	250	15	0,15	37
2T161-160-5	160	85	500	4000	100...1000	100	125	700	300	1,75	200	3,5			63...250	15	0,15	37
T2-160-5	160	85	500	3300	20...500	40...1000	125	500	220	1,6	300	6	10	5	150...250	20	0,16	30
T15-160-5	160	85	500	3400	200...1000	200	125	600	300	1,8	300	3	20	4,5	70...150	20	0,18	35
T160-5	160	85	500	3500	20...500	40...100	125	500	220	1,75	300	5	10	5	70...250	20	0,16	28
T161-160-5	160	85	500	4000	20...1000	80	125	700	250	1,75	200	3,5	25	5	250	15	0,15	37
2T161-160-6	160	85	600	4000	100...1000	100	125	700	300	1,75	200	3,5			63...250	15	0,15	37
T2-160-6	160	85	600	3300	20...500	40...100	125	500	220	1,6	300	6	10	5	150...250	20	0,16	30
T15-160-6	160	85	600	3400	200...1000	200	125	600	300	1,8	300	3	20	4,5	70...150	20	0,18	35
T160-6	160	85	600	3500	20...500	40...100	125	500	220	1,75	300	5	10	5	70...250	20	0,16	28
T161-160-6	160	85	600	4000	20...1000	80	125	700	250	1,75	200	3,5	25	5	250	15	0,15	37
2T161-160-7	160	85	700	4000	100...1000	100	125	700	300	1,75	200	3,5			63...250	15	0,15	37
T2-160-7	160	85	700	3300	20...500	40...100	125	500	220	1,6	300	6	10	5	150...250	20	0,16	30
T15-160-7	160	85	700	3400	200...1000	200	125	600	300	1,8	300	3	20	4,5	70...150	20	0,18	35
T160-7	160	85	700	3500	20...500	40...100	125	500	220	1,75	300	5	10	5	70...250	20	0,16	28
T161-160-7	160	85	700	4000	20...1000	80	125	700	250	1,75	200	3,5	25	5	250	15	0,15	37

Продолжение табл. 2

Тип прибора	Предельные значения параметров режима при $T_{п\ max}$							Электрические и временные параметры														Чертеж приложения
								при $T_п = 25°C$						при $T_{п\ max}$						$R_{T\ п\text{-}к}$, °C/Вт		
	$I_{ос,\ ср\ max}$, А ($I_{ос\ max}$, А)	$T_к$, °C	$U_{зс,\ п}$, В; $U_{обр,\ п}$, В	$I_{ос,\ удр}$, А при $t_и = 10$ мс, $U_{обр} = 0$	$(du_{зс}/dt)_{кр}$, В/мкс	$(di_{ос}/dt)_{кр}$, А/мкс	$T_{п\ max}$, °C	$I_{вкл}$, мА	$I_{уд}$, мА	$U_{ос,\ и} = 3{,}14 I_{ос,\ ср\ max}$ ($U_{ос}$, В) при $I_{ос,\ и}$, В	$I_{у,\ от}$, мА	$U_{у,\ от}$, В	$t_{вкл}$, мкс	$t_{зд}$, мкс	$t_{выкл}$, мкс	$I_{зс,\ и}$, $I_{обр,\ и}$, мА, ($I_{зс}$, $I_{обр}$), мА				
2Т161-160-8	160	85	800	4000	100...1000	100	125	700	300	1,75	200	3,5			63...250	15	0,15	37
Т2-160-8	160	85	800	3300	20...500	40...100	125	500	220	1,6	300	6	10	5	150...250	20	0,16	30
Т15-160-8	160	85	800	3400	200...1000	200	125	600	300	1,8	300	3	20	4,5	70...150	20	0,18	35
Т160-8	160	85	800	3500	20...500	40...100	125	500	220	1,75	300	5	10	5	70...250	20	0,16	28
Т161-160-8	160	85	800	4000	20...1000	80	125	700	250	1,75	200	3,5	25	5	250	15	0,15	37
2Т161-160-9	160	85	900	4000	100...1000	100	125	700	300	1,75	200	3,5			63...250	15	0,15	37
Т2-160-9	160	85	900	3300	20...500	40...70	125	500	220	1,6	300	6	10	5	150...250	20	0,16	30
Т15-160-9	160	85	900	3400	200...1000	200	125	600	300	1,8	300	3	20	4,5	70...150	20	0,18	35
Т160-9	160	85	900	3500	20...500	40...70	125	500	220	1,75	300	5	10	5	70....250	20	0,16	28
Т161-160-9	160	85	900	4000	20....1000	80	125	700	250	1,75	200	3,5	25	5	250	15	0,15	37
2Т161-160-10	160	85	1000	4000	100...1000	100	125	700	300	1,75	200	3,5			63...250	15	0,15	37
Т2-160-10	160	85	1000	3300	20...500	40...70	125	500	220	1,6	300	6	10	5	150...250	20	0,16	30
Т15-160-10	160	85	1000	3400	200...1000	200	125	600	300	1,8	300	3	20	4,5	70...150	20	0,18	35
Т160-10	160	85	1000	3500	20...500	40...70	125	500	220	1,75	300	5	10	5	70...250	20	0,16	28
Т161-160-10	160	85	1000	4000	20...1000	80	125	700	250	1,75	200	3,5	25	5	250	15	0,15	37
2Т161-160-11	160	85	1100	4000	100...1000	100	125	700	300	1,75	200	3,5			63...250	15	0,15	37
Т15-160-11	160	85	1100	3400	200...500	100	125	600	300	1,8	300	3	20	4,5	70...150	20	0,18	35
Т160-11	160	85	1100	3500	20...500	40...70	125	500	220	1,75	300	5	10	5	70...250	20	0,16	28
Т161-160-11	160	85	1100	4000	20...1000	80	125	700	250	1,75	200	3,5	25	5	250	15	0,15	37
2Т161-160-12	160	85	1200	4000	100...1000	100	125	700	300	1,75	200	3,5			63...250	15	0,15	37
Т15-160-12	160	85	1200	3400	200...500	100	125	600	300	1,8	300	3	20	4,5	70...150	20	0,18	35
Т160-12	160	85	1200	3500	20...500	40...70	125	500	220	1,75	300	5	10	5	70...250	20	0,16	28
Т161-160-12	160	85	1200	4000	20...1000	80	125	700	250	1,75	200	3,5	25	5	250	15	0,15	37
2Т161-160-13	160	85	1300	4000	100...1000	100	125	700	300	1,75	200	3,5			63...250	15	0,15	37
Т15-160-13	160	85	1300	3400	200...500	100	125	600	300	1,8	300	3	20	4,5	70...150	20	0,18	35
Т160-13	160	85	1300	3500	20...500	40...70	125	500	220	1,75	300	5	10	5	70...250	20	0,16	28
Т161-160-13	160	85	1300	4000	20...1000	80	125	700	250	1,75	200	3,5	25	5	250	15	0,15	37
2Т161-160-14	160	85	1400	4000	100...1000	100	125	700	300	1,75	200	3,5			63...250	15	0,15	37
Т15-160-14	160	85	1400	3400	200...500	100	125	600	300	1,8	300	3	20	4,5	70...150	20	0,18	35
Т160-14	160	85	1400	3500	20...500	40...70	125	500	220	1,75	300	5	10	5	70...250	20	0,16	28
Т161-160-14	160	85	1400	4000	20...1000	80	125	700	250	1,75	200	3,5	25	5	250	15	0,15	37
2Т161-160-15	160	85	1500	4000	100...1000	100	125	700	300	1,75	200	3,5			63...250	15	0,15	37
Т15-160-15	160	85	1500	3400	200...500	70	125	600	300	1,8	300	3	20	4,5	70...150	20	0,18	35
Т161-160-15	160	85	1500	4000	20...1000	80	125	700	250	1,75	200	3,5	25	5	250	15	0,15	37
2Т161-160-16	160	85	1600	4000	100...1000	100	125	700	300	1,75	200	3,5			63...250	15	0,15	37
Т15-160-16	160	85	1600	3400	200...500	70	125	600	300	1,8	300	3	20	4,5	70...150	20	0,18	35

Продолжение табл. 2

Тип прибора	Предельные значения параметров режима при $T_{п\ max}$							Электрические и временные параметры при $T_л = 25°C$						Электрические и временные параметры при $T_{п\ max}$			$R_{T\ п\text{-}к}$, °С/Вт	Чертеж приложения
	$I_{ос,\ ср\ max}$, А ($I_{ос\ max}$, А)	$T_к$, °С	$U_{зс,\ л}$, В; $U_{обр,\ п}$, В	$I_{ос,\ удр}$, А при $t_и = 10$ мс, $U_{обр} = 0$	$(du_{зс}/dt)_{кр}$, В/мкс	$(di_{ос}/dt)_{кр}$, А/мкс	$T_{п\ max}$, °С	$I_{вкл}$, мА	$I_{уд}$, мА	$U_{ос,\ и} = 3{,}14 I_{ос,\ ср\ max}$ ($U_{ос}$, В) при $I_{ос,\ и}$, В	$I_{у,\ от}$, мА	$U_{у,\ от}$, В	$t_{вкл}$, мкс	$t_{зд}$, мкс	$t_{выкл}$, мкс	$I_{зс,\ и}$, $I_{обр,\ и}$, мА, ($I_{зс}$, $I_{обр}$), мА		
Т161-160-16	160	85	1600	4000	20...1000	80	125	700	250	1,75	200	3,5	25	5	250	15	0,15	37
Т15-160-18	160	85	1800	3400	200...500	70	125	600	300	1,8	300	3	20	4,5	70...150	20	0,18	35
Т161-160-18	160	85	1800	4000	20...1000	80	125	700	250	1,75	200	3,5	25	5	250	15	0,15	37
2Т171-200-3	200	85	300	5000	100...1000	100	125		300	1,75	200	3,5			63...250	30	0,1	40
2Т223-200-3	200	125	300	4000	500...1000	160	165		300	2	300	5			50...100	50	0,08	38
Т171-200-3	200	85	300	5000	20...1000	80	125	700	250	1,75	200	3,5	25	5	250	30	0,1	40
2Т123-200-4	200	85	400	3300	200...1000	100	125		300	1,9	200	3,5			100...500	15	0,08	38
2Т171-200-4	200	85	400	5000	100...1000	100	125		300	1,75	200	3,5			63...250	30	0,1	40
2Т223-200-4	200	125	400	4000	500...1000	160	165		300	2	300	5			50...100	50	0,08	38
Т15-200-4	200	85	400	4000	200...1000	200	125	1000	300	2,05	300	4	20	5	70...150	25	0,1	41
Т123-200-4	200	95	400	4000	200...1600	200	125	700	300	1,9	200	3,5	25	5	160...500	15	0,08	38
Т171-200-4	200	85	400	5000	20...1000	80	125	700	250	1,75	200	3,5	25	5	250	30	0,1	40
2Т123-200-5	200	85	500	3300	200...1000	100	125		300	1,9	200	3,5			100...500	15	0,08	38
2Т171-200-5	200	85	500	5000	100...1000	100	125		300	1,75	200	3,5			63...250	30	0,1	40
2Т223-200-5	200	125	500	4000	500...1000	160	165		300	2	300	5			50...100	50	0,08	38
Т15-200-5	200	85	500	4000	200...1000	200	125	1000	300	2,05	300	4	20	5	70...150	25	0,1	41
Т123-200-5	200	95	500	4000	200...1600	200	125	700	300	1,9	200	3,5	25	5	160...500	15	0,08	38
Т171-200-5	200	85	500	5000	20...1000	80	125	700	250	1,75	200	3,5	25	5	250	30	0,1	40
2Т123-200-6	200	85	600	3300	200...1000	100	125		300	1,9	200	3,5			100...500	15	0,08	38
2Т171-200-6	200	85	600	5000	100...1000	100	125		300	1,75	200	3,5			63...250	30	0,1	40
2Т223-200-6	200	125	600	4000	500...1000	160	165		300	2	300	5			50...100	50	0,08	38
Т15-200-6	200	85	600	4000	200...1000	200	125	1000	300	2,05	300	4	20	5	70...150	25	0,1	41
Т123-200-6	200	95	600	4000	200...1600	200	125	700	300	1,9	200	3,5	25	5	160...500	15	0,08	38
Т171-200-6	200	85	600	5000	200...1000	80	125	700	250	1,75	200	3,5	25	5	250	30	0,1	40
2Т123-200-7	200	85	700	3300	200...1000	100	125		300	1,9	200	3,5			100...500	15	0,08	38
2Т171-200-7	200	85	700	5000	100...1000	100	125		300	1,75	200	3,5			63...250	30	0,1	40
2Т223-200-7	200	125	700	4000	500...1000	160	165		300	2	300	5			50...100	50	0,08	38
Т15-200-7	200	85	700	4000	200...1000	200	125	1000	300	2,05	300	4	20	5	70...150	25	0,1	41
Т123-200-7	200	95	700	4000	200...1600	200	125	700	300	1,9	200	3,5	25	5	160...500	15	0,08	38
Т171-200-7	200	85	700	5000	20...1000	80	125	700	250	1,75	200	3,5	25	5	250	30	0,1	40
2Т123-200-8	200	85	800	3300	200...1000	100	125		300	1,9	200	3,5			100...500	15	0,08	38
2Т171-200-8	200	85	800	5000	100...1000	100	125		300	1,75	200	3,5			63...250	30	0,1	40
2Т223-200-8	200	125	800	4000	500...1000	160	165		300	2	300	5			50...100	50	0,08	38
Т15-200-8	200	85	800	4000	200...1000	200	125	1000	300	2,05	300	4	20	5	70...150	25	0,1	41
Т123-200-8	200	95	800	4000	200...1600	200	125	700	300	1,9	200	35	25	5	160...500	15	0,08	38
Т171-200-8	200	85	800	5000	20...1000	80	125	700	250	1,75	200	3,5	25	5	250	30	0,1	40

Продолжение табл. 2

Тип прибора	Предельные значения параметров режима при $T_{п\,max}$							Электрические и временные параметры										
								при $T_п = 25°C$						при $T_{п\,max}$				
	$I_{ос,\,ср\,max}$, А ($I_{ос\,max}$, А)	$T_к$, °C	$U_{зс,\,п}$, В; $U_{обр,\,п}$, В	$I_{ос,\,удр}$, А при $t_и = 10$ мс, $U_{обр} = 0$	$(du_{зс}/dt)_{кр}$, В/мкс	$(di_{ос}/dt)_{кр}$, А/мкс	$T_{п\,max}$, °C	$I_{вкл}$, мА	$I_{уд}$, мА	$U_{ос,\,и}$, В при $I_{ос,\,и} = 3{,}14 I_{ос,\,ср\,max}$ ($U_{ос}$, В)	$I_{у,\,от}$, мА	$U_{у,\,от}$, В	$t_{вкл}$, мкс	$t_{зд}$, мкс	$t_{выкл}$, мкс	$I_{зс,\,и}$, $I_{обр,\,и}$, мА, ($I_{зс}$, $I_{обр}$), мА	$R_{T\,п\text{-}к}$, °C/Вт	Чертеж приложения
2Т123-200-9	200	85	900	3000	200...1000	100	125		300	1,9	200	3,5			100...500	15	0,08	38
2Т171-200-9	200	85	900	5000	100...1000	100	125		300	1,75	200	3,5			63...250	30	0,1	40
2Т223-200-9	200	125	900	4000	500...1000	160	165		300	2	300	5			50...100	50	0,08	38
Т15-200-9	200	85	900	4000	200...1000	200	125	1000	300	2,05	300	4	20	5	70...150	25	0,1	41
Т123-200-9	200	95	900	4000	200...1600	200	125	700	300	1,9	200	3,5	25	5	160...500	15	0,08	38
Т171-200-9	200	85	900	5000	20...1000	80	125	700	250	1,75	200	3,5	25	5	250	30	0,1	40
2Т123-200-10	200	85	1000	3300	200...1000	100	125		300	1,9	200	3,5			100...500	15	0,08	38
2Т171-200-10	200	85	1000	5000	100...1000	100	125		300	1,75	200	3,5			63...250	30	0,1	40
2Т223-200-10	200	125	1000	4000	500...1000	160	165		300	2	300	5			50...100	50	0,08	38
Т15-200-10	200	85	1000	4000	200...1000	200	125	1000	300	2,05	300	4	20	5	70...150	25	0,1	41
Т123-200-10	200	93	1000	4000	200...1600	200	125	700	300	1,9	200	3,5	25	5	160...500	15	0,08	38
Т171-200-10	200	85	1000	5000	200...1000	80	125	700	250	1,75	200	3,5	25	5	250	30	0,1	40
2Т123-200-11	200	85	1100	3300	200...1000	100	125		300	1,9	200	3,5			100...500	15	0,08	38
2Т171-200-11	200	85	1100	5000	100...1000	100	125		300	1,75	200	3,5			63...250	30	0,1	40
2Т223-200-11	200	125	1100	4000	500...1000	160	165		300	2	300	5			50...100	50	0,08	38
Т15-200-11	200	85	1100	4000	200...1000	100	125	1000	300	2,05	300	4	20	5	70...150	25	0,1	41
Т123-200-11	200	93	1100	4000	200...1600	200	125	700	300	1,9	200	3,5	25	5	160...500	15	0,08	38
Т171-200-11	200	85	1100	5000	200...1000	80	125	700	250	1,75	200	3,5	25	5	250	30	0,1	40
2Т123-200-12	200	85	1200	3300	200...1000	100	125		300	1,9	200	3,5			100...500	15	0,08	38
2Т171-200-12	200	85	1200	5000	100...1000	100	125		300	1,75	200	3,5			63...250	30	0,1	40
2Т223-200-12	200	125	1200	4000	500...1000	160	165		300	2	300	5			50...100	50	0,08	38
Т15-200-12	200	85	1200	4000	200...1000	100	125	1000	300	2,05	300	4	20	5	70...150	25	0,1	41
Т123-200-12	200	93	1200	4000	200...1600	200	125	700	300	1,9	200	3,5	25	5	160...500	15	0,08	38
Т171-200-12	200	85	1200	5000	200...1000	80	125	700	250	1,75	200	3,5	25	5	250	30	0,1	40
2Т123-200-13	200	85	1300	3300	200...1000	100	125		300	1,9	200	3,5			100...500	15	0,08	38
2Т171-200-13	200	85	1300	5000	100...1000	100	125		300	1,75	200	3,5			63...250	30	0,1	40
Т15-200-13	200	85	1300	4000	200...1000	100	125	1000	300	2,05	300	4	20	5	70...150	25	0,1	41
Т123-200-13	200	93	1300	4000	200...1600	200	125	700	300	1,9	200	3,5	25	5	160...500	15	0,08	38
Т171-200-13	200	85	1300	5000	200...1000	80	125	700	250	1,75	200	3,5	25		250	30	0,1	40
2Т123-200-14	200	85	1400	3300	200...1000	100	125		300	1,9	200	3,5			100...500	15	0,08	38
2Т171-200-14	200	85	1400	5000	100...1000	100	125		300	1,75	200	3,5			63...250	30	0,1	40
Т15-200-14	200	85	1400	4000	200...1000	100	125	1000	300	2,05	300	4	20	5	70...150	25	0,1	41
Т123-200-14	200	95	1400	4000	200...1600	200	125	700	300	1,9	200	3,5	25	5	160...600	15	0,08	38
Т171-200-14	200	85	1400	5000	20...1000	80	125	700	250	1,75	200	3,5	25	5	250	30	0,08	40
2Т123-200-15	200	85	1500	3300	200...1000	100	125		300	1,9	200	3,5			100...500	15	0,08	38
2Т171-200-15	200	85	1500	5000	100...1000	100	125		300	1,75	200	3,5			63...250	30	0,1	40

Продолжение табл. 2

Тип прибора	Предельные значения параметров режима при $T_{п\,max}$							Электрические и временные параметры										
								при $T_п = 25°C$						при $T_{п\,max}$				
	$I_{ос,\,ср\,max}$, А ($I_{ос\,max}$, А)	$T_к$, °C	$U_{зс,\,п}$, В; $U_{обр,\,п}$, В	$I_{ос,\,удр}$, А при $t_и = 10$ мс, $U_{обр} = 0$	$(du_{зс}/dt)_{кр}$, В/мкс	$(di_{ос}/dt)_{кр}$, А/мкс	$T_{п\,max}$, °C	$I_{вкл}$, мА	$I_{уд}$, мА	$U_{ос,\,и}$, В при $I_{ос,\,и} = 3{,}14 I_{ос,\,ср\,max}$ ($U_{ос}$, В)	$I_{у,\,от}$, мА	$U_{у,\,от}$, В	$t_{вкл}$, мкс	$t_{зд}$, мкс	$t_{выкл}$, мкс	$I_{зс,\,и}$, $I_{обр,\,и}$, мА, ($I_{зс}$, $I_{обр}$), мА	$R_{T\,п\text{-}к}$, °C/Вт	Чертеж приложения
T15-200-15	200	85	1500	4000	200...1000	70	125	1000	300	2,05	300	4	20	5	70...150	25	0,1	41
T123-200-15	200	95	1500	4000	200...1600	200	125	700	300	1,9	200	3,5	25	5	160...500	15	0,08	38
T171-200-15	200	85	1500	5000	20...1000	80	125	700	250	1,75	200	3,5	25	5	250	30	0,08	40
2T123-200-16	200	85	1600	3300	200...1000	100	125		300	1,9	200	3,5			100...500	15	0,08	38
2T171-200-16	200	85	1600	5000	100...1000	100	125		300	1,75	200	3,5			63...250	30	0,1	40
T15-200-16	200	85	1600	4000	200...1000	70	125	1000	300	2,05	300	4	20	5	70...150	25	0,1	41
T123-200-16	200	95	1600	4000	200...1600	200	125	700	300	1,9	200	3,5	25	5	160...500	15	0,08	38
T171-200-16	200	85	1600	5000	20...1000	80	125	700	250	1,75	200	3,5	25	5	250	30	0,1	40
T15-200-18	200	85	1800	4000	200...1000	70	125	1000	300	2,05	300	4	20	5	70...150	25	0,1	41
T2-250-1	250	85	100	4000	20...1000	20...40	125			1,64	400	8	30		150; 250	50	0,09	44
T6-250-1	250	70	100	5000	20...500	20...200	110			2,2	400	5	7		12...50	30	0,053	42
T2-250-2	250	85	200	4000	20...1000	20...40	125			1,64	400	8	30		150; 250	50	0,09	44
T6-250-2	250	85	200	5000	20...500	20...200	110			2,2	400	5	7		12...50	30	0,053	42
2T171-250-3	250	85	300	6000	100...1000	100	125	700	300	1,75	200	3,5	25	5	63...250	30	0,1	40
T2-250-3	250	85	300	4000	20...1000	20...40	125			1,64	400	8	30		150; 250	50	0,09	44
T6-250-3	250	70	300	4000	50...500	40...250	110		200	2,2	400	5	7	2	12...50	30	0,053	42
T171-250-3	250	85	300	6000	20...1000	80		700	250	1,75	200	3,5	25	5	250	30	0,1	40
2T123-250-4	250	85	400	4500	200...1000	100	125		300	1,75	200	3,5			100...500	15	0,08	38
2T171-250-4	250	85	400	6000	100...1000	100	125	700	300	1,75	200	3,5	25	5	63...250	30	0,1	40
T2-250-4	250	85	400	4000	20...1000	20...40	125			1,64	400	8	30		150; 250	50	0,09	44
T6-250-4	250	70	400	5000	20...500	20...200	110			2,2	400	5	7		12...50	30	0,053	42
T9-250-4	250	85	400	5500	20...1000	20...200	125	350	150	1,85	300	5	30	5	70...250	15	0,057	42
T15-250-4	250	85	400	4500	200...1000	200	125	1000	300	1,7	300	4	20	5	70...150	25	0,1	41
T16-250-4	250	85	400	5500	100...1000	70...200	125			2,75	300	3	20	5	70...250	30	0,06	43
T123-250-4	250	92	400	4500	200...1600	200	125	700	300	1,75	200	3,5	25	5	160...500	15	0,08	38
T171-250-4	250	85	400	6000	20...1000	80	125	700	250	1,75	200	3,5	25	5	250	30	0,1	40
2T123-250-5	250	85	500	4500	200...1000	100	125		300	1,75	200	3,5			100...500	15	0,08	38
2T171-250-5	250	85	500	6000	100...1000	100	125	700	300	1,75	200	3,5	25	5	63...250	30	0,1	40
T2-250-5	250	85	500	4000	20...1000	20...40	125			1,64	400	8	30		150; 250	50	0,09	44
T6-250-5	250	70	500	5000	20...500	20...200	110			2,2	400	5	7		12...50	30	0,053	42
T9-250-5	250	85	500	5500	20...1000	20...200	125	350	150	1,85	300	5	30	5	70...250	15	0,057	42
T15-250-5	250	85	500	4500	200...1000	200	125	1000	300	1,7	300	4	20	5	70...150	25	0,1	41
T16-250-5	250	85	500	5500	100...1000	70...200	125			2,75	300	3	20	5	70...250	30	0,06	43
T123-250-5	250	92	500	4500	200...1600	200	125	700	300	1,75	200	3,5	25	5	160...500	15	0,08	38
T171-250-5	250	85	500	6000	20...1000	80	125	700	250	1,75	200	3,5	25	5	250	30	0,1	40
2T123-250-6	250	85	600	4500	200...1000	100	125		300	1,75	200	3,5			100...500	15	0,08	38

Тип прибора	Предельные значения параметров режима при $T_{п\ max}$						
	$I_{ос,\ ср\ max}$, А ($I_{ос\ max}$, А)	$T_к$, °С	$U_{зс,\ п}$, В; $U_{обр,\ п}$, В	$I_{ос,\ удр}$, А при $t_и = 10$ мс, $U_{обр} = 0$	$(du_{зс}/dt)_{кр}$, В/мкс	$(di_{ос}/dt)_{кр}$, А/мкс	$T_{п\ max}$, °С
2Т171-250-6	250	85	600	6000	100...1000	100	125
Т2-250-6	250	85	600	4000	20...1000	20...40	125
Т6-250-6	250	70	600	5000	20...500	20...200	110
Т9-250-6	250	85	600	5500	20...1000	20...200	125
Т15-250-6	250	85	600	5500	20...1000	200	125
Т16-250-6	250	85	600	5500	100...1000	70...200	125
Т123-250-6	250	92	600	4500	200...1600	200	125
Т171-250-6	250	85	600	6000	20...1000	80	125
2Т123-250-7	250	85	700	4500	200...1000	100	125
2Т171-250-7	250	85	700	6000	100...1000	100	125
Т2-250-7	250	85	700	4000	20...1000	20...40	125
Т6-250-7	250	70	700	5000	20...500	20...100	110
Т9-250-7	250	85	700	5500	20...1000	20...200	125
Т15-250-7	250	85	700	5500	20...1000	200	125
Т16-250-7	250	85	700	5500	100...1000	70...200	125
Т123-250-7	250	92	700	4500	200...1600	200	125
Т171-250-7	250	85	700	6000	20...1000	80	125
2Т123-250-8	250	85	800	4500	200...1000	100	125
2Т171-250-8	250	85	800	6000	100...1000	100	125
Т2-250-8	250	85	800	4000	20...1000	20...40	125
Т6-250-8	250	70	800	5000	20...500	20...100	110
Т9-250-8	250	85	800	5500	20...1000	20...200	125
Т15-250-8	250	85	800	4500	200...1000	200	125
Т16-250-8	250	85	800	5500	100...1000	70...200	125
Т123-250-8	250	92	800	4500	200...1600	200	125
Т171-250-8	250	85	800	6000	200...1000	100	125
2Т123-250-9	250	85	900	4500	200...1000	100	125
2Т171-250-9	250	85	900	6000	100...1000	100	125
Т2-250-9	250	85	900	4000	20...1000	20...40	125
Т6-250-9	250	70	900	5000	20...500	20...100	110
Т9-250-9	250	85	900	5500	20...1000	20...200	125
Т15-250-9	250	85	900	4500	200...1000	200	125
Т16-250-9	250	85	900	5500	100...1000	70...200	125
Т123-250-9	250	92	900	4500	200...1600	200	125
Т171-250-9	250	85	900	6000	200...1000	100	125
2Т123-250-10	250	85	1000	4500	200...1000	100	125

Продолжение табл. 2

Электрические и временные параметры											
при $T_п = 25$°С						при $T_{п\ max}$			$R_{T\ п\text{-}к}$, °С/Вт	Чертеж приложения
$I_{вкл}$, мА	$I_{уд}$, мА	$U_{ос,и}$, В при $I_{ос,и} = 3{,}14 I_{ос,ср\ max}$ ($U_{ос}$, В)	$I_{у,от}$, мА	$U_{у,от}$, В	$t_{вкл}$, мкс	$t_{зд}$, мкс	$t_{выкл}$, мкс	$I_{зс,и}$, $I_{обр,и}$, мА, ($I_{зс}$, $I_{обр}$), мА		
700	300	1,75	200	3,5	25	5	63...250	30	0,1	40
		1,64	400	8	30		150; 250	50	0,09	44
		2,2	400	5	7		12...50	30	0,053	42
350	150	1,85	300	5	30	5	70...250	15	0,057	42
1000	300	1,7	300	4	20	5	70...150	25	0,1	41
		2,75	300	3	20	5	70...250	30	0,06	43
700	300	1,75	200	3,5	25	5	160...500	15	0,08	38
700	250	1,75	200	3,5	25	5	250	30	0,1	40
	300	1,75	200	3,5			100...500	15	0,08	38
700	300	1,75	200	3,5	25	5	63...250	30	0,1	40
		1,64	400	8	30		150; 250	50	0,09	44
		2,2	400	5	7		12...50	30	0,053	42
350	150	1,85	300	5	30	5	70...250	15	0,057	42
1000	300	1,7	300	4	20	5	70...150	25	0,1	41
		2,75	300	3	20	5	70...250	30	0,06	43
700	300	1,75	200	3,5	25	5	160...500	15	0,08	38
700	250	1,75	200	3,5	25	5	250...3	30	0,1	40
	300	1,75	200	3,5			100...500	15	0,08	38
700	300	1,75	200	3,5	25	5	63...250	30	0,1	40
		1,64	400	8	30		150; 250	50	0,09	44
		2,2	400	5	7		12...50	30	0,053	42
350	150	1,85	300	5	30	5	70...250	15	0,057	42
1000	300	1,7	300	4	20	5	70...150	25	0,1	41
		2,75	300	3	20	5	70...250	30	0,06	43
700	300	1,75	200	3,5	25	5	160...500	15	0,08	38
700	250	1,75	200	3,5	25	5	250	30	0,1	40
	300	1,75	200	3,5			100...500	15	0,08	38
700	300	1,75	200	3,5	25	5	63...250	30	0,1	40
		1,64	400	8	30		150; 250	50	0,09	44
		2,2	400	5	7		12...50	30	0,053	42
350	150	1,85	300	5	30	5	70...250	15	0,057	42
1000	300	1,7	300	4	20	5	70...150	25	0,1	41
		2,75	300	3	20	5	70...250	30	0,06	43
700	300	1,75	200	3,5	25	5	160...500	15	0,08	38
700	250	1,75	200	3,5	25	5	250	30	0,1	40
	300	1,75	200	3,5			100...500	15	0,08	38

Тип прибора	Предельные значения параметров режима при $T_{п\ max}$						
	$I_{ос,ср\ max}$, А ($I_{ос\ max}$, А)	$T_к$, °С	$U_{эс,п}$, В; $U_{обр,п}$, В	$I_{ос,удр}$, А при $t_и$ = 10 мс, $U_{обр}$ = 0	$(du_{эс}/dt)_{кр}$, В/мкс	$(di_{ос}/dt)_{кр}$, А/мкс	$T_{п\ max}$, °С
2Т171-250-10	250	85	1000	6000	100...1000	100	125
Т2-250-10	250	85	1000	4000	20...1000	20...40	125
Т6-250-10	250	70	1000	5000	20...500	20...1000	110
Т9-250-10	250	85	1000	5500	20...1000	20...200	125
Т15-250-10	250	85	1000	4500	200...1000	200	125
Т16-250-10	250	85	1000	5500	100...1000	70...200	125
Т123-250-10	250	92	1000	4500	200...1600	200	125
Т171-250-10	250	85	1000	6000	20...1000	80	125
2Т123-250-11	250	85	1100	4500	200...1000	100	125
2Т171-250-11	250	85	1100	6000	100...1000	100	125
Т2-250-11	250	85	1100	4000	20...1000	20...40	125
Т9-250-11	250	85	1100	5500	20...1000	20...200	125
Т15-250-11	250	85	1100	4500	200...1000	100	125
Т16-250-11	250	85	1100	5500	100...1000	70...200	125
Т123-250-11	250	92	1100	4500	200...1600	200	125
Т171-250-11	250	85	1100	6000	20...1000	80	125
2Т123-250-12	250	85	1200	4500	200...1000	100	125
2Т171-250-12	250	85	1200	6000	100...1000	100	125
Т2-250-12	250	85	1200	4000	20...1000	20...40	125
Т9-250-12	250	85	1200	5500	20...1000	20...200	125
Т15-250-12	250	85	1200	4500	200...1000	100	125
Т16-250-12	250	85	1200	5500	100...1000	70...200	125
Т123-250-12	250	92	1200	4500	200...1600	200	125
Т171-250-12	250	85	1200	6000	20...1000	80	125
2Т171-250-13	250	85	1300	6000	100...1000	100	125
Т2-250-13	250	85	1300	4000	20...1000	20...40	125
Т9-250-13	250	85	1300	5500	20...1000	20...200	125
Т15-250-13	250	85	1300	4500	200...1000	100	125
Т16-250-13	250	85	1300	5500	100...1000	70...200	125
Т171-250-13	250	85	1300	6000	20...1000	80	125
2Т171-250-14	250	85	1400	6000	100...1000	100	125
Т2-250-14	250	85	1400	4000	20...1000	20...40	125
Т9-250-14	250	85	1400	5500	20...1000	20...200	125
Т15-250-14	250	85	1400	4500	200...1000	100	125
Т16-250-14	250	85	1400	5500	200...1000	70...200	125

Электрические и временные параметры											
при $T_п$ = 25°С						при $T_{п\ max}$			$R_{Т\ п\text{-}к}$, °С/Вт	Чертеж приложения
$I_{вкл}$, мА	$I_{уд}$, мА	$U_{ос,и}$, В при $I_{ос,и} = 3{,}14 I_{ос,ср\ max}$ ($U_{ос}$, В)	$I_{у,от}$, мА	$U_{у,от}$, В	$t_{вкл}$, мкс	$t_{зд}$, мкс	$t_{выкл}$, мкс	$I_{эс,и}$, $I_{обр,и}$, мА, ($I_{эс}$, $I_{обр}$), мА		
700	300	1,75	200	3,5	25	5	63...250	30	0,1	40
		1,64	400	8	30		150; 250	50	0,09	44
		2,2	400	5	7		12...50	30	0,053	42
350	150	1,85	300	5	30	5	70...250	15	0,057	42
1000	300	1,7	300	4	20	5	70...150	25	0,1	41
		2,75	300	3	20	5	70...250	30	0,06	43
7000	300	1,75	200	3,5	25	5	160...500	15	0,08	38
700	250	1,75	200	3,5	25	5	250	30	0,1	40
	300	1,75	200	3,5			100...500	15	0,08	38
700	300	1,75	200	3,5	25	5	63...250	30	0,1	40
		1,64	400	8	30		150; 250	50	0,09	44
350	150	1,85	300	5	30	5	70...250	15	0,057	42
1000	300	1,7	300	4	20	5	70...150	25	0,1	41
		2,75	300	3	20	5	70...250	30	0,06	43
700	300	1,75	200	3,5	25	5	160...500	15	0,08	38
700	250	1,75	200	3,5	25	5	250	30	0,1	40
	300	1,75	200	3,5			100...500	15	0,08	38
700	300	1,75	200	3,5	25	5	63...250	30	0,1	40
		1,64	400	8	30		150; 250	50	0,09	44
350	150	1,85	300	5	30	5	70...250	15	0,057	42
1000	300	1,7	300	4	20	5	70...150	25	0,1	41
		2,75	300	3	20	5	70...250	30	0,06	43
700	300	1,75	200	3,5	25	5	160...500	15	0,08	38
700	250	1,75	200	3,5	25	5	250	30	0,1	40
700	300	1,75	200	3,5	25	5	63...250	30	0,1	40
		1,64	400	8	30		150; 250	50	0,09	44
350	150	1,85	300	5	30	5	70...250	15	0,057	42
1000	300	1,7	300	4	20	5	70...150	25	0,1	41
		2,75	300	3	20	5	70...250	30	0,06	43
700	250	1,75	200	3,5	25	5	250	30	0,1	40
700	300	1,75	200	3,5	25	5	63...250	30	0,1	40
		1,64	400	8	30		150; 250	50	0,09	44
350	150	1,85	300	5	30	5	70...250	15	0,057	42
1000	300	1,7	300	4	20	5	70...150	25	0,1	41
		2,75	300	3	20	5	70...250	30	0,06	43

Продолжение табл. 2

Тип прибора	Предельные значения параметров режима при $T_{п\ max}$							Электрические и временные параметры при $T_п = 25°C$										Электрические и временные параметры при $T_{п\ max}$			$R_{T\ п\text{-}к}$, °C/Вт	Чертеж приложения
	$I_{ос,\ ср\ max}$, А ($I_{ос\ max}$, А)	$T_к$, °C	$U_{зс,\ п}$, В; $U_{обр,\ п}$, В	$I_{ос,\ удр}$, А при $t_и = 10$ мс, $U_{обр} = 0$	$(du_{зс}/dt)_{кр}$, В/мкс	$(di_{ос}/dt)_{кр}$, А/мкс	$T_{п\ max}$, °C	$I_{вкл}$, мА	$I_{уд}$, мА	$U_{ос,\ и}$, В при $I_{ос,\ и} = 3{,}14 I_{ос,\ ср\ max}$ ($U_{ос}$, В)	$I_{у,\ от}$, мА	$U_{у,\ от}$, В	$t_{вкл}$, мкс	$t_{зд}$, мкс	$t_{выкл}$, мкс	$I_{зс,\ и}$, $I_{обр,\ и}$, мА, ($I_{зс}$, $I_{обр}$), мА				
T171-250-14	250	85	1400	6000	20...1000	80	125	700	250	1,75	200	3	25	5	250	30	0,1	40
2T171-250-15	250	85	1500	6000	100...1000	100	125	700	300	1,75	200	3,5	25	5	63...250	30	0,1	40
T2-250-15	250	85	1500	4000	20...1000	20...40	125			1,64	400	8	30		150; 250	50	0,09	44
T9-250-15	250	85	1500	5500	20...1000	20...200	125	350	150	1,85	300	5	30	5	70...250	15	0,057	42
T15-250-15	250	85	1500	4500	200...1000	70	125	1000	300	1,7	300	4	20	5	70...150	25	0,1	41
T16-250-15	250	85	1500	5500	200...1000	70...200	125			2,75	300	3	20	5	70...250	30	0,06	43
T171-250-15	250	85	1500	6000	20...1000	80	125	700	250	1,75	200	3,5	25	5	250	30	0,1	40
2T171-250-16	250	85	1600	6000	100...1000	100	125	700	300	1,75	200	3,5	25	5	63...250	30	0,1	40
T2-250-16	250	85	1600	4000	20...1000	20...40	125			1,64	400	8	30		150; 250	50	0,09	44
T9-250-16	250	85	1600	5500	20...1000	20...200	125	350	150	1,85	300	5	30	5	70...250	15	0,057	42
T15-250-16	250	85	1600	4500	200...1000	70	125	1000	300	1,7	300	4	20	5	70...150	25	0,1	41
T16-250-16	250	85	1600	5500	100...1000	70...200	125			2,75	300	3	20	5	70...250	30	0,06	43
T171-250-16	250	85	1600	6000	20...1000	80	125	700	250	1,75	200	3,5	25	5	250	30	0,1	40
T15-250-17	250	85	1700	4500	200...1000	70	125	1000	300	1,7	300	4	20	5	70...150	25	0,1	41
T16-250-17	250	85	1700	5500	100...1000	70...200	125			2,75	300	3	20	5	70...250	30	0,06	43
T15-250-18	250	85	1800	4500	200...1000	70	125	1000	300	1,7	300	4	20	5	70...150	25	0,1	41
T16-250-18	250	85	1800	5500	100...1000	70...200	125			2,75	300	3	20	5	70...250	30	0,06	43
T2-320-1	320	85	100	8500	20...1000	70...400	125	580	350	2,1	300	6	20	5	100...250	20	0,05	45
T2-320-2	320	85	200	8500	20...1000	70...400	125	580	350	2,1	300	6	20	5	100...250	20	0,05	45
2T171-320-3	320	85	300	7000	100...1000	100	125		300	1,6	200	3,5			63...250	30	0,09	40
T2-320-3	320	85	300	8500	20...1000	70...400	125	580	350	2,1	300	6	20	5	100...250	20	0,05	45
T171-320-3	320	85	300	7000	20...1000	80	125	700	250	1,6	200	3,5	25	5	250	30	0,09	40
2T123-320-4	320	85	400	5000	200...1000	100	125		300	1,65	200	3,5			100...500	15	0,08	38
2T171-320-4	320	85	400	7000	100...1000	100	125		300	1,6	200	3,5			63...250	30	0,09	40
T2-320-4	320	85	400	8500	20...1000	70...400	125	580	350	2,1	300	6	20	5	100...250	20	0,05	45
T16-320-4	320	85	400	6000	100...1000	70...200	125			2	300	3	20	5	160...500	15	0,06	43
T123-320-4	320	90	400	5000	200...1600	200	125	700	300	1,65	200	3,5	25	5	160...500	15	0,07	38
T171-320-4	320	85	400	7000	20...1000	80	125	700	250	1,6	200	3,5	25	5	250	30	0,09	40
2T123-320-5	320	85	500	5000	200...1000	100	125		300	1,65	200	3,5			100...500	15	0,08	38
2T171-320-5	320	85	500	7000	100...1000	100	125		300	1,6	200	3,5			63...250	30	0,09	40
T2-320-5	320	85	500	8500	20...1000	70...400	125	580	350	2,1	300	6	20	5	100...250	20	0,05	45
T16-320-5	320	85	500	6000	100...1000	70...200	125			2	300	3	20	5	70...250	30	0,06	43
T123-320-5	320	90	500	5000	200...1600	200	125	700	250	1,6	200	3,5	25	5	250	30	0,09	38
T171-320-5	320	85	500	7000	20...1000	80	125	700	250	1,6	200	3,5	25	5	250	30	0,09	40
2T123-320-6	320	85	600	5000	200...1000	100	125		300	1,65	200	3,5			100...500	15	0,08	38
2T171-320-6	320	85	600	7000	100...1000	100	125		300	1,6	200	3,5			63...250	30	0,09	40

Тип прибора	Предельные значения параметров режима при $T_{п\ max}$						
	$I_{ос,\ ср\ max}$, А ($I_{ос\ max}$, А)	$T_к$, °С	$U_{зс,п}$, В; $U_{обр,п}$, В	$I_{ос,\ удр}$, А при $t_и$ = 10 мс, $U_{обр}$ = 0	$(du_{зс}/dt)_{кр}$, В/мкс	$(di_{ос}/dt)_{кр}$, А/мкс	$T_{п\ max}$, °С
Т2-320-6	320	85	600	3500	20...1000	70...400	125
Т16-320-6	320	85	600	6000	100...1000	70...200	125
Т123-320-6	320	90	600	5000	200...1600	200	125
Т171-320-6	320	85	600	7000	20...1000	90	125
2Т123-320-7	320	85	700	5000	200...1000	100	125
2Т171-320-7	320	85	700	7000	100...1000	100	125
Т2-320-7	320	85	700	8500	20...1000	70...400	125
Т16-320-7	320	85	700	6000	100...1000	70...200	125
Т123-320-7	320	90	700	5000	200...1600	200	125
Т171-320-7	320	85	700	7000	20...1000	80	125
2Т123-320-8	320	85	800	5000	200...1000	100	125
2Т171-320-8	320	85	800	7000	100...1000	100	125
Т2-320-8	320	85	800	8500	20...1000	70...400	125
Т16-320-8	320	85	800	6000	100...1000	70...200	125
Т123-320-8	320	90	800	5000	200...1600	200	125
Т171-320-8	320	85	800	7000	20...1000	80	125
2Т133-320-9	320	85	900	6000	200...1000	100	125
2Т171-320-9	320	85	900	7000	100...1000	100	125
Т2-320-9	320	85	900	3500	20...1000	70...400	125
Т16-320-9	320	85	900	6000	100...1000	70...200	125
Т133-320-9	320	93	900	6000	200...1600	200	125
Т171-320-9	320	85	900	7000	20...1000	80	125
2Т133-320-10	320	85	1000	6000	200...1000	100	125
2Т171-320-10	320	85	1000	7000	100...1000	100	125
Т2-320-10	320	85	1000	8500	20...1000	70...400	125
Т16-320-10	320	85	1000	6000	100...1000	70...200	125
Т133-320-10	320	93	1000	6000	200...1600	200	125
Т171-320-10	320	85	1000	7000	20...1000	80	125
2Т133-320-11	320	85	1100	6000	200...1000	100	125
2Т171-320-11	320	85	1100	7000	100...1000	100	125
Т2-320-11	320	85	1100	8500	20...1000	70...400	125
Т16-320-11	320	85	1100	6000	100...1000	70...200	125
Т133-320-11	320	93	1100	6000	200...1600	200	125
Т171-320-11	320	85	1100	7000	20...1000	80	125
2Т133-320-12	320	85	1200	6000	200...1000	100	125
2Т171-320-12	320	85	1200	7000	100...1000	100	125

Продолжение табл. 2

Электрические и временные параметры											
при $T_п$ = 25°С						при $T_{п\ max}$			$R_{Т\ п\text{-}к}$, °С/Вт	Чертеж приложения
$I_{вкл}$, мА	$I_{уд}$, мА	$U_{ос,и}$, В при $I_{ос,и} = 3{,}14 I_{ос,ср\ max}$ ($U_{ос}$, В)	$I_{у,от}$, мА	$U_{у,от}$, В	$t_{вкл}$, мкс	$t_{зд}$, мкс	$t_{выкл}$, мкс	$I_{зс,и}$, $I_{обр,и}$, мА, ($I_{зс}$, $I_{обр}$), мА		
580	300	2,1	300	6	20	5	100...250	20	0,05	45
		2	300	3	20	5	70...250	30	0,06	43
700	300	1,65	200	3,5	25	5	160...500	15	0,07	38
700	250	1,6	200	3,5	25	5	250	30	0,09	40
	300	1,65	200	3,5			100...500	15	0,08	38
	300	1,6	200	3,5			63...250	30	0,09	40
580	350	2,1	300	6	20	5	100...250	20	0,05	45
		2	300	3	20	5	70...250	30	0,06	43
700	300	1,65	200	3,5	25	5	160...500	15	0,07	38
700	250	1,6	200	3,5	25	5	250	30	0,09	40
	300	1,65	200	3,5			100...500	15	0,08	38
	300	1,6	200	3,5			63...250	30	0,09	40
580	350	2,1	300	6	20	5	100...250	20	0,05	45
		2	300	3	20	5	70...250	30	0,06	43
700	300	1,65	200	3,5	25	5	160...500	15	0,07	38
700	250	1,6	200	3,5	25	5	250	30	0,09	40
	300	2	300	3,5			160...500	35	0,045	46
	300	1,6	200	3,5			63...250	30	0,09	40
580	350	2,1	300	6	20	5	100...250	20	0,05	45
		2	300	3	20	5	70...250	30	0,06	43
700	300	2	300	3,5	30	10	250; 500	35	0,045	46
700	250	1,6	200	3,5	25	5	250	30	0,09	40
	300	2	300	3,5			160...500	35	0,045	46
	300	1,6	200	3,5			63...250	30	0,09	40
580	350	2,1	300	6	20	5	100...250	20	0,05	45
		2	300	3	20	5	70...250	30	0,06	43
700	300	2	300	3,5	30	10	250; 500	35	0,045	46
700	250	1,6	200	3,5	25	5	250	30	0,09	40
	300	2	300	3,5			160...500	35	0,045	46
	300	1,6	200	3,5			63...250	30	0,09	40
580	350	2,1	300	6	20	5	100...250	20	0,05	45
		2	300	3	20	5	70...250	30	0,06	43
700	300	2	300	3,5	30	10	250; 500	35	0,045	46
700	250	1,6	200	3,5	25	5	250	30	0,09	40
	300	2	300	3,5			160...500	35	0,045	46
	300	1,6	200	3,5			63...250	30	0,09	40

Тип прибора	Предельные значения параметров режима при $T_{п\ max}$						
	$I_{ос, ср\ max}$, А ($I_{ос\ max}$, А)	$T_к$, °С	$U_{зс, п}$, В; $U_{обр, п}$, В	$I_{ос, удр}$, А при $t_и$ = 10 мс, $U_{обр}$ = 0	$(du_{зс}/dt)_{кр}$, В/мкс	$(di_{ос}/dt)_{кр}$, А/мкс	$T_{п\ max}$, °С
T2-320-12	320	85	1200	8500	20...1000	70...400	125
T16-320-12	320	85	1200	6000	100...1000	70...200	125
T133-320-12	320	93	1200	6000	200...1600	200	125
T171-320-12	320	85	1200	7000	20...1000	80	125
2T133-320-13	320	85	1300	6000	200...1000	100	125
2T171-320-13	320	85	1300	7000	100...1000	100	125
T2-320-13	320	85	1300	8500	20...1000	20...100	125
T16-320-13	320	85	1300	6000	100...1000	70...200	125
T133-320-13	320	93	1300	6000	20...1600	200	125
T171-320-13	320	85	1300	7000	20...1000	80	125
2T133-320-14	320	85	1400	6000	200...1000	100	125
2T171-320-14	320	85	1400	7000	100...1000	100	125
T2-320-14	320	85	1400	8500	20...1000	70...400	125
T16-320-14	320	85	1400	6000	100...1000	70...200	125
T133-320-14	320	93	1400	6000	20...1600	200	125
T171-320-14	320	85	1400	7000	20...1000	80	125
2T133-320-15	320	85	1500	6000	200...1000	100	125
2T171-320-15	320	85	1500	7000	100...1000	100	125
T16-320-15	320	85	1500	6000	100...1000	70...200	125
T133-320-15	320	93	1500	6000	20...1600	200	125
T171-320-15	320	85	1500	7000	20...1000	80	125
2T133-320-16	320	85	1600	6000	200...1000	100	125
2T171-320-16	320	85	1600	7000	100...1000	100	125
T3-320-16	320	75	1600	6800	200...1000	20...100	110
T16-320-16	320	85	1600	6000	100...1000	70...200	125
T133-320-16	320	93	1600	6000	20...1600	200	125
T171-320-16	320	85	1600	7000	20...1600	80	125
2T133-320-18	320	85	1800	6000	200...1000	100	125
T3-320-18	320	75	1800	6800	200...1000	20...100	110
T16-320-18	320	85	1800	6000	100...1000	70...200	125
T133-320-18	320	93	1800	6000	20...1600	200	125
2T133-320-20	320	85	2000	6000	200...1000	100	125
T3-320-20	320	75	2000	6800	200...1000	20...100	110
T133-320-20	320	93	2000	6000	100...1000	70...200	125
T3-320-22	320	75	2200	6800	200...1000	20...100	110
T3-320-24	320	75	2400	6800	200...1000	20...100	110

Продолжение табл. 2

Электрические и временные параметры											
при $T_п$ = 25°С						при $T_{п\ max}$			$R_{T\ п-к}$, °С/Вт	Чертеж приложения
$I_{вкл}$, мА	$I_{уд}$, мА	$U_{ос, и}$, В при $I_{ос, и} = 3{,}14 I_{ос, ср\ max}$ ($U_{ос}$, В)	$I_{у, от}$, мА	$U_{у, от}$, В	$t_{вкл}$, мкс	$t_{зд}$, мкс	$t_{выкл}$, мкс	$I_{зс, и}$; $I_{обр, и}$, мА, ($I_{зс}$, $I_{обр}$), мА		
580	350	2,1	300	6	20	5	100...250	20	0,05	45
		2	300	3	20	5	70...250	30	0,06	43
700	300	2	300	3,5	30	10	250; 500	35	0,045	46
700	250	1,6	200	3,5	25	5	250	30	0,09	40
	300	2	300	3,5			160...500	35	0,045	46
	300	1,6	200	3,5			63...250	30	0,09	40
580	350	2,1	300	6	20	5	100...250	20	0,05	45
		2	300	3	20	5	70...250	30	0,06	43
700	300	2	300	3,5	30	10	250; 500	35	0,045	46
700	250	1,6	200	3,5	25	5	250	30	0,09	40
	300	2	300	3,5			160...500	35	0,045	46
	300	1,6	200	3,5			63...250	30	0,09	40
580	350	2,1	300	6	20	5	100...250	20	0,05	45
		2	300	3	20	5	70...250	30	0,06	43
700	300	2	300	3,5	30	10	250; 500	35	0,045	46
700	250	1,6	200	3,5	25	5	250	30	0,09	40
	300	2	300	3,5			160...500	35	0,045	46
	300	1,6	200	3,5			63...250	30	0,09	40
		2	300	3	20	5	70...250	30	0,06	43
700	300	2	300	3,5	30	10	250; 500	35	0,045	46
700	250	1,6	200	3,5	25	5	250	30	0,09	40
	300	2	300	3,5			160...500	35	0,045	46
	300	1,6	200	3,5			63...250	30	0,09	40
350	100	2,3	400	6	25	5	250	40	0,04	45
		2	300	3	20	5	70...250	30	0,06	43
700	300	2	300	3,5	30	10	250; 500	35	0,045	46
700	250	1,6	200	3,5	25	5	250	30	0,09	40
	300	2	300	3,5			160...500	35	0,045	46
350	100	2,3	400	6	25	5	250	40	0,04	45
		2	300	3	20	5	70...250	30	0,06	43
700	300	2	300	3,5	30	10	150; 500	35	0,045	46
	300	2	300	3,5			160...500	35	0,045	46
350	100	2,3	400	6	25	5	250	40	0,045	45
		2	300	3	20	5	70...250	30	0,06	46
350	100	2,3	400	6	25	5	250	40	0,045	45
350	100	2,3	400	6	25	5	250	40	0,045	45

Продолжение табл. 2

Тип прибора	Предельные значения параметров режима при $T_{п\,max}$							Электрические и временные параметры										
								при $T_п = 25°C$						при $T_{п\,max}$				
	$I_{ос,\,ср\,max}$, А ($I_{ос\,max}$, А)	$T_к$, °C	$U_{зс,\,п}$, В; $U_{обр,\,п}$, В	$I_{ос,\,удр}$, А при $t_и = 10$ мс, $U_{обр} = 0$	$(du_{зс}/dt)_{кр}$, В/мкс	$(di_{ос}/dt)_{кр}$, А/мкс	$T_{п\,max}$, °C	$I_{вкл}$, мА	$I_{уд}$, мА	$U_{ос,\,и}$, В при $I_{ос,\,и} = 3{,}14 I_{ос,\,ср\,max}$ ($U_{ос}$, В)	$I_{у,\,от}$, мА	$U_{у,\,от}$, В	$t_{вкл}$, мкс	$t_{зд}$, мкс	$t_{выкл}$, мкс	$I_{зс,\,и}$, $I_{обр,\,и}$, мА, ($I_{зс}$, $I_{обр}$), мА	$R_{T\,п\text{-}к}$, °C/Вт	Чертеж приложения
2Т133-400-4	400	85	400	7000	200; 320	100	125		300	1,75	200	3,5			100...500	30	0,045	46
Т133-400-4	400	93	400	8000	200...1600	200	125	700	300	1,75	200	3,5	25	5	160...500	30	0,045	46
2Т133-400-5	400	85	500	7000	200; 520	100	125		300	1,75	200	3,5			100...500	30	0,045	46
Т133-400-5	400	93	500	8000	200...1600	200	125	700	300	1,75	200	35	25	5	160...500	30	0,045	46
2Т133-400-6	400	85	600	7000	200; 320	100	125		300	1,75	200	3,5			100...500	30	0,045	46
Т133-400-6	400	93	600	8000	200...1600	200	125	700	300	1,75	200	3,5	25	5	160...500	30	0,045	46
2Т133-400-7	400	85	700	7000	200; 320	100	125		300	1,75	200	3,5			100...500	30	0,045	46
Т133-400-7	400	93	700	8000	200...1600	200	125	700	300	1,75	200	3,5	25	5	160...500	30	0,045	46
2Т133-400-8	400	85	800	7000	200; 320	100	125		300	1,75	200	3,5			100...500	30	0,045	46
Т133-400-8	400	93	800	8000	200...1600	200	125	700	300	1,75	200	3,5	25	5	160...500	30	0,045	46
2Т133-400-9	400	85	900	7000	200; 320	100	125		300	1,75	200	3,5			100...500	30	0,045	46
Т133-400-9	400	93	900	8000	200...1600	200	125	700	300	1,75	200	3,5	25	5	160...500	30	0,045	46
2Т133-400-10	400	85	1000	7000	200; 320	100	125		300	1,75	200	3,5			100...500	30	0,045	46
Т133-400-10	400	93	1000	8000	200...1600	200	125	700	300	1,75	200	3,5	25	5	160...500	30	0,045	46
2Т133-400-11	400	85	1100	7000	200; 320	100	125		300	1,75	200	3,5			100...500	30	0,045	46
Т133-400-11	400	93	1100	8000	200...1600	200	125	700	300	1,75	200	3,5	25	5	160...500	30	0,045	46
2Т133-400-12	400	85	1200	7000	200; 320	100	125		300	1,75	200	3,5			100...500	30	0,045	46
Т133-400-12	400	93	1200	8000	200...1600	200	125	700	300	1,75	200	3,5	25	5	160...500	30	0,045	46
2Т133-400-13	400	85	1300	7000	200; 320	100	125		300	1,75	200	3,5			100...500	30	0,045	46
Т133-400-13	400	93	1300	8000	200...1600	200	125	700	300	1,75	200	3,5	25	5	160...500	30	0,045	46
2Т133-400-14	400	85	1400	7000	200; 320	100	125		300	1,75	200	3,5			100...500	30	0,045	46
Т133-400-14	400	93	1400	8000	200...1600	200	125	700	300	1,75	200	3,5	25	5	160...500	30	0,045	46
2Т133-400-15	400	85	1500	7000	200; 320	100	125		300	1,75	200	3,5			100...500	30	0,045	46
Т133-400-15	400	93	1500	8000	200...1600	200	125	700	300	1,75	200	3,5	25	5	160...500	30	0,045	46
2Т133-400-16	400	85	1600	7000	200; 320	100	125		300	1,75	200	3,5			100...500	30	0,045	46
Т133-400-16	400	93	1600	8000	200...1600	200	125	700	300	1,75	200	3,5	25	5	160...500	30	0,045	46
2Т143-400-18	400	85	1800	8000	500...1000	100	125		300	2,15	300	3,5			250; 500	50	0,034	47
Т143-400-18	400	96	1800	13000	200...1600	200	125	700	300	2,15	300	3,5	30	10	250; 500	50	0,034	47
2Т143-400-20	400	85	2000	8000	500...1000	100	125		300	2,15	300	3,5			250; 500	50	0,034	47
Т143-400-20	400	96	2000	13000	200...1600	200	125	700	300	2,15	300	3,5	30	10	250; 500	50	0,034	47
2Т143-400-22	400	85	2200	8000	500...1000	100	125		300	2,15	300	3,5			250; 500	50	0,034	47
Т143-400-22	400	96	2000	13000	200...1600	200	125	700	300	2,15	300	3,5	30	10	250; 500	50	0,034	47
2Т143-400-24	400	85	2400	8000	500...1000	100	125		300	2,15	300	3,5			250; 500	50	0,034	47
Т143-400-24	400	96	2400	13000	200...1600	200	125	700	300	2,15	300	3,5	30	10	250; 500	50	0,034	47
Т500-1	500	85	100	9500	20...1000	70...400	125	580	350	2,1	300	6	20	5	100...250	20	0,038	45
Т500-2	500	85	200	9500	20...1000	70...400	125	580	350	2,1	300	6	20	5	100...250	20	0,038	45

Продолжение табл. 2

Тип прибора	Предельные значения параметров режима при $T_{п\ max}$							Электрические и временные параметры при $T_п = 25°C$						Электрические и временные параметры при $T_{п\ max}$			$R_{T\,п\text{-}к}$, °C/Вт	Чертеж приложения
	$I_{ос,\,ср\ max}$, А ($I_{ос\ max}$, А)	$T_к$, °C	$U_{зс,\,п}$, В; $U_{обр,\,п}$, В	$I_{ос,\,удр}$, А при $t_и$ = 10 мс, $U_{обр}$ = 0	$(du_{зс}/dt)_{кр}$, В/мкс	$(di_{ос}/dt)_{кр}$, А/мкс	$T_{п\ max}$, °C	$I_{вкл}$, мА	$I_{уд}$, мА	$U_{ос,\,и}$, В при $I_{ос,\,и} = 3{,}14 I_{ос,\,ср\ max}$ ($U_{ос}$, В)	$I_{у,\,от}$, мА	$U_{у,\,от}$, В	$t_{вкл}$, мкс	$t_{зд}$, мкс	$t_{выкл}$, мкс	$I_{зс,\,и}$, $I_{обр,\,и}$, мА, ($I_{зс}$, $I_{обр}$), мА		
T500-3	500	85	300	9500	20...1000	70...400	125	580	350	2,1	300	6	20	5	100...250	20	0,038	45
2T143-500-4	500	85	400	10000	500; 1000	100	125		300	1,8	250	3,5			100...500	30	0,034	47
T143-500-4	500	94	400	11000	200...1600	200	125	700	300	1,8	250	3,5	25	5	160...500	30	0,034	47
T500-4	500	85	400	9500	20...1000	70...400	125	580	350	2,1	300	6	20	5	100...250	20	0,038	45
2T143-500-5	500	85	500	10000	500; 1000	100	125		300	1,8	250	3,5			100...500	30	0,034	47
T143-500-5	500	94	500	11000	200...1600	200	125	700	300	1,8	250	3,5	25	5	160...500	30	0,034	47
T500-5	500	85	500	9500	20...1000	70...400	125	580	350	2,1	300	6	20	5	100...250	20	0,038	45
2T143-500-6	500	85	600	10000	500; 1000	100	125		300	1,8	250	3,5			100...500	30	0,034	47
T143-500-6	500	94	600	11000	200...1600	200	125	700	300	1,8	250	3,5	25	5	160...500	30	0,034	47
T500-6	500	85	600	9500	20...500	70...400	125	580	350	2,1	300	6	20	5	100...250	20	0,038	45
2T143-500-7	500	85	700	10000	500; 1000	100	125		300	1,8	250	3,5			100...500	30	0,034	47
T143-500-7	500	94	700	11000	200...1600	200	125	700	300	1,8	250	3,5	25	5	160...500	30	0,034	47
T500-7	500	85	700	9500	20...500	70...400	125	580	350	2,1	300	6	20	5	100...250	20	0,038	45
2T143-500-8	500	85	800	10000	500; 1000	100	125		300	1,8	250	3,5			100...500	30	0,034	47
T143-500-8	500	94	800	11000	200...1600	200	125	700	300	1,8	250	3,5	25	5	160...500	30	0,034	47
T500-8	500	85	800	9500	20...500	70...400	125	580	350	2,1	300	6	20	5	100...250	20	0,038	45
2T143-500-9	500	85	900	10000	500; 1000	100	125		300	1,8	250	3,5			100...500	30	0,034	47
T143-500-9	500	94	900	11000	200...1600	200	125	700	300	1,8	250	3,5	25	5	160...500	30	0,034	47
T500-9	500	85	900	9500	20...500	70...400	125	580	300	2,1	300	6	20	5	100...250	20	0,038	45
2T143-500-10	500	85	1000	10000	500; 1000	100	125		300	1,8	250	3,5			100...500	30	0,034	47
T143-500-10	500	94	1000	11000	200...1600	200	125	700	300	1,8	250	3,5	25	5	160...500	30	0,034	47
T500-10	500	85	1000	9500	20...1000	70...400	125	580	350	2,1	300	6	20	5	100...250	20	0,038	45
2T143-500-11	500	85	1100	10000	500; 1000	100	125		300	1,8	250	3,5			100...500	30	0,034	47
T143-500-11	500	94	1100	11000	200...1600	200	125	700	300	1,8	250	3,5	25	5	160....500	30	0,034	47
T500-11	500	85	1100	9500	20...1000	70...400	125	580	350	2,1	300	6	20	5	100...250	20	0,038	45
2T143-500-12	500	85	1200	10000	500; 1000	100	125		300	1,8	250	3,5			100...500	30	0,034	47
T143-500-12	500	94	1200	11000	200...1600	200	125	700	300	1,8	250	3,5	25	5	160...500	30	0,034	47
T500-12	500	85	1200	9500	20...1000	70...400	125	580	350	2,1	300	6	20	5	100...250	20	0,038	45
2T143-500-13	500	85	1300	10000	500; 1000	100	125		300	1,8	250	3,5			100...500	30	0,034	47
T143-500-13	500	94	1300	11000	200...1600	200	125	700	300	1,8	200	3,5	25	5	160...500	30	0,034	47
T500-13	500	85	1300	9500	20...1000	70...400	125	580	350	2,1	300	6	20	5	100...250	20	0,038	45
2T143-500-14	500	85	1400	10000	500; 1000	100	125		300	1,8	250	3,5			100...500	30	0,034	47
T143-500-14	500	94	1400	11000	200...1600	200	125	700	300	1,8	250	3,5	25	5	160...500	30	0,034	47
T500-14	500	85	1400	9500	20...1000	70...400	125	580	350	2,1	300	6	20	5	100...250	20	0,038	45
2T143-500-15	500	85	1500	10000	500; 1000	100	125		300	1,8	250	3,5			100...500	30	0,034	47
T143-500-15	500	94	1500	11000	200...1600	200	125	700	300	1,8	250	3,5	25	5	160...500	30	0,034	47

Тип прибора	Предельные значения параметров режима при $T_{п\ max}$						
	$I_{ос,\ ср\ max}$, А ($I_{ос\ max}$, А)	$T_к$, °С	$U_{зс,\ п}$, В; $U_{обр,\ п}$, В	$I_{ос,\ удр}$, А при $t_и$ = 10 мс, $U_{обр}$ = 0	$(du_{зс}/dt)_{кр}$, В/мкс	$(di_{ос}/dt)_{кр}$, А/мкс	$T_{п\ max}$, °С
T500-15	500	85	1500	9500	20...1000	70...400	125
2T143-500-16	500	85	1600	10000	500; 1000	100	125
T143-500-16	500	94	1600	11000	200...1600	200	125
T500-16	500	85	1600	9500	20...1000	20...70	125
2T143-630-4	630	85	400	12000	200...1000	100	125
T143-630-4	630	93	400	13000	200...1600	200	125
2T143-630-5	630	85	500	12000	200...1000	100	125
T143-630-5	630	93	500	13000	200...1600	200	125
2T143-630-6	630	85	600	12000	200...1000	100	125
T143-630-6	630	93	600	13000	200...1600	200	125
2T143-630-7	630	85	700	12000	200...1000	100	125
T143-630-7	630	93	700	13000	200...1600	200	125
2T143-630-8	630	85	800	12000	200...1000	100	125
T143-630-8	630	93	800	13000	200...1600	200	125
2T143-630-9	630	85	900	12000	200...1000	100	125
T143-630-9	630	93	900	13000	200...1600	200	125
2T143-630-10	630	85	1000	12000	200...1000	100	125
T143-630-10	630	93	1000	13000	200...1600	200	125
2T143-630-11	630	85	1100	12000	200...1000	100	125
T143-630-11	630	93	1100	13000	200...1600	200	125
2T143-630-12	630	85	1200	12000	200...1000	100	125
T143-630-12	630	93	1200	13000	200...1600	200	125
T630-16	630	85	2600	13000	200...1000	20...200	125
T630-18	630	85	1800	13000	200...1000	20...200	125
2T153-630-20	630	85	2000	14000	200...1000	200	125
T153-630-20	630	93	2000	15000	200...1600	200	125
T630-20	630	85	2000	13000	200...1000	20...200	125
2T153-630-22	630	85	2200	14000	200...1000	200	125
T153-630-22	630	93	2200	15000	200...1600	200	125
T630-22	630	85	2200	13000	200...1000	20...200	125
2T153-630-24	630	85	2400	14000	200...1000	200	125
T153-630-24	630	93	2400	15000	200...1600	200	125
T630-24	630	85	2400	13000	200...1000	20...200	125
2T153-800-10	800	85	1000	16000	200...1000	100	125
T153-800-10	800	90	1000	20000	200...1600	200	125
T800-10	800	85	1000	14000	200...1000	20...200	125

Электрические и временные параметры											
при $T_п$ = 25°С						при $T_{п\ max}$					
$I_{вкл}$, мА	$I_{уд}$, мА	$U_{ос,\ и}$, В при $I_{ос,\ и} = 3{,}14 I_{ос,\ ср\ max}$ ($U_{ос}$, В)	$I_{у,\ от}$, мА	$U_{у,\ от}$, В	$t_{вкл}$, мкс	$t_{эд}$, мкс	$t_{выкл}$, мкс	$I_{зс,\ и}$, $I_{обр,\ и}$, мА, ($I_{зс}$, $I_{обр}$), мА	$R_{T\ п\text{-}к}$, °С/Вт	Чертеж приложения
580	350	2,1	300	6	20	5	100...250	20	0,038	45
	300	1,8	250	3,5			100...500	30	0,034	47
700	300	1,8	250	3,5	25	5	160...500	30	0,034	47
580	350	2,1	300	6	20	5	100...250	20	0,038	45
	300	1,75	250	3,5	25	5	100...500	30	0,034	47
700	300	1,65	250	3,5	25	5	160...500	30	0,03	47
	300	1,75	250	3,5	25	5	100...500	30	0,034	47
	300	1,65	250	3,5	25	5	160...500	30	0,03	47
	300	1,75	250	3,5	25	5	100...500	30	0,034	47
	300	1,65	250	3,5	25	5	160...500	30	0,03	47
	300	1,65	250	3,5	25	5	100...500	30	0,034	47
	300	1,65	250	3,5	25	5	160...500	30	0,03	47
	300	1,75	250	3,5	25	5	100...500	30	0,034	47
	300	1,65	250	3,5	25	5	160...500	30	0,03	47
300	300	1,75	250	3,5	25	5	100...500	30	0,034	47
300	300	1,65	250	3,5	25	5	100...500	30	0,034	47
	300	1,75	250	3,5	25	5	100...500	30	0,034	47
	300	1,65	250	3,5	25	5	160...500	30	0,03	47
	300	1,75	250	3,5	25	5	100...500	30	0,034	47
	300	1,65	250	3,5	25	5	160...500	30	0,03	47
	300	1,75	250	3,5	25	5	100...500	30	0,034	47
	300	1,65	250	3,5	25	5	160...500	30	0,03	47
420	200	2,3	400	3,5	30	5	250	50	0,026	49
420	200	2,3	400	3,5	30	5	250	50	0,026	49
700	300	2,1	300	3,5	30	10	250; 500	50	0,026	48
700	300	2,1	300	3,5	30	10	250; 500	50	0,024	48
420	200	2,3	400	3,5	30	5	250	50	0,026	49
	300	2,1	300	3,5	30	10	250; 500	50	0,026	48
700	300	2,1	300	3,5	30	10	250; 500	50	0,024	48
420	200	2,3	400	3,5	30	5	250	50	0,026	49
	300	2,1	300	3,5	30	10	250; 500	50	0,026	48
700	300	2,1	300	3,5	30	10	250; 500	50	0,024	48
420	200	2,3	400	3,5	30	5	250	50	0,026	49
	300	1,9	300	3,5			160...500	50	0,026	48
700	300	1,9	300	3,5	30	10	160...500	50	0,024	48
420	200	2,1	400	3,5	30	5	250	50	0,026	49

Продолжение табл. 2

Тип прибора	Предельные значения параметров режима при $T_{п\ max}$							Электрические и временные параметры														Чертеж приложения
								при $T_п = 25°C$						при $T_{п\ max}$								
	$I_{ос,ср\ max}$, А ($I_{ос\ max}$, А)	$T_к$, °С	$U_{зс,п}$, В; $U_{обр,п}$, В	$I_{ос,удр}$, А при $t_и = 10$ мс, $U_{обр} = 0$	$(du_{зс}/dt)_{кр}$, В/мкс	$(di_{ос}/dt)_{кр}$, А/мкс	$T_{п\ max}$, °С	$I_{вкл}$, мА	$I_{уд}$, мА	$U_{ос,и}$, В при $I_{ос,и} = 3{,}14 I_{ос,ср\ max}$ ($U_{ос}$, В)	$I_{у,от}$, мА	$U_{у,от}$, В	$t_{вкл}$, мкс	$t_{эд}$, мкс	$t_{выкл}$, мкс	$I_{зс,и}$, $I_{обр,и}$, мА, ($I_{зс}$, $I_{обр}$), мА	$R_{Т\ п\text{-}к}$, °С/Вт	
2Т153-800-11	800	85	1100	16000	200...1000	100	125		300	1,9	300	3,5			160...500	50	0,026	48
Т153-800-11	800	90	1100	20000	200...1600	200	125	700	300	1,9	300	3,5	30	10	160...500	50	0,024	48
Т800-11	800	85	1100	14000	200...1000	20...200	125	420	200	2,1	400	3,5	30	5	250	50	0,026	49
2Т153-800-12	800	85	1200	16000	200...1000	100	125		300	1,9	300	3,5			160...500	50	0,026	48
Т153-800-12	800	90	1200	20000	200...1600	200	125	700	300	1,9	300	3,5	30	10	160...500	50	0,024	48
Т800-12	800	85	1200	14000	200...1000	20...200	125	420	200	2,1	400	3,5	30	5	250	50	0,026	49
2Т153-800-13	800	85	1300	16000	200...1000	100	125		300	1,9	300	3,5			160...500	50	0,026	48
Т153-800-13	800	90	1300	20000	200...1600	200	125	700	300	1,9	300	3,5	30	10	160...500	50	0,024	48
Т800-13	800	85	1300	14000	200...1000	20...200	125	420	200	2,1	400	3,5	30	5	250	50	0,026	49
2Т153-800-14	800	85	1400	16000	200...1000	100	125		300	1,9	300	3,5			160...500	50	0,026	48
Т153-800-14	800	90	1400	20000	200...1600	200	125	700	300	1,9	300	3,5	30	10	160...500	50	0,024	48
Т800-14	800	85	1400	14000	200...1000	20...200	125	420	200	2,1	400	3,5	30	5	250	50	0,026	49
2Т153-800-15	800	85	1500	16000	200...1000	100	125		300	1,9	300	3,5			160...500	50	0,026	48
Т153-800-15	800	90	1500	20000	200...1600	200	125	700	300	1,9	300	3,5	30	10	160...500	50	0,024	48
Т800-15	800	85	1500	14000	200...1000	20...200	125	420	200	2,1	400	3,5	30	5	250	50	0,026	49
2Т153-800-16	800	85	1600	16000	200...1000	100	125		300	1,9	300	3,5			160...500	50	0,026	48
Т153-800-16	800	90	1600	20000	200...1600	200	125	700	300	1,9	300	3,5	30	10	160...500	50	0,024	48
Т800-16	800	85	1600	14000	200...1000	20...200	125	420	200	2,1	400	3,5	30	5	250	50	0,026	49
2Т153-800-18	800	85	1800	16000	200...1000	100	125		300	1,9	300	3,5			160...500	50	0,026	48
Т153-800-18	800	90	1800	20000	200...1600	200	125	700	300	1,9	300	3,5	30	10	160...500	50	0,024	48
Т800-18	800	85	1800	14000	200...1000	20...200	125	420	200	2,1	400	3,5	30	5	250	50	0,024	49
Т2-800-18	800	85	1800	16000	200...1000	40...200	125	400	200	2,3	300	5	30	5	250	70	0,024	50
2Т253-800-20	800	85	2000	16000	200...1000	100	125		300	2,1	300	3,5			250...500	70	0,022	48
Т253-800-20	800	81	2000	17000	200...1600	200	125	700	300	2,1	300	3,5	30	10	250...500	70	0,02	48
Т2-800-20	800	85	2000	16000	200...1000	20...200	125	400	200	2,3	300	5	30	5	250	70	0,024	50
2Т253-800-22	800	85	2200	16000	200...1000	100	125		300	2,1	300	3,5			250...500	70	0,022	48
Т253-800-22	800	91	2200	17000	200...1600	200	125	700	300	2,1	300	3,5	30	10	250...500	70	0,02	48
Т2-800-22	800	85	2200	16000	200...1000	20...200	125	400	200	2,3	300	5	30	5	250	70	0,024	50
2Т253-800-24	800	85	2400	16000	200...1000	100	125		300	2,1	300	3,5			250...500	70	0,022	48
Т253-800-24	800	91	2400	17000	200...1600	200	125	700	200	2,1	300	3,5	30	10	250...500	70	0,02	48
Т353-800-24	800	88	2400	17000	2500	100	125	500	300	2,2	300	5	10	5	350...500	70	0,02	48
Т2-800-24	800	85	2400	16000	200...1000	20...200	125	400	200	2,3	300	5	30	5	250	70	0,024	50
Т353-800-28	800	88	2800	17000	2500	100	125	500	300	2,2	300	5	10	5	350...500	70	0,02	48
Т353-800-32	800	88	3200	17000	2500	100	125	500	300	2,2	300	5	10	5	350...500	70	0,02	48
2Т253-1000-10	1000	85	1000	20000	200...1000	100	125		300	1,8	300	3,5			160...500	70	0,022	48
Т253-1000-10	1000	90	1000	22000	200...1600	200	125	700	300	1,8	300	3,5	30	10	160...500	70	0,02	48

Тип прибора	Предельные значения параметров режима при $T_{п\ max}$						
	$I_{ос,\ ср\ max}$, А ($I_{ос\ max}$, А)	$T_к$, °С	$U_{зс,п}$, В; $U_{обр,п}$, В	$I_{ос,\ удр}$, А при $t_и$ = 10 мс, $U_{обр}$ = 0	$(du_{зс}/dt)_{кр}$, В/мкс	$(di_{ос}/dt)_{кр}$, А/мкс	$T_{п\ max}$, °С
T1000-10	1000	85	1000	18000	200...1000	40...200	125
2T253-1000-11	1000	85	1100	20000	200...1000	100	125
T253-1000-11	1000	90	1100	22000	200...1600	200	125
T1000-11	1000	85	1100	18000	200...1000	40...200	125
2T253-1000-12	1000	85	1200	20000	200...1000	100	125
T253-1000-12	1000	90	1200	22000	200...1600	200	125
T1000-12	1000	85	1200	18000	200...1000	40...200	125
2T253-1000-13	1000	85	1300	20000	200...1000	100	125
T253-1000-13	1000	90	1300	22000	200...1600	200	125
T1000-13	1000	85	1300	18000	200...1000	40...200	125
2T253-1000-14	1000	85	1400	20000	200...1000	100	125
T253-1000-14	1000	90	1400	22000	200...1600	200	125
T1000-14	1000	85	1400	18000	200...1000	40...200	125
2T253-1000-15	1000	85	1500	20000	200...1000	100	125
T253-1000-15	1000	90	1500	22000	200...1600	200	125
T1000-15	1000	85	1500	18000	200...1000	40...200	125
2T253-1000-16	1000	85	1600	20000	200...1000	100	125
T253-1000-16	1000	90	1600	22000	200...1600	200	125
T1000-16	1000	85	1600	18000	200...1000	40...200	125
2T253-1000-18	1000	85	1800	20000	200...1000	100	125
T253-1000-18	1000	90	1800	22000	200...1600	200	125
T1000-18	1000	85	1800	18000	200...1000	40...200	125
2T253-1250-4	1250	85	400	26000	200...1000	100	125
T253-1250-4	1250	92	400	28000	200...1600	100	125
2T253-1250-5	1250	85	500	26000	200...1000	100	125
T253-1250-5	1250	92	500	28000	200...1600	100	125
2T253-1250-6	1250	85	600	26000	200...1000	100	125
T253-1250-6	1250	92	600	28000	200...1600	100	125
2T253-1250-7	1250	85	700	26000	200...1000	100	125
T253-1250-7	1250	92	700	28000	200...1600	100	125
2T253-1250-8	1250	85	800	26000	200...1000	100	125
T253-1250-8	1250	92	800	28000	200...1600	100	125
2T253-1250-9	1250	85	900	26000	200...1000	100	125
T253-1250-9	1250	92	900	28000	200...1600	100	125
2T253-1250-10	1250	85	1000	26000	200...1000	100	125
T253-1250-10	1250	92	1000	28000	200...1000	100	125

Продолжение табл. 2

Электрические и временные параметры											
при $T_п$ = 25°С						при $T_{п\ max}$					
$I_{вкл}$, мА	$I_{уд}$, мА	$U_{ос,и}$, В при $I_{ос,и} = 3{,}14 I_{ос,ср\ max}$ ($U_{ос}$, В)	$I_{у,от}$, мА	$U_{у,от}$, В	$t_{вкл}$, мкс	$t_{зд}$, мкс	$t_{выкл}$, мкс	$I_{зс,и}$, $I_{обр,и}$, мА; ($I_{зс}$, $I_{обр}$), мА	$R_{T\ п\text{-}к}$, °С/Вт	Чертеж приложения
400	200	2,1	300	5	30	5	250	70	0,021	50
	300	1,8	300	3,5			160...500	70	0,022	48
700	300	1,8	300	3,5	30	10	160...500	70	0,02	48
400	200	2,1	300	5	30	5	250	70	0,021	50
	300	1,8	300	3,5			160...500	70	0,022	48
700	300	1,8	300	3,5	30	10	160...500	70	0,02	48
400	200	2,1	300	5	30	5	250	70	0,021	50
	300	1,8	300	3,5			160...500	70	0,022	48
700	300	1,8	300	3,5	30	10	160...500	70	0,02	48
400	200	2,1	300	5	30	5	250	70	0,021	50
	300	1,8	300	3,5			160...500	70	0,022	48
700	300	1,8	300	3,5	30	10	160...500	70	0,02	48
400	200	2,1	300	5	30	5	250	70	0,021	50
	300	1,8	300	3,5			160...500	70	0,022	48
700	300	1,8	300	3,5	30	10	160...500	70	0,02	48
400	200	2,1	300	5	30	5	250	70	0,021	50
	300	1,8	300	3,5			160...500	70	0,022	48
700	300	1,8	300	3,5	30	10	160...500	70	0,02	48
400	200	2,1	300	5	30	5	250	70	0,021	50
	300	1,6	300	3,5			160...500	70	0,022	48
700	300	1,6	300	3,5	30	5	160...500	70	0,018	48
	300	1,6	300	3,5			160...500	70	0,022	48
700	300	1,6	300	3,5	30	5	160...500	70	0,018	48
	300	1,6	300	3,5			160...500	70	0,022	48
700	300	1,6	300	3,5	30	5	160...500	70	0,018	48
	300	1,6	300	3,5			160...500	70	0,022	48
700	300	1,6	300	3,5	30	5	160...500	70	0,018	48
	300	1,6	300	3,5			160...500	70	0,022	48
700	300	1,6	300	3,5	30	5	160...500	70	0,018	48
	300	1,6	300	3,5			160...500	70	0,022	48
700	300	1,6	300	3,5	30	5	160...500	70	0,018	48

Окончание табл. 2

Тип прибора	Предельные значения параметров режима при $T_{п\ max}$							Электрические и временные параметры при $T_п = 25°C$							Электрические и временные параметры при $T_{п\ max}$			$R_{T\ п\text{-}к}$, °C/Вт	Чертеж приложения
	$I_{ос,ср\ max}$, А ($I_{ос\ max}$, А)	$T_к$, °C	$U_{зс,п}$, В; $U_{обр,п}$, В	$I_{ос,удр}$, А при $t_и$ = 10 мс, $U_{обр}$ = 0	$(du_{зс}/dt)_{кр}$, В/мкс	$(di_{ос}/dt)_{кр}$, А/мкс	$T_{п\ max}$, °C	$I_{вкл}$, мА	$I_{уд}$, мА	$U_{ос,и} = 3{,}14 I_{ос,ср\ max}$ ($U_{ос}$, В) при	$I_{у,от}$, мА	$U_{у,от}$, В	$t_{вкл}$, мкс	$t_{зд}$, мкс	$t_{выкл}$, мкс	$I_{зс,и}$, $I_{обр,и}$, мА, ($I_{зс}$, $I_{обр}$), мА		
2Т253-1250-11	1250	85	1100	26000	200...1000	100	125		300	1,6	300	3,5			160...500	70	0,022	48
Т253-1250-11	1250	92	1100	28000	200...1600	100	125	700	300	1,6	300	3,5	30	5	160...500	70	0,018	48
2Т253-1250-12	1250	85	1200	26000	200...1000	100	125		300	1,6	300	3,5			160...500	70	0,022	48
Т253-1250-12	1250	85	1200	28000	200...1600	100	125	700	300	1,6	300	3,5	30	5	160...500	70	0,018	48
Т173-1250-28	1250	85	2800	30000	200...1000	100	125			2,3	400	5	30		400	200	0,015	51
Т173-1250-30	1250	85	3000	30000	2500	200; 300	100			2,3	400	5	15		400	100	0,015	51
Т173-1250-40	1250	85	4000	30000			100			2,3	400	5					0,015	51

Тиристоры высокочастотные

Таблица 3

Тип прибора	Предельные значения параметров режима при $T_{п\ max}$										Электрические и временные параметры при $T_п = 25°C$								Электрические и временные параметры при $T_{п\ max}$			$R_{Tп\text{-}к}$, °C/Вт	Чертеж приложения
	$I_{ос,ср\ max}$ ($I_{ос\ max}$), А	$T_к$ ($T_с$), °C	$I_{ос,п\ max}$, А	$t_и$, мкс	f, Гц	$U_{зс,п}$ ($U_{зс}$), В	$U_{обр,п}$ ($U_{обр}$), В	$I_{ос,удр}$, А при $t_и$ = 10 мс, $U_{обр}$ = 0	$(du_{зс}/dt)_{кр}$, В/мкс	$(di_{ос}/dt)_{кр}$, А/мкс	$T_{п\ max}$, °C	$I_{у,пр,н}$, А min	$I_{у,пр,н}$, А max	$U_{у,пр,и\ max}$, В	$U_{ос,и}$ ($U_{ос}$), В	$I_{ос,н}$ ($I_{ос}$), А	при $U_{зс}$ = 12 В: $I_{у,от}$, мА	при $U_{зс}$ = 12 В: $U_{у,от}$, В	$I_{уд}$, мА	$t_{вкл}$, мкс	$t_{выкл}$, мкс	$I_{зс,п}$ ($I_{зс}$), мА	$I_{обр,п}$ ($I_{обр}$), мА		
2У105Б	0,05	(70)	2	10	50	(10)	(10)		10		125	0,05		1,3	(1,1)	(0,05)	4	0,9		0,1	1,5	(0,02)	(0,06)		5
2У105Г	0,05	(70)	2	10	50	(10)	(5)		10		125	0,05		1,3	(1,1)	(0,05)	4	0,9		0,1	1,5	(0,02)	(0,6)		5
2У105Е	0,05	(70)	2	10	50	(10)	5		10		125	0,05		1,3	(1,1)	(0,05)	4	0,9		0,1	1,5	(0,02)			5
КУ105Б	0,05	(70)	2	10	50	(10)	(10)		10		85	0,05		1,3	(1,1)	(0,05)	4	0,9		0,1	1,5	(0,02)	(0,06)		5
КУ105Г	0,05	(40)	2	10	50	(10)	(5)		10		85	0,05		1,3	(1,1)	(0,05)	4	0,9		0,1	1,5	(0,02)	(0,6)		5
КУ105Е	0,05	(40)	2	10	50	(10)	5		10		85	0,05		1,3	(1,1)	(0,05)	4	0,9		0,1	1,5	(0,02)			5
2У105А	0,05	(70)	2	10	50	(20)	(20)		10		125	0,05		1,3	(1,1)	(0,05)	4	0,9		0,1	1,5	(0,02)	(0,06)		5
2У105В	0,05	(70)	2	10	50	(20)	(5)		10		125	0,05		1,3	(1,1)	(0,05)	4	0,9		0,1	1,5	(0,02)	(0,6)		5
2У105Д	0,05	(70)	2	10	50	(20)	5		10		125	0,05		1,3	(1,1)	(0,05)	4	0,9		0,1	1,5	(0,02)			5

Продолжение табл. 3

Тип прибора	Предельные значения параметров режима при $T_{п\ max}$											Электрические и временные параметры													Чертеж приложения
												$I_{у,пр,и}$, А			при $T_{п}$ = 25°С					при $T_{п\ max}$					
	$I_{ос,ср\ max}$ ($I_{ос\ max}$), А	$T_к$ ($T_с$), °С	$I_{ос,п\ max}$, А	$t_и$, мкс	f, Гц	$U_{эс,п}$ ($U_{эс}$), В	$U_{обр,п}$ ($U_{обр}$), В	$I_{ос,удр}$, А при $t_и$ = 10 мс, $U_{обр}$ = 0	$(du_{эс}/dt)_{кр}$, В/мкс	$(di_{ос}/dt)_{кр}$, А/мкс	$T_{п\ max}$, °С	min	max	$U_{у,пр,и\ max}$, В	$U_{ос,и}$ ($U_{ос}$), В	$I_{ос,и}$ ($I_{ос}$), А	при $U_{эс}$ = 12 В: $I_{у,от}$, мА	при $U_{эс}$ = 12 В: $U_{у,от}$, В	$I_{уд}$, мА	$t_{вкл}$, мкс	$t_{выкл}$, мкс	$I_{эс,п}$ ($I_{эс}$), мА	$I_{обр,п}$ ($I_{обр}$), мА	$R_{Тп-к}$, °С/Вт	
КУ105А	0,05	(40)	2	10	50	(20)	(20)		10		85														
КУ105В	0,05	(40)	2	10	50	(20)	(5)		10		85														
КУ105Д	0,05	(40)	2	10	50	(20)	5		10		85														
Д235А	(2)	70	60	50		(40)		10	5		100														
Д235В	(2)	70	60	50		(40)	(40)	10	5		100														
Д235Б	(2)	70	60	50		(80)		10	5		100														
Д235Г	(2)	70	60	50		(80)	(80)	10	5		100														
ТЧ25-3	25	70	200	40	630	300	300	700	100...500	200	110	0,05		1,3	(1,1)	(0,05)	4	0,9		0,1	1,5	(0,02)	(0,06)		5
ТЧ25-4	25	70	200	40	630	400	400	700	100...500	200	110	0,05		1,3	(1,1)	(0,05)	4	0,9		0,1	1,5	(0,02)	(0,6)		5
ТЧ25-5	25	70	200	40	630	500	500	700	100...500	200	110	0,05		1,3	(1,1)	(0,05)	4	0,9		0,1	1,5	(0,02)			5
ТЧ25С-5	25	70				500	500	580	100; 200	100	110	0,25			2	2	30			5	35	3	3		7
ТЧ25-6	25	70	200	40	630	600	600	700	100...500	200	110	0,25			2	2	30			5	35	3	3		7
ТЧ25С-6	25	70				600	600	580	100; 200	100	110	0,25			2	2	30			5	35	3	3		7
ТЧ25-7	25	70	200	40	630	700	700	700	100; 200	100	110	2	10	24	3,05	78	500	2,5	250	5	12...30	20	20	0,6	33
ТЧ25С-7	25	70				700	700	580	100; 200	100	110	2	10	24	3,05	78	500	2,5	250	5	12...30	20	20	0,6	33
ТЧ25-8	25	70	200	40	630	800	800	700	100; 200	100	110	2	10	24	3,05	78	500	2,5	250	5	12...30	20	20	0,6	33
ТЧ25С-8	25	70				800	800	580	100; 200	100	110				3	78	400	2	200	5	20	20	20	0,6	33
ТЧ25-9	25	70	200	40	630	900	900	700	100; 200	100	110	2	10	24	3,05	78	500	2,5	250	5	12...30	20	20	0,6	33
ТЧ25-10	25	70	200	40	630	1000	1000	700	100; 200	100	110				3	78	400	2	200	5	20	20	20	0,6	33
ТЧ25-11	25	70	200	40	630	1100	1100	700	100; 200	100	110	2	10	24	3,05	78	500	2,5	250	5	15...30	20	20	0,6	33
ТЧ25-12	25	70	200	40	630	1200	1200	700	100; 200	100	110				3	78	400	2	200	5	20	20	20	0,6	33
ТЧ40-3	40	70	250	40	630	300	300	900	100...500	200	110	2	10	24	3,05	78	500	2,5	250	5	15...30	20	20	0,6	33
ТЧ40-4	40	70	250	40	630	400	400	900	100...500	200	110				3	78	400	2	200	5	20	20	20	0,6	33
ТЧ40-5	40	70	250	40	630	500	500	900	100...500	200	110	2	10	24	3,05	78	500	2,5	250	5	15...30	20	20	0,6	33
ТЧ40-6	40	70	250	40	630	600	600	900	100...500	200	110	2	10	24	3,05	78	500	2,5	250	5	15...30	20	20	0,6	33
ТЧ40-7	40	70	250	40	630	700	700	900	100; 200	100	110	2	10	24	3,05	78	500	2,5	250	5	15...30	20	20	0,6	33
ТЧ40-8	40	70	250	40	630	800	800	900	100; 200	100	110	2	10	24	3,05	78	500	2,5	250	5	15...30	20	20	0,6	33
ТЧ40-9	40	70	250	40	630	900	900	900	100; 200	100	110	2	10	24	1,95	125	500	2,5	250	5	15...30	20	20	0,6	33
ТЧ40-10	40	70	250	40	630	1000	1000	900	100; 200	100	110	2	10	24	1,95	125	500	2,5	250	5	15...30	20	20	0,6	33
ТЧ40-11	40	70	250	40	630	1100	1100	900	100; 200	100	110	2	10	24	1,95	125	500	2,5	250	5	15...30	20	20	0,6	33
ТЧ40-12	40	70	250	40	630	1200	1200	900	100; 200	100	110	2	10	24	1,95	125	500	2,5	250	5	20...30	20	20	0,6	33
ТЧ50-3	50	70	500	60	630	300	300	1700	100...500	200	110	2	10	24	1,95	125	500	2,5	250	5	20...30	20	20	0,6	33
ТЧ50-4	50	70	500	60	630	400	400	1700	100...500	200	110	2	10	24	1,95	125	500	2,5	250	5	20...30	20	20	0,6	33
												2	10	24	1,95	125	500	2,5	250	5	20...30	20	20	0,6	33
												2	10	24	1,95	125	500	2,5	250	5	20...30	20	20	0,6	33
												2	10	24	1,95	125	500	2,5	250	5	20...30	20	20	0,6	33
												2	10	24	1,95	125	500	2,5	250	5	20...30	20	20	0,6	33
												2	10	24	1,95	125	500	2,5	250	5	20...30	20	20	0,6	33
												4	25	24	2,9	157	750	2,5	250	5	12...30	30	30	0,28	34
												4	25	24	2,9	157	750	2,5	250	5	12...30	30	30	0,28	34

Продолжение табл. 3

Тип прибора	Предельные значения параметров режима при $T_{п\,max}$											Электрические и временные параметры											$R_{Тп\text{-}к}$, °С/Вт	Чертеж приложения
												$I_{у,пр,н}$, А			при $T_п$ = 25°С					при $T_{п\,max}$					
	$I_{ос,ср\,max}$ ($I_{ос\,max}$), А	$T_к$ ($T_с$), °С	$I_{ос,п\,max}$, А	$t_и$, мкс	f, Гц	$U_{зс,п}$ ($U_{зс}$), В	$U_{обр,п}$ ($U_{обр}$), В	$I_{ос,удр}$, А при $t_и$ = 10 мс, $U_{обр}$ = 0	$(du_{зс}/dt)_{кр}$, В/мкс	$(di_{ос}/dt)_{кр}$, А/мкс	$T_{п\,max}$, °С	min	max	$U_{у,пр,и\,max}$, В	$U_{ос,и}$ ($U_{ос}$), В	$I_{ос,и}$ ($I_{ос}$), А	при $U_{зс}$ = 12 В: $I_{у,от}$, мА	при $U_{зс}$ = 12 В: $U_{у,от}$, В	$I_{уд}$, мА	$t_{вкл}$, мкс	$t_{выкл}$, мкс	$I_{зс,п}$ ($I_{зс}$), мА	$I_{обр,п}$ ($I_{обр}$), мА		
ТЧ50-5	50	70	500	60	630	500	500	1700	100...500	200	110	4	25	24	2,9	157	750	2,5	250	5	12...30	30	30	0,28	34
ТЧ50С-5	50	70				500	500	1400	100; 200	100	110				2,9	157	600	2	200	5	20...30	30	30	0,28	34
ТЧ50-6	50	70	500	60	630	600	600	1700	100...500	200	110	4	25	24	2,9	157	750	2,5	250	5	12...30	30	30	0,28	34
ТЧ50С-6	50	70				600	600	1400	100; 200	100	110				2,9	157	600	2	200	5	20...30	30	30	0,28	34
ТЧ50-7	50	70	500	60	630	700	700	1700	100; 200	100	110	4	25	24	2,9	157	750	2,5	250	5	20; 30	30	30	0,28	34
ТЧ50С-7	50	70				700	700	1400	100; 200	100	110				2,9	157	600	2	200	5	20...30	30	30	0,28	34
ТЧ50-8	50	70	500	60	630	800	800	1700	100; 200	100	110	4	25	24	2,9	157	750	2,5	250	5	20; 30	30	30	0,28	34
ТЧ50С-8	50	70				800	800	1400	100; 200	100	110				2,9	157	600	2	200	5	20...30	30	30	0,28	34
ТЧ50-9	50	70	500	60	630	900	900	1700	100; 200	100	110	4	25	24	2,9	157	750	2,5	250	5	20; 30	30	30	0,28	34
ТЧ50-10	50	70	500	60	630	1000	1000	1700	100; 200	100	110	4	25	24	2,9	157	750	2,5	250	5	20; 30	30	30	0,28	34
ТЧ50-11	50	70	500	60	630	1100	1100	1700	100; 200	100	110	4	25	24	2,9	157	750	2,5	250	5	20; 30	30	30	0,28	34
ТЧ50-12	50	70	500	60	630	1200	1200	1700	100; 200	100	110	4	25	24	2,9	157	750	2,5	250	5	20; 30	30	30	0,28	34
ТЧ63-3	63	70	600	80	630	300	300	2000	100...500	200	110	4	25	24	2,35	198	750	2,5	250	5	12...30	30	30	0,28	34
ТЧ63-4	63	70	600	80	630	400	400	2000	100...500	200	110	4	25	24	2,35	198	750	2,5	250	5	12...30	30	30	0,28	34
ТЧ63-5	63	70	600	80	630	500	500	2000	100...500	200	110	4	25	24	2,35	198	750	2,5	250	5	12...30	30	30	0,28	34
ТЧ63-6	63	70	600	80	630	600	600	2000	100...500	200	110	4	25	24	2,35	198	750	2,5	250	5	12...30	30	30	0,28	34
ТЧ63-7	63	70	600	80	630	700	700	2000	100; 200	100	110	4	25	24	2,35	198	750	2,5	250	5	20; 30	30	30	0,28	34
ТЧ63-8	63	70	600	80	630	800	800	2000	100; 200	100	110	4	25	24	2,35	198	750	2,5	250	5	20; 30	30	30	0,28	34
ТЧ63-9	63	70	600	80	630	900	900	2000	100; 200	100	110	4	25	24	2,35	198	750	2,5	250	5	20; 30	30	30	0,28	34
ТЧ63-10	63	70	600	80	630	1000	1000	2000	100; 200	100	110	4	25	24	2,35	198	750	2,5	250	5	20; 30	30	30	0,28	34
ТЧ63-11	63	70	600	80	630	1100	1100	2000	100; 200	100	110	4	25	24	2,35	198	750	2,5	250	5	20; 30	30	30	0,28	34
ТЧ63-12	63	70	600	80	630	1200	1200	2000	100; 200	100	110	4	25	24	2,35	198	750	2,5	250	5	20; 30	30	30	0,28	34
ТЧ80-3	80	70	800	100	630	300	300	2400	100...500	100;200	110	5	30	24	2,6	251	900	2,5	250	5	12...30	40	40	0,18	52
ТЧ80-4	80	70	800	100	630	400	400	2400	100...500	100;200	100	5	30	24	2,6	251	900	2,5	250	5	12...30	40	40	0,18	52
ТЧ80-5	80	70	800	100	630	500	500	2400	100...500	100;200	110	5	30	24	2,6	251	900	2,5	250	5	12...30	40	40	0,18	52
ТЧ80-6	80	70	800	100	630	600	600	2400	100...500	100;200	110	5	30	24	2,6	251	900	2,5	250	5	12...30	40	40	0,18	52
ТЧ80-7	80	70	800	100	630	700	700	2400	100; 200	100	110	5	30	24	2,6	251	900	2,5	250	5	20; 30	40	40	0,18	52
ТЧ80-8	80	70	800	100	630	800	800	2400	100; 200	100	110	5	30	24	2,6	251	900	2,5	250	5	20; 30	40	40	0,18	52
ТЧ80-9	80	70	800	100	630	900	900	2400	100; 200	100	110	5	30	24	2,6	251	900	2,5	250	5	20; 30	40	40	0,18	52
ТЧ80-10	80	70	800	100	630	1000	1000	2400	100; 200	100	110	5	30	24	2,6	251	900	2,5	250	5	20; 30	40	40	0,18	52
ТЧ80-11	80	70	800	100	630	1100	1100	2400	100; 200	100	110	5	30	24	2,6	251	900	2,5	250	5	20; 30	40	40	0,18	52
ТЧ80-12	80	70	800	100	630	1200	1200	2400	100; 200	100	110	5	30	24	2,6	251	900	2,5	250	5	20; 30	40	40	0,18	52
ТЧ100-3	100	70	900	80	630	300	300	2800	50...500	100;200	110	5	30	24	2	314	900	2,5	250	5	20; 30	40	40	0,18	52
ТЧ100-4	100	70	900	80	630	400	400	2800	50...500	100;200	110	5	30	24	2	314	900	2,5	250	5	20; 30	40	40	0,18	52

Окончание табл. 3

Тип прибора	Предельные значения параметров режима при $T_{п\,max}$											Электрические и временные параметры														Чертеж приложения
												$I_{у,пр,н}$, А			при $T_п = 25°C$						при $T_{п\,max}$					
	$I_{ос,ср\,max}$ ($I_{ос\,max}$), А	$T_к$ ($T_с$), °С	$I_{ос,п\,max}$, А	$t_и$, мкс	f, Гц	$U_{зс,п}$ ($U_{зс}$), В	$U_{обр,п}$ ($U_{обр}$), В	$I_{ос,удр}$, А при $t_и = 10$ мс, $U_{обр} = 0$	$(du_{зс}/dt)_{кр}$, В/мкс	$(di_{ос}/dt)_{кр}$, А/мкс	$T_{п\,max}$, °С	min	max	$U_{у,пр,и\,max}$, В	$U_{ос,и}$ ($U_{ос}$), В	$I_{ос,и}$ ($I_{ос}$), А	при $U_{зс} = 12$ В: $I_{у,от}$, мА	при $U_{зс} = 12$ В: $U_{у,от}$, В	$I_{уд}$, мА	$t_{вкл}$, мкс	$t_{выкл}$, мкс	$I_{зс,п}$ ($I_{зс}$), мА	$I_{обр,п}$ ($I_{обр}$), мА	$R_{Тп-к}$, °С/Вт		
ТЧ100-5	100	70	900	80	630	500	500	2800	50...500	100;200	110	5	30	24	2	314	900	2,5	250	5	20; 30	40	40	0,18	52	
ТЧ100С-5	100	70				500	500	2000	100; 200	100	110				2,3	314	650	2	200	5	20...30	35	35	0,18	52	
ТЧ100-6	100	70	900	80	630	600	600	2800	50...500	100;200	110	5	30	24	2	314	900	2,5	250	5	20; 30	40	40	0,18	52	
ТЧ100С-6	100	70				600	600	2000	100; 200	100	110				2,3	314	650	2	200	5	20...30	35	35	0,18	52	
ТЧ100-7	100	70	900	80	630	700	700	2800	50...500	100;200	110	5	30	24	2	314	900	2,5	250	5	20; 30	40	40	0,18	52	
ТЧ100С-7	100	70				700	700	2000	100; 200	100	110				2,3	314	650	2	200	5	20...30	35	35	0,18	52	
ТЧ100-8	100	70	900	80	630	800	800	2800	50...500	100	110	5	30	24	2	314	900	2,5	250	5	30	40	40	0,18	52	
ТЧ100С-8	100	70				800	800	2000	100; 200	100	110				2,3	314	650	2	200	5	20...30	35	35	0,18	52	
ТЧ100-9	100	70	900	80	630	900	900	2800	50...500	100	110	5	30	24	2	314	900	2,5	250	5	30	40	40	0,18	52	
ТЧ100-10	100	70	900	80	630	1000	1000	2800	50...500	100	110	5	30	24	2	314	900	2,5	250	5	30	40	40	0,18	52	
ТЧ100-11	100	70	900	80	630	1100	1100	2800	50...500	100	110	5	30	24	2	314	900	2,5	250	5	30	40	40	0,18	52	
ТЧ100-12	100	70	900	80	630	1200	1200	2800	50...500	100	110	5	30	24	2	314	900	2,5	250	5	30	40	40	0,18	52	
ТЧ125-3	125	70	1000	80	630	300	300	3400	100...500	100;200	110	5	30	24	1,85	392	900	2,5	250	5	20; 30	40	40	0,18	52	
ТЧ125-4	125	70	1000	80	630	400	400	3400	100...500	100;200	110	5	30	24	1,85	392	900	2,5	250	5	20; 30	40	40	0,18	52	
ТЧ125-5	125	70	1000	80	630	500	500	3400	100...500	100;200	110	5	30	24	1,85	392	900	2,5	250	5	20; 30	40	40	0,18	52	
ТЧ125-6	125	70	1000	80	630	600	600	3400	100...500	100;200	110	5	30	24	1,85	392	900	2,5	250	5	20; 30	40	40	0,18	52	
ТЧ125-7	125	70	1000	80	630	700	700	3400	100...500	100	110	5	30	24	1,85	392	900	2,5	250	5	30	40	40	0,18	52	
ТЧ125-8	125	70	1000	80	630	800	800	3400	100...500	100	110	5	30	24	1,85	392	900	2,5	250	5	30	40	40	0,18	52	
ТЧ125-9	125	70	1000	80	630	900	900	3400	100...500	100	110	5	30	24	1,85	392	900	2,5	250	5	30	40	40	0,18	52	
ТЧ125-10	125	70	1000	80	630	1000	1000	3400	100...500	100	110	5	30	24	1,85	392	900	2,5	250	5	30	40	40	0,18	52	
ТЧ125-11	125	70	1000	80	630	1100	1100	3400	100...500	100	110	5	30	24	1,85	392	900	2,5	250	5	30	40	40	0,18	52	
ТЧ125-12	125	70	1000	80	630	1200	1200	3400	100...500	100	110	5	30	24	1,85	392	900	2,5	250	5	30	40	40	0,18	52	

Таблица 4

Тиристоры быстродействующие

Тип прибора	Предельные значения параметров режима при $T_{п\,max}$: $I_{ос,ср\,max}$, А	$T_к$, °С	$I_{ос,п\,max}$, А	$t_и$, мкс	f, Гц	$U_{зс,п}$, В	$U_{обр,п}$, В	$I_{ос,удр}$, А при $t_и$ = 10 мс, $U_{обр}$ = 0	$(du_{зс}/dt)_{кр}$, В/мкс	$(di_{ос}/dt)_{кр}$, А/мкс	$T_{п\,max}$, °С	$I_{у,пр,и}$, А: min	max	$U_{у,пр,и\,max}$, В	Электрические и временные параметры при $T_п$ = 25°С: $U_{ос,и}$, В	$I_{ос,и}$, А	при $U_{зс}$ = 12 В: $I_{у,от}$, мА	$U_{у,от}$, В	$I_{уд}$, А	$t_{вкл}$, мкс	$t_{зд}$, мкс	при $T_{п\,max}$: $t_{выкл}$, мкс	$I_{зс,и}$, мА	$I_{обр,и}$, мА	$R_{T\,п\text{-}к}$, °С/Вт	Чертеж приложения
2ТБ151-50-5	50	85				500	500	950	100...500	200	125				2,3	157	200	3	0,3	3,2		16; 20	20	20	0,4	20
ТБ151-50-5	50	85	600	50	630	500	500	1000	200...1000	400	125	0,5	12	30	2,5	157	120	2,5	0,2	2	1	16...25	20	20	0,32	20
2ТБ151-50-6	50	85				600	600	950	100...500	200	125				2,3	157	200	3	0,3	3,2		16; 20	20	20	0,4	20
ТБ151-50-6	50	85	600	50	630	600	600	1000	200...1000	400	125	0,5	12	30	2,5	157	120	2,5	0,2	2	1	16...25	20	20	0,32	20
2ТБ151-50-7	50	85				700	700	950	100...500	200	125				2,3	157	200	3	0,3	3,2		16; 20	20	20	0,4	20
ТБ151-50-7	50	85	600	50	630	700	700	1000	200...1000	400	125	0,5	12	30	2,5	157	120	2,5	0,2	2	1	16...25	20	20	0,32	20
2ТБ151-50-8	50	85				800	800	950	100; 200	100	125				2,3	157	200	3	0,3	3,2		20...32	20	20	0,4	20
ТБ151-50-8	50	85	600	50	630	800	800	1000	200...1000	400	125	0,5	12	30	2,5	157	120	2,5	0,2	2	1	16...25	20	20	0,32	20
2ТБ151-50-9	50	85				900	900	950	100; 200	100	125				2,3	157	200	3	0,3	3,2		20...32	20	20	0,4	20
ТБ151-50-9	50	85	600	50	630	900	900	1000	200...1000	400	125	0,5	12	30	2,5	157	120	2,5	0,2	2	1	16...25	20	20	0,32	20
2ТБ151-50-10	50	85				1000	1000	950	100; 200	100	125				2,3	157	200	3	0,3	3,2		20...32	20	20	0,4	20
ТБ151-50-10	50	85	600	50	630	1000	1000	1000	200...1000	400	125	0,5	12	30	2,5	157	120	2,5	0,2	2	1	20...32	20	20	0,32	20
2ТБ151-50-11	50	85				1100	1100	950	100; 200	100	125				2,3	157	200	3	0,3	3,2		40	20	20	0,4	20
ТБ151-50-11	50	85	600	50	630	1100	1100	1000	200...1000	400	125	0,5	12	30	2,5	157	120	2,5	0,2	2	1	20...32	20	20	0,32	20
ТБ151-50-12	50	85	600	50	630	1200	1200	1000	200...1000	400	125	0,5	12	30	2,5	157	120	2,5	0,2	2	1	20...32	20	20	0,32	20
ТБ151-63-5	63	85	800	50	630	500	500	1100	200...1000	400	125	0,5	12	30	2,15	198	120	2,5	0,2	2	1	16...25	20	20	0,32	20
ТБ151-63-6	63	85	800	50	630	600	600	1100	200...1000	400	125	0,5	12	30	2,15	198	120	2,5	0,2	2	1	16...25	20	20	0,32	20
ТБ151-63-7	63	85	800	50	630	700	700	1100	200...1000	400	125	0,5	12	30	2,15	198	120	2,5	0,2	2	1	16...25	20	20	0,32	20
ТБ151-63-8	63	85	800	50	630	800	800	1100	200...1000	400	125	0,5	12	30	2,15	198	120	2,5	0,2	2	1	16...25	20	20	0,32	20
ТБ151-63-9	63	85	800	50	630	900	900	1100	200...1000	400	125	0,5	12	30	2,15	198	120	2,5	0,2	2	1	16...25	20	20	0,32	20
ТБ151-63-10	63	85	800	50	630	1000	1000	1100	200...1000	400	125	0,5	12	30	2,15	198	120	2,5	0,2	2	1	20...32	20	20	0,32	20
ТБ151-63-11	63	85	800	50	630	1100	1100	1100	200...1000	400	125	0,5	12	30	2,15	198	120	2,5	0,2	2	1	20...32	20	20	0,32	20
ТБ151-63-12	63	85	800	50	630	1200	1200	1100	200...1000	400	125	0,5	12	30	2,15	198	120	2,5	0,2	2	1	20...32	20	20	0,32	20
2ТБ161-80-5	80	85				500	500	1900	100...500	400	125				2,2	251	200	3	0,35	3,2		16...32	30	30	0,24	53
ТБ161-80-5	80	85	800	40	1000	500	500	2200	200...1000	800	125	0,5	15	32	2,6	251	150	2,5	0,25	2	1	16...25	30	30	0,2	53
2ТБ261-80-5	80	85				500	500	1900	100...500	400	125				2,2	251	200	3	0,35	3,2		16...32	30	30	0,24	53
2ТБ161-80-6	80	85				600	600	1900	100...500	400	125				2,2	251	200	3	0,35	3,2		16...32	30	30	0,24	53
2ТБ261-80-6	80	85				600	600	1900	100...500	400	125				2,2	251	200	3	0,35	3,2		16...32	30	30	0,24	53
ТБ161-80-6	80	85	800	40	1000	600	600	2200	200...1000	800	125	0,5	15	32	2,6	251	150	2,5	0,25	2	1	16...25	30	30	0,2	53
ТБ251-80-6	80	90				600	600	1600	500; 1000	1250	125				2,2	251	150	2,5	0,25	3,2		20; 25	20	20	0,21	20
2ТБ161-80-7	80	85				700	700	1900	100...500	400	125				2,2	251	200	3	0,35	3,2		16...32	30	30	0,24	53
2ТБ261-80-7	80	85				700	700	1900	100...500	400	125				2,2	251	200	3	0,35	3,2		16...32	30	30	0,24	53
ТБ161-80-7	80	85	800	40	1000	700	700	2200	200...1000	800	125	0,5	15	32	2,6	251	150	2,5	0,25	2	1	16...25	30	30	0,2	53

Продолжение табл. 4

Тип прибора	Предельные значения параметров режима при $T_{п\,max}$: $I_{ос,ср\,max}$, А	$T_к$, °С	$I_{ос,п\,max}$, А	$t_и$, мкс	f, Гц	$U_{зс,п}$, В	$U_{обр,п}$, В	$I_{ос,удр}$, А при $t_и$ = 10 мс, $U_{обр}$ = 0	$(du_{зс}/dt)_{кр}$, В/мкс	$(di_{ос}/dt)_{кр}$, А/мкс	$T_{п\,max}$, °С	$I_{у,пр,и}$, А: min	max	$U_{у,пр,и\,max}$, В	Электрические и временные параметры при $T_п$ = 25 °С: $U_{ос,и}$, В	$I_{ос,и}$, А	при $U_{зс}$ = 12 В: $I_{у,от}$, мА	$U_{у,от}$, В	$I_{уд}$, А	$t_{вкл}$, мкс	при $T_{п\,max}$: $t_{зд}$, мкс	$t_{выкл}$, мкс	$I_{зс,и}$, мА	$I_{обр,и}$, мА	$R_{T\,п\text{-}к}$, °С/Вт	Чертеж приложения
ТБ251-80-7	80	90				700	700	1600	500; 1000	1250	125				2,2	251	150	2,5	0,25	3,2		20; 25	20	20	0,21	20
2ТБ161-80-8	80	85				800	800	1900	100; 200	200	125				2,2	251	200	3	0,35	3,2		32	30	30	0,24	53
2ТБ261-80-8	80	85				800	800	1900	100; 200	200	125				2,2	251	200	3	0,35	3,2		32	30	30	0,24	53
ТБ161-80-8	80	85	800	40	1000	800	800	2200	200...1000	800	125	0,5	15	32	2,6	251	150	2,5	0,25	2	1	16...25	30	30	0,2	53
ТБ251-80-8	80	90				800	800	1600	500; 1000	1250	125				2,2	251	150	2,5	0,25	3,2		20; 25	20	20	0,21	20
2ТБ161-80-9	80	85				900	900	1900	100; 200	200	125				2,2	251	200	3	0,35	3,2		32	30	30	0,24	53
2ТБ261-80-9	80	85				900	900	1900	100; 200	200	125				2,2	251	200	3	0,35	3,2		32	30	30	0,24	53
ТБ161-80-9	80	85	800	40	1000	900	900	2200	200...1000	800	125	0,5	15	32	2,6	251	150	2,5	0,25	2	1	16...25	30	30	0,2	53
ТБ251-80-9	80	90				900	900	1600	500; 1000	1250	125				2,2	251	150	2,5	0,25	3,2		20; 25	20	20	0,21	20
2ТБ161-80-10	80	85				1000	1000	1900	100; 200	200	125				2,2	251	200	3	0,35	3,2		32	30	30	0,24	53
2ТБ261-80-10	80	85				1000	1000	1900	100; 200	200	125				2,2	251	200	3	0,35	3,2		32	30	30	0,24	53
ТБ161-80-10	80	85	800	40	1000	1000	1000	2200	200...1000	800	125	0,5	15	32	2,6	251	150	2,5	0,25	2	1	20...32	30	30	0,2	53
ТБ251-80-10	80	90				1000	1000	1600	500; 1000	1250	125				2,2	251	150	2,5	0,25	3,2		20; 25	20	20	0,21	20
2ТБ161-80-11	80	85				1100	1100	1900	100; 200	200	125				2,2	251	200	3	0,35	3,2		40	30	30	0,24	53
2ТБ261-80-11	80	85				1100	1100	1900	100; 200	200	125				2,2	251	200	3	0,35	3,2		40	30	30	0,24	53
ТБ161-80-11	80	85	800	40	1000	1100	1100	2200	200...1000	800	125	0,5	15	32	2,6	251	150	2,5	0,25	2	1	20...32	30	30	0,2	53
ТБ251-80-11	80	90				1100	1100	1600	500; 1000	1250	125				2,2	251	150	2,5	0,25	3,2		20; 25	20	20	0,21	53
ТБ161-80-12	80	85	800	40	1000	1200	1200	2200	200...1000	800	125	0,5	15	32	2,6	251	150	2,5	0,25	2	1	20...32	30	30	0,2	20
ТБ251-80-12	80	90				1200	1200	1600	500; 1000	1250	125				2,2	251	150	2,5	0,25	3,2		20; 25	20	20	0,21	53
ТБ251-80-13	80	90				1300	1300	1600	500; 1000	1250	125				2,2	251	150	2,5	0,25	3,2		20; 25	20	20	0,21	20
ТБ251-80-14	80	90				1400	1400	1600	500; 1000	1250	125				2,2	251	150	2,5	0,25	3,2		20; 25	20	20	0,21	20
ТБ161-100-5	100	85	1000	30	1000	500	500	2500	200...1000	800	125	0,5	15	32	2,15	314	150	2,5	0,25	2	1	16...25	30	30	0,2	20
ТБ161-100-6	100	85	1000	30	1000	600	600	2500	200...1000	800	125	0,5	15	32	2,15	314	150	2,5	0,25	2	1	16...25	30	30	0,2	53
ТБ251-100-6	100	90				600	600	2000	500; 1000	1250	125				1,8	314	150	2,5	0,25	3,2		20; 25	20	20	0,21	20
ТБ161-100-7	100	85	1000	30	1000	700	700	2500	200...1000	800	125	0,5	15	32	2,15	314	150	2,5	0,25	2	1	16...25	30	30	0,2	53
ТБ251-100-7	100	90				700	700	2000	500; 1000	1250	125				1,8	314	150	2,5	0,25	3,2		20; 25	20	20	0,21	20
ТБ161-100-8	100	85	1000	30	1000	800	800	2500	200...1000	800	125	0,5	15	32	2,15	314	150	2,5	0,25	2	1	16...25	30	30	0,2	53
ТБ251-100-8	100	90				800	800	2000	500; 1000	1250	125				1,8	314	150	2,5	0,25	3,2		20; 25	20	20	0,21	20
ТБ161-100-9	100	85	1000	30	1000	900	900	2500	200...1000	800	125	0,5	15	32	2,15	314	150	2,5	0,25	2	1	16...25	30	30	0,2	53
ТБ251-100-9	100	90				900	900	2000	500; 1000	1250	125				1,8	314	150	2,5	0,25	3,2		20; 25	20	20	0,21	53
ТБ161-100-10	100	85	1000	30	1000	1000	1000	2500	200...1000	800	125	0,5	15	32	2,15	314	150	2,5	0,25	2	1	20...32	30	30	0,2	53
ТБ251-100-10	100	90				1000	1000	2000	500; 1000	1250	125				1,8	314	150	2,5	0,25	3,2		20; 25	20	20	0,21	20
ТБ161-100-11	100	85	1000	30	1000	1100	1100	2500	200...1000	800	125	0,5	15	32	2,15	314	150	2,5	0,25	2	1	20...32	30	30	0,2	53
ТБ251-100-11	100	90				1100	1100	2000	500; 1000	1250	125				1,8	314	150	2,5	0,25	3,2		20; 25	20	20	0,21	20
ТБ161-100-12	100	85	1000	30	1000	1200	1200	2500	200...1000	800	125	0,5	15	32	2,15	314	150	2,5	0,25	2	1	20...32	30	30	0,2	53

Продолжение табл. 4

Тип прибора	Предельные значения параметров режима при $T_{п\ max}$											Электрические и временные параметры при $T_п = 25°C$							Электрические и временные параметры при $T_{п\ max}$			$R_{T\ п\text{-}к}$, °C/Вт	Чертеж приложения
	$I_{ос,ср\ max}$, А	$T_к$, °C	$I_{ос,п\ max}$, А	$t_и$, мкс	f, Гц	$U_{зс,п}$, В	$U_{обр,п}$, В	$I_{ос,удр}$, А при $t_и = 10$ мс, $U_{обр} = 0$	$(du_{зс}/dt)_{кр}$, В/мкс	$(di_{ос}/dt)_{кр}$, А/мкс	$T_{п\ max}$, °C	$I_{у,пр,н}$, А min	$I_{у,пр,н}$, А max	$U_{у,пр,и\ max}$, В	$U_{ос,и}$, В	$I_{ос,и}$, А	при $U_{зс} = 12$ В $I_{у,от}$, мА	при $U_{зс} = 12$ В $U_{у,от}$, В	$I_{уд}$, А	$t_{вкл}$, мкс	$t_{зд}$, мкс	$t_{выкл}$, мкс	$I_{зс,и}$, мА	$I_{обр,и}$, мА		
ТБ251-100-12	100	90				1200	1200	2000	500; 1000	1250	125				1,8	314	150	2,5	0,25	3,2		20; 25	20	20	0,21	20
ТБ251-100-13	100	90				1300	1300	2000	500; 1000	1250	125				1,8	314	150	2,5	0,25	3,2		20; 25	20	20	0,21	20
ТБ251-100-14	100	90				1400	1400	2000	500; 1000	1250	125				1,8	314	150	2,5	0,25	3,2		20; 25	20	20	0,21	20
ТБ261-125-6	125	88				600	600	3500	500; 1000	1000	125				2,2	392	150	2,5	0,25	3,2		20; 25	25	25	0,12	53
ТБ261-125-7	125	88				700	700	3500	500; 1000	1000	125				2,2	392	150	2,5	0,25	3,2		20; 25	25	25	0,12	53
ТБ261-125-8	125	88				800	800	3500	500; 1000	1000	125				2,2	392	150	2,5	0,25	3,2		20; 25	25	25	0,12	53
ТБ261-125-9	125	88				900	900	3500	500; 1000	1000	125				2,2	392	150	2,5	0,25	3,2		20; 25	25	25	0,12	53
ТБ261-125-10	125	88				1000	1000	3500	500; 1000	1000	125				2,2	392	150	2,5	0,25	3,2		20; 25	25	25	0,12	53
ТБ261-125-11	125	88				1100	1100	3500	500; 1000	1000	125				2,2	392	150	2,5	0,25	3,2		20; 25	25	25	0,12	53
ТБ261-125-12	125	88				1200	1200	3500	500; 1000	1000	125				2,2	392	150	2,5	0,25	3,2		20; 25	25	25	0,12	53
ТБ261-125-13	125	88				1300	1300	3500	500; 1000	1000	125				2,2	392	150	2,5	0,25	3,2		20; 25	25	25	0,12	53
ТБ261-125-14	125	88				1400	1400	3500	500; 1000	1000	125				2,2	392	150	2,5	0,25	3,2		20; 25	25	25	0,12	53
ТБ2-160-3	160	70	1000	100	1000	300	300	4000	100...1000	400	110	2	25	50	2	502	350	5,5	0,07	5	1	20...50	30	30	0,14	41
ТБ2-160-4	160	70	1000	100	1000	400	400	4000	100...1000	400	110	2	25	50	2	502	350	5,5	0,07	5	1	20...50	30	30	0,14	41
ТБ2-160-5	160	70	1000	100	1000	500	500	4000	100...1000	400	110	2	25	50	2	502	350	5,5	0,07	5	1	20...50	30	30	0,14	41
2ТБ171-160-5	160	85				500	500	4000	100...500	800	125				2,3	502	200	3	0,4	3,2		20...32	40	40	0,12	54
ТБ171-160-5	160	85	3500	40	630	500	500	4000	200...1000	800	125	0,5	23	24	2	502	250	2,5	0,3	2	1	20...32	40	40	0,12	54
ТБ2-160-6	160	70	1000	100	1000	600	600	4000	100...1000	400	110	2	25	50	2	502	350	5,5	0,07	5	1	20...50	30	30	0,14	41
2ТБ171-160-6	160	85				600	600	4000	100...500	800	125				2,3	502	200	3	0,4	3,2		20...32	40	40	0,12	54
ТБ171-160-6	160	85	3500	40	630	600	600	4000	200...1000	800	125	0,5	23	24	2	502	250	2,5	0,3	2	1	20...32	40	40	0,12	54
ТБ261-160-6	160	88				600	600	4000	500; 1000	1000	125				1,8	502	150	2,5	0,3	3,2		25; 32	25	25	0,12	53
ТБ2-160-7	160	70	1000	100	1000	700	700	4000	100...1000	400	110	2	25	50	2	502	350	5,5	0,07	5	1	20...50	30	30	0,14	41
2ТБ171-160-7	160	85				700	700	4000	100...500	800	125				2,3	502	200	3	0,4	3,2		20...32	40	40	0,12	54
ТБ171-160-7	160	85	3500	40	630	700	700	4000	200...1000	800	125	0,5	23	24	2	502	250	2,5	0,3	2	1	20...32	40	40	0,12	54
ТБ261-160-7	160	88				700	700	4000	500; 1000	1000	125				1,8	502	150	2,5	0,3	3,2		25; 32	25	25	0,12	53
ТБ2-160-8	160	70	1000	100	1000	800	800	4000	100...1000	400	110	2	25	50	2	502	350	5,5	0,07	5	1	20...50	30	30	0,14	41
2ТБ171-160-8	160	85				800	800	4000	100; 200	400	125				2,3	502	200	3	0,4	3,2		32...50	40	40	0,12	54
ТБ171-160-8	160	85	3500	40	630	800	800	4000	200...1000	800	125	0,5	23	24	2	502	250	2,5	0,3	2	1	20...32	40	40	0,12	54
ТБ261-160-8	160	88				800	800	4000	500; 1000	1000	125				1,8	502	150	2,5	0,3	3,2		25; 32	25	25	0,12	53
ТБ2-160-9	160	70	1000	100	1000	900	900	4000	100...1000	200	110	2	25	50	2	502	350	5,5	0,07	5	1	30; 50	30	30	0,14	41
2ТБ171-160-9	160	85				900	900	4000	100; 200	400	125				2,3	502	200	3	0,4	3,2		32...50	40	40	0,12	54
ТБ171-160-9	160	85	3500	40	630	900	900	4000	200...1000	800	125	0,5	23	24	2	502	250	2,5	0,3	2	1	20...32	40	40	0,12	54
ТБ261-160-9	160	88				900	900	4000	500; 1000	1000	125				1,8	502	150	2,5	0,3	3,2		25; 32	25	25	0,12	53
ТБ2-160-10	160	70	1000	100	1000	1000	1000	4000	100...1000	200	110	2	25	50	2	502	350	5,5	0,07	5	1	30; 50	30	30	0,14	41
2ТБ171-160-10	160	85				1000	1000	4000	100; 200	400	125				2,3	502	200	3	0,4	3,2		32...50	40	40	0,12	54

Продолжение табл. 4

Тип прибора	Предельные значения параметров режима при $T_{п\ max}$: $I_{пс,ср\ max}$, А	$T_к$, °С	$I_{ос,п\ max}$, А	$t_и$, мкс	f, Гц	$U_{зс,п}$, В	$U_{обр,п}$, В	$I_{ос,удр}$, А при $t_и$ = 10 мс, $U_{обр}$ = 0	$(du_{зс}/dt)_{кр}$, В/мкс	$(di_{ос}/dt)_{кр}$, А/мкс	$T_{п\ max}$, °С	$I_{у,пр,н}$, А: min	max	$U_{у,пр,и\ max}$, В	Электрические и временные параметры при $T_п$ = 25°С: $U_{ос,и}$, В	$I_{ос,и}$, А	при $U_{зс,и}$ = 12 В: $I_{у,от}$, мА	$U_{у,от}$, В	$I_{уд}$, А	$t_{вкл}$, мкс	$t_{зд}$, мкс	при $T_{п\ max}$: $t_{выкл}$, мкс	$I_{зс,и}$, мА	$I_{обр,и}$, мА	$R_{Т\ п-к}$, °С/Вт	Чертеж приложения
ТБ171-160-10	160	85	3500	40	630	1000	1000	4000	200...1000	800	125	0,5	23	24	2	502	250	2,5	0,3	2	1	32...50	40	40	0,12	54
ТБ261-160-10	160	88				1000	1000	4000	500; 1000	1000	125				1,8	502	150	2,5	0,3	3,2		25; 32	25	25	0,12	53
ТБ2-160-11	160	70	1000	100	1000	1100	1100	4000	100...1000	200	110	2	25	50	2	502	350	5,5	0,07	5	1	30; 50	30	30	0,14	41
2ТБ171-160-11	160	85				1100	1100	4000	100; 200	400	125				2,3	502	200	3	0,4	3,2		40...63	40	40	0,12	54
ТБ171-160-11	160	85	3500	40	630	1100	1100	4000	200...1000	800	125	0,5	23	24	2	502	250	2,5	0,3	2	1	32...50	40	40	0,12	54
ТБ261-160-11	160	88				1100	1100	4000	500; 1000	1000	125				1,8	502	150	2,5	0,3	3,2		25; 32	25	25	0,12	53
ТБ2-160-12	160	70	1000	100	1000	1200	1200	4000	100...1000	200	110	2	25	50	2	502	350	5,5	0,07	5	1	30; 50	30	30	0,14	41
ТБ171-160-12	160	85	3500	40	630	1200	1200	4000	200...1000	800	125	0,5	23	24	2	502	250	2,5	0,3	2	1	32...50	40	40	0,12	54
ТБ261-160-12	160	88				1200	1200	4000	500; 1000	1000	125				1,8	502	150	2,5	0,3	3,2		25; 32	25	25	0,12	53
ТБ261-160-13	160	88				1300	1300	4000	500; 1000	1000	125				1,8	502	150	2,5	0,3	3,2		25; 32	25	25	0,12	53
ТБ261-160-14	160	88				1400	1400	4000	500; 1000	1000	125				1,8	502	150	2,5	0,3	3,2		25; 32	25	25	0,12	53
ТБ200-3	200	70	1000	100	1000	300	300	4500	100...1000	200	110	0,4	20	50	2,4	628	350	5,5	0,07	5	1	20...50	30	30	0,091	55
ТБ3-200-3	200	70	1500	80	630	300	300	4500	100...1000	400	110	2	25	50	1,7	628	350	5,5	0,07	5	1	20...50	30	30	0,14	41
ТБ200-4	200	70	1000	100	1000	400	400	4500	100...1000	200	110	0,4	20	50	2,4	628	350	5,5	0,07	5	1	20...50	30	30	0,091	55
ТБ3-200-4	200	70	1500	80	630	400	400	4500	100...1000	400	110	2	25	50	1,7	628	350	5,5	0,07	5	1	20...50	30	30	0,14	41
ТБ200-5	200	70	1000	100	1000	500	500	4500	100...1000	200	110	0,4	20	50	2,4	628	350	5,5	0,07	5	1	20...50	30	30	0,091	55
ТБ3-200-5	200	70	1500	80	630	500	500	4500	100...1000	400	110	2	25	50	1,7	628	350	5,5	0,07	5	1	20...50	30	30	0,14	41
2ТБ133-200-5	200	85				500	500	4500	200...500	400	125				2,4	628	250	3	0,5	1,6...3,2		20...32	40	40	0,08	56
2ТБ171-200-5	200	85				500	500	4500	100...500	800	125				1,9	628	250	3	0,4	3,2		20...32	40	40	0,12	54
ТБ171-200-5	200	85	2000	40	630	500	500	5200	200...1000	800	125	0,5	23	24	1,75	628	250	2,5	0,3	2	1	20...32	40	40	0,12	54
ТБ200-6	200	70	1000	100	1000	600	600	4500	100...1000	200	110	0,4	20	50	2,4	628	350	5,5	0,07	5	1	20...50	30	30	0,091	55
ТБ3-200-6	200	70	1500	80	630	600	600	4500	100...1000	400	110	2	25	50	1,7	628	350	5,5	0,07	5	1	20...50	30	30	0,14	41
2ТБ133-200-6	200	85				600	600	4500	200...500	400	125				2,4	628	250	3	0,5	1,6...3,2		20...32	40	40	0,08	56
ТБ133-200-6	200	85	2000	60	1000	600	600	5200	200...1000	800	125	0,5	23	24	2,4	628	250	2,5	0,3	2	1	20...32	40	40	0,08	56
2ТБ171-200-6	200	85				600	600	4500	100...500	800	125				1,9	628	200	3	0,4	3,2		20...32	40	40	0,12	54
ТБ171-200-6	200	85	2000	40	630	600	600	5200	200...1000	800	125	0,5	23	24	1,75	628	250	2,5	0,3	2	1	20...32	40	40	0,12	54
ТБ271-200-6	200	90				600	600	6000	500; 1000	800	125				2,2	628	250	2,5	0,3	3,2		25; 32	35	35	0,075	54
ТБ200-7	200	70	1000	100	1000	700	700	4500	100...1000	200	110	0,4	20	50	2,4	628	350	5,5	0,07	5,5	1	20...50	30	30	0,091	55
ТБ3-200-7	200	70	1500	80	630	700	700	4500	100...1000	400	110	2	25	50	1,7	628	350	5,5	0,07	5,5	1	20...50	30	30	0,14	41
2ТБ133-200-7	200	85				700	700	4500	200...500	400	125				2,4	628	250	3	0,5	1,6...3,2		20...32	40	40	0,08	56
ТБ133-200-7	200	85	2000	60	1000	700	700	5200	200...1000	800	125	0,5	23	24	2,4	628	250	2,5	0,3	2	1	20...32	40	40	0,08	56
2ТБ171-200-7	200	85				700	700	4500	100...500	800	125				1,9	628	200	3	0,4	3,2		20...32	40	40	0,12	54
ТБ171-200-7	200	85	2000	40	630	700	700	5200	200...1000	800	125	0,5	23	24	1,75	628	250	2,5	0,3	2	1	20...32	40	40	0,12	54
ТБ271-200-7	200	90				700	700	6000	500; 1000	800	125				2,2	628	250	2,5	0,3	3,2		25; 32	35	35	0,075	54
ТБ200-8	200	70	1000	100	1000	800	800	4500	100...1000	200	110	0,4	20	50	2,4	628	350	5,5	0,07	5	1	20...50	30	30	0,091	55

Продолжение табл. 4

Тип прибора	Предельные значения параметров режима при $T_{п\,max}$: $I_{ос,ср\,max}$, А	$T_к$, °С	$I_{ос,п\,max}$, А	$t_и$, мкс	f, Гц	$U_{зс,п}$, В	$U_{обр,п}$, В	$I_{ос,удр}$, А при $t_и = 10$ мс, $U_{обр} = 0$	$(du_{зс}/dt)_{кр}$, В/мкс	$(di_{ос}/dt)_{кр}$, А/мкс	$T_{п\,max}$, °С	$I_{у,пр,и}$, А: min	max	$U_{у,пр,и\,max}$, В	Электрические и временные параметры при $T_п = 25$°С: $U_{ос,и}$, В	$I_{ос,и}$, А	при $U_{зс} = 12$ В: $I_{у,от}$, мА	$U_{у,от}$, В	$I_{уд}$, А	$t_{вкл}$, мкс	$t_{зд}$, мкс	при $T_{п\,max}$: $t_{выкл}$, мкс	$I_{зс,и}$, мА	$I_{обр,и}$, мА	$R_{T\,п\text{-}к}$, °С/Вт	Чертеж приложения
ТБ3-200-8	200	70	1500	80	630	800	800	4500	100...1000	200	110	2	25	50	1,7	628	350	5,5	0,07	5	1	30; 50	30	30	0,14	41
2ТБ133-200-8	200	85				800	800	4500	200...500	400	125				2,4	628	250	3	0,5	1,6...3,2		25...40	40	40	0,08	56
ТБ133-200-8	200	85	2000	60	1000	800	800	5200	200...1000	800	125	0,5	23	24	2,4	628	250	2,5	0,3	2	1	20...32	40	40	0,08	56
2ТБ171-200-8	200	85				800	800	4500	100; 200	400	125				1,9	628	200	3	0,4	3,2		32...50	40	40	0,12	54
ТБ171-200-8	200	85	2000	40	630	800	800	5200	200...1000	800	125	0,5	23	24	1,75	628	250	2,5	0,3	2	1	20...32	40	40	0,12	54
ТБ271-200-8	200	90				800	800	6000	500; 1000	800	125				2,2	628	250	2,5	0,3	3,2		25; 32	35	35	0,075	54
ТБ200-9	200	70	1000	100	1000	900	900	4500	100...1000	100	110	0,4	20	50	2,4	628	350	5,5	0,07	5	1	30; 50	30	30	0,091	55
ТБ3-200-9	200	70	1500	80	630	900	900	4500	100...1000	200	110	2	25	50	1,7	628	350	5,5	0,07	5	1	30; 50	30	30	0,14	41
2ТБ133-200-9	200	85				900	900	4500	200...500	400	125				2,4	628	250	3	0,5	1,6...3,2		25...40	40	40	0,08	56
ТБ133-200-9	200	85	2000	60	1000	900	900	5200	200...1000	800	125	0,5	23	24	2,4	628	250	2,5	0,3	2	1	20...32	40	40	0,08	56
2ТБ171-200-9	200	85				900	900	4500	100; 200	400	125				1,9	628	200	3	0,4	3,2		32...50	40	40	0,12	54
ТБ171-200-9	200	85	2000	40	630	900	900	5200	200...1000	800	125	0,5	23	24	1,75	628	250	2,5	0,3	2	1	20...32	40	40	0,12	54
ТБ271-200-9	200	90				900	900	6000	500; 1000	800	125				2,2	628	250	2,5	0,3	3,2		25; 32	35	35	0,075	54
ТБ200-10	200	70	1000	100	1000	1000	1000	4500	100...1000	100	110	0,4	20	50	2,4	628	350	5,5	0,07	5	1	30; 50	30	30	0,091	55
ТБ3-200-10	200	70	1500	80	630	1000	1000	4500	100...1000	200	110	2	25	50	1,7	628	350	5,5	0,07	5	1	30; 50	30	30	0,14	41
2ТБ133-200-10	200	85				1000	1000	4500	200...500	400	125				2,4	628	250	3	0,5	1,6...3,2		25...40	40	40	0,08	56
ТБ133-200-10	200	85	2000	60	1000	1000	1000	5200	200...1000	800	125	0,5	23	24	2,4	628	250	2,5	0,3	2	1	32...50	40	40	0,08	56
2ТБ171-200-10	200	85				1000	1000	4500	100; 200	400	125				1,9	628	200	3	0,4	3,2		32...50	40	40	0,12	54
ТБ171-200-10	200	85	2000	40	630	1000	1000	5200	200...1000	800	125	0,5	23	24	1,75	628	250	2,5	0,3	2	1	32...50	40	40	0,12	54
ТБ271-200-10	200	90				1000	1000	6000	500; 1000	800	125				2,2	628	250	2,5	0,3	3,2		25; 32	35	35	0,075	54
ТБ200-11	200	70	1000	100	1000	1100	1100	4500	100...1000	100	110	0,4	20	50	2,4	628	350	5	0,07	5	1	30; 50	30	30	0,091	55
2ТБ133-200-11	200	85				1100	1100	4500	100; 200	400	125				2,4	628	250	3	0,5	1,6...3,2		32...50	40	40	0,08	56
ТБ133-200-11	200	85	2000	60	1000	1100	1100	5200	200...1000	800	125	0,5	23	24	2,4	628	250	2,5	0,3	2	1	32...50	40	40	0,08	56
2ТБ171-200-11	200	85				1100	1100	4500	100; 200	400	125				1,9	628	200	3	0,4	3,2		40...63	40	40	0,12	54
ТБ171-200-11	200	85	2000	40	630	1100	1100	5200	200...1000	800	125	0,5	23	24	1,75	628	250	2,5	0,3	2	1	32...50	40	40	0,12	54
ТБ271-200-11	200	90				1100	1100	6000	500; 1000	800	125				2,2	628	250	2,5	0,3	3,2		25; 32	35	35	0,075	54
ТБ200-12	200	70	1000	100	1000	1200	1200	4500	100...1000	100	110	0,4	20	50	2,4	628	350	5,5	0,07	5	1	30; 50	30	30	0,091	55
ТБ133-200-12	200	85	2000	60	1000	1200	1200	5200	200...1000	800	125	0,5	23	24	2,4	628	250	2,5	0,3	2	1	32...50	40	40	0,08	56
ТБ171-200-12	200	85	2000	40	630	1200	1200	5200	200...1000	800	125	0,5	23	24	1,75	628	250	2,5	0,3	2	1	32...50	40	40	0,12	54
ТБ271-200-12	200	90				1200	1200	6000	500; 1000	800	125				2,2	628	250	2,5	0,3	3,2		25; 32	35	35	0,075	54
ТБ271-200-13	200	90				1300	1300	6000	500; 1000	800	125				2,2	628	250	2,5	0,3	3,2		25; 32	35	35	0,075	54
ТБ271-200-14	200	90				1400	1400	6000	500; 1000	800	125				2,2	628	250	2,5	0,3	3,2		25; 32	35	35	0,075	54
ТБ250-3	250	70	1400	60	500	300	300	5000	100...1000	200	110	0,4	20	50	2	785	350	5,5	0,07	5	1	20...50	30	30	0,091	55
ТБ250-4	250	70	1400	60	500	400	400	5000	100...1000	200	110	0,4	20	50	2	785	350	5,5	0,07	5	1	20...50	30	30	0,091	55
ТБ250-5	250	70	1400	60	500	500	500	5000	100...1000	200	110	0,4	20	50	2	785	350	5,5	0,07	5	1	20...50	30	30	0,091	55

Продолжение табл. 4

Тип прибора	Предельные значения параметров режима при $T_{п\,max}$: $I_{ос,ср\,max}$, А	$T_к$, °С	$I_{ос,п\,max}$, А	$t_и$, мкс	f, Гц	$U_{зс,п}$, В	$U_{обр,п}$, В	$I_{ос,удр}$, А при $t_и$ = 10 мс, $U_{обр}$ = 0	$(du_{зс}/dt)_{кр}$, В/мкс	$(di_{ос}/dt)_{кр}$, А/мкс	$T_{п\,max}$, °С	$I_{у,пр,и}$, А: min	max	$U_{у,пр,и\,max}$, В	Электрические и временные параметры при $T_п$ = 25°С: $U_{ос,и}$, В	$I_{ос,и}$, А	при $U_{зс}$ = 12 В: $I_{у,от}$, мА	$U_{у,от}$, В	$I_{уд}$, А	$t_{вкл}$, мкс	$t_{зд}$, мкс	при $T_{п\,max}$: $t_{выкл}$, мкс	$I_{зс,и}$, мА	$I_{обр,и}$, мА	$R_{T\,п\text{-}к}$, °С/Вт	Чертеж приложения
ТБ3-200-8	200	70	1500	80	630	800	800	4500	100...1000	200	110	2	25	50	1,7	628	350	5,5	0,07	5	1	30; 50	30	30	0,14	41
2ТБ133-200-8	200	85				800	800	4500	200...500	400	125				2,4	628	250	3	0,5	1,6...3,2		25...40	40	40	0,08	56
ТБ133-200-8	200	85	2000	60	1000	800	800	5200	200...1000	800	125	0,5	23	24	2,4	628	250	2,5	0,3	2	1	20...32	40	40	0,08	56
2ТБ171-200-8	200	85				800	800	4500	100; 200	400	125				1,9	628	200	3	0,4	3,2		32...50	40	40	0,12	54
ТБ171-200-8	200	85	2000	40	630	800	800	5200	200...1000	800	125	0,5	23	24	1,75	628	250	2,5	0,3	2	1	20...32	40	40	0,12	54
ТБ271-200-8	200	90				800	800	6000	500; 1000	800	125				2,2	628	250	2,5	0,3	3,2		25; 32	35	35	0,075	54
ТБ200-9	200	70	1000	100	1000	900	900	4500	100...1000	100	110	0,4	20	50	2,4	628	350	5,5	0,07	5	1	30; 50	30	30	0,091	55
ТБ3-200-9	200	70	1500	80	630	900	900	4500	100...1000	200	110	2	25	50	1,7	628	350	5,5	0,07	5	1	30; 50	30	30	0,14	41
2ТБ133-200-9	200	85				900	900	4500	200...500	400	125				2,4	628	250	3	0,5	1,6...3,2		25...40	40	40	0,08	56
ТБ133-200-9	200	85	2000	60	1000	900	900	5200	200...1000	800	125	0,5	23	24	2,4	628	250	2,5	0,3	2	1	20...32	40	40	0,08	56
2ТБ171-200-9	200	85				900	900	4500	100; 200	400	125				1,9	628	200	3	0,4	3,2		32...50	40	40	0,12	54
ТБ171-200-9	200	85	2000	40	630	900	900	5200	200...1000	800	125	0,5	23	24	1,75	628	250	2,5	0,3	2	1	20...32	40	40	0,12	54
ТБ271-200-9	200	90				900	900	6000	500; 1000	800	125				2,2	628	250	2,5	0,3	3,2		25; 32	35	35	0,075	54
ТБ200-10	200	70	1000	100	1000	1000	1000	4500	100...1000	100	110	0,4	20	50	2,4	628	350	5,5	0,07	5	1	30; 50	30	30	0,091	55
ТБ3-200-10	200	70	1500	80	630	1000	1000	4500	100...1000	200	110	2	25	50	1,7	628	350	5,5	0,07	5	1	30; 50	30	30	0,14	41
2ТБ133-200-10	200	85				1000	1000	4500	200...500	400	125				2,4	628	250	3	0,5	1,6...3,2		25...40	40	40	0,08	56
ТБ133-200-10	200	85	2000	60	1000	1000	1000	5200	200...1000	800	125	0,5	23	24	2,4	628	250	2,5	0,3	2	1	32...50	40	40	0,08	56
2ТБ171-200-10	200	85				1000	1000	4500	100; 200	400	125				1,9	628	200	3	0,4	3,2		32...50	40	40	0,12	54
ТБ171-200-10	200	85	2000	40	630	1000	1000	5200	200...1000	800	125	0,5	23	24	1,75	628	250	2,5	0,3	2	1	32...50	40	40	0,12	54
ТБ271-200-10	200	90				1000	1000	6000	500; 1000	800	125				2,2	628	250	2,5	0,3	3,2		25; 32	35	35	0,075	54
ТБ200-11	200	70	1000	100	1000	1100	1100	4500	100...1000	100	110	0,4	20	50	2,4	628	350	5	0,07	5	1	30; 50	30	30	0,091	55
2ТБ133-200-11	200	85				1100	1100	4500	100; 200	400	125				2,4	628	250	3	0,5	1,6...3,2		32...50	40	40	0,08	56
ТБ133-200-11	200	85	2000	60	1000	1100	1100	5200	200...1000	800	125	0,5	23	24	2,4	628	250	2,5	0,3	2	1	32...50	40	40	0,08	56
2ТБ171-200-11	200	85				1100	1100	4500	100; 200	400	125				1,9	628	200	3	0,4	3,2		40...63	40	40	0,12	54
ТБ171-200-11	200	85	2000	40	630	1100	1100	5200	200...1000	800	125	0,5	23	24	1,75	628	250	2,5	0,3	2	1	32...50	40	40	0,12	54
ТБ271-200-11	200	90				1100	1100	6000	500; 1000	800	125				2,2	628	250	2,5	0,3	3,2		25; 32	35	35	0,075	54
ТБ200-12	200	70	1000	100	1000	1200	1200	4500	100...1000	100	110	0,4	20	50	2,4	628	350	5,5	0,07	5	1	30; 50	30	30	0,091	55
ТБ133-200-12	200	85	2000	60	1000	1200	1200	5200	200...1000	800	125	0,5	23	24	2,4	628	250	2,5	0,3	2	1	32...50	40	40	0,08	56
ТБ171-200-12	200	85	2000	40	630	1200	1200	5200	200...1000	800	125	0,5	23	24	1,75	628	250	2,5	0,3	2	1	32...50	40	40	0,12	54
ТБ271-200-12	200	90				1200	1200	6000	500; 1000	800	125				2,2	628	250	2,5	0,3	3,2		25; 32	35	35	0,075	54
ТБ271-200-13	200	90				1300	1300	6000	500; 1000	800	125				2,2	628	250	2,5	0,3	3,2		25; 32	35	35	0,075	54
ТБ271-200-14	200	90				1400	1400	6000	500; 1000	800	125				2,2	628	250	2,5	0,3	3,2		25; 32	35	35	0,075	54
ТБ250-3	250	70	1400	60	500	300	300	5000	100...1000	200	110	0,4	20	50	2	785	350	5,5	0,07	5	1	20...50	30	30	0,091	55
ТБ250-4	250	70	1400	60	500	400	400	5000	100...1000	200	110	0,4	20	50	2	785	350	5,5	0,07	5	1	20...50	30	30	0,091	55
ТБ250-5	250	70	1400	60	500	500	500	5000	100...1000	200	110	0,4	20	50	2	785	350	5,5	0,07	5	1	20...50	30	30	0,091	55

Продолжение табл. 4

Тип прибора	Предельные значения параметров режима при $T_{п\,max}$: $I_{ос,ср\,max}$, А	$T_к$, °С	$I_{ос,п\,max}$, А	$t_и$, мкс	f, Гц	$U_{зс,п}$, В	$U_{обр,п}$, В	$I_{ос,удр}$, А при $t_и = 10$ мс, $U_{обр} = 0$	$(du_{зс}/dt)_{кр}$, В/мкс	$(di_{ос}/dt)_{кр}$, А/мкс	$T_{п\,max}$, °С	$I_{у,пр,и}$, А: min	max	$U_{у,пр,и\,max}$, В	Электрические и временные параметры при $T_п = 25$°С: $U_{ос,и}$, В	$I_{ос,и}$, А	при $U_{зс} = 12$ В: $I_{у,от}$, мА	$U_{у,от}$, В	$I_{уд}$, А	$t_{вкл}$, мкс	$t_{зд}$, мкс	при $T_{п\,max}$: $t_{выкл}$, мкс	$I_{зс,и}$, мА	$I_{обр,и}$, мА	$R_{T\,п\text{-}к}$, °С/Вт	Чертеж приложения
2ТБ133-250-5	250	85				500	500	5000	200...500	400	125				2,2	785	250	3	0,5	1,6...3,2		20...32	40	40	0,08	56
ТБ250-6	250	70	1400	60	500	600	600	5000	100...1000	200	110	0,4	20	50	2	785	350	5,5	0,07	5	1	20...50	30	30	0,091	55
2ТБ133-250-6	250	85				600	600	5000	200...500	400	125				2,2	785	250	3	0,5	1,6...3,2		20...32	40	40	0,08	56
ТБ133-250-6	250	85	2000	40	1600	600	600	5500	200...1000	800	125	0,5	23	24	2	785	250	2,5	0,3	2	1	20...32	40	40	0,08	56
ТБ271-250-6	250	90				600	600	7000	500; 1000	800	125				1,8	785	250	2,5	0,3	3,2		32; 40	35	35	0,075	54
ТБ250-7	250	70	1400	60	500	700	700	5000	100...1000	200	110	0,4	20	50	2	785	350	5,5	0,07	5	1	20...50	30	30	0,091	55
2ТБ133-250-7	250	85				700	700	5000	200...500	400	125				2,2	785	250	3	0,5	1,6...3,2		20...32	40	40	0,08	56
ТБ133-250-7	250	85	2000	40	1600	700	700	5500	200...1000	800	125	0,5	23	24	2	785	250	2,5	0,3	2	1	20...32	40	40	0,08	56
ТБ271-250-7	250	90				700	700	7000	500; 1000	800	125				1,8	785	250	2,5	0,3	3,2		32; 40	35	35	0,075	54
ТБ250-8	250	70	1400	60	500	800	800	5000	100...1000	100	110	0,4	20	50	2	785	350	5,5	0,07	5	1	30; 50	30	30	0,091	55
2ТБ133-250-8	250	85				800	800	5000	200...500	400	125				2,2	785	250	3	0,5	1,6...3,2		25...40	40	40	0,08	56
ТБ133-250-8	250	85	2000	40	1600	800	800	5500	200...1000	800	125	0,5	23	24	2	785	250	2,5	0,3	2	1	20...32	40	40	0,08	56
ТБ271-250-8	250	90				800	800	7000	500; 1000	800	125				1,8	785	250	2,5	0,3	3,2		32; 40	35	35	0,075	54
ТБ250-9	250	70	1400	60	500	900	900	5000	100...1000	100	110	0,4	20	50	2	785	350	5,5	0,07	5	1	30; 50	30	30	0,091	55
2ТБ133-250-9	250	85				900	900	5000	200...500	400	125				2,2	785	250	3	0,5	1,6...3,2		25...40	40	40	0,08	56
ТБ133-250-9	250	85	2000	40	1600	900	900	5500	200...1000	800	125	0,5	23	24	2	785	250	2,5	0,3	2	1	20...32	40	40	0,08	56
ТБ271-250-9	250	90				900	900	7000	500; 1000	800	125				1,8	785	250	2,5	0,3	3,2		32; 40	35	35	0,075	54
ТБ250-10	250	70	1400	60	500	1000	1000	5000	100...1000	100	110	0,4	20	50	2	785	350	5,5	0,07	5	1	30; 50	30	30	0,091	55
2ТБ133-250-10	250	85				1000	1000	5000	200...500	400	125				2,2	785	250	3	0,5	1,6...3,2		25...40	40	40	0,08	56
ТБ133-250-10	250	85	2000	40	1600	1000	1000	5500	200...1000	800	125	0,5	23	24	2	785	250	2,5	0,3	2	1	32...50	40	40	0,08	56
ТБ271-250-10	250	90				1000	1000	7000	500; 1000	800	125				1,8	785	250	2,5	0,3	3,2		32; 40	35	35	0,075	54
2ТБ133-250-11	250	85				1100	1100	5000	100; 200	400	125				2,2	785	250	3	0,5	1,6...3,2		32...50	40	40	0,08	56
ТБ133-250-11	250	85	2000	40	1600	1100	1100	5500	200...1000	800	125	0,5	23	24	2	785	250	2,5	0,3	2	1	32...50	40	40	0,08	56
ТБ271-250-11	250	90				1100	1100	7000	500; 1000	800	125				1,8	785	250	2,5	0,3	3,2		32; 40	35	35	0,075	54
ТБ133-250-12	250	85	2000	40	1600	1200	1200	5500	200...1000	800	125	0,5	23	24	2	785	250	2,5	0,3	2	1	32...50	40	40	0,08	56
ТБ271-250-12	250	90				1200	1200	7000	500; 1000	800	125				1,8	785	250	2,5	0,3	3,2		32; 40	35	35	0,075	54
ТБ271-250-13	250	90				1300	1300	7000	500; 1000	800	125				1,8	785	250	2,5	0,3	3,2		32; 40	35	35	0,075	54
ТБ271-250-14	250	90				1400	1400	7000	500; 1000	800	125				1,8	785	250	2,5	0,3	3,2		32; 40	35	35	0,075	54
ТБ320-3	320	70	1000	60	1000	300	300	6000	100...1000	200	110	2	40	50	2,8	1005	400	5,5	0,08	5	1,5	30; 50	35	35	0,06	58
ТБ320-4	320	70	1000	60	1000	400	400	6000	100...1000	200	110	2	40	50	2,8	1005	400	5,5	0,08	5	1,5	30; 50	35	35	0,06	58
ТБ320-5	320	70	1000	60	1000	500	500	6000	100...1000	200	110	2	40	50	2,8	1005	400	5,5	0,08	5	1,5	30; 50	35	35	0,06	58
2ТБ143-320-5	320	85				500	500	6000	200...500	400	125				2,5	1005	280	3	0,6	2...4		25...40	50	50	0,05	59
ТБ320-6	320	70	1000	60	1000	600	600	6000	100...1000	200	110	2	40	50	2,8	1005	400	5,5	0,08	5	1,5	30; 50	35	35	0,06	58
2ТБ143-320-6	320	85				600	600	6000	200...500	400	125				2,5	1005	280	3	0,6	2...4		25...40	50	50	0,05	59
ТБ143-320-6	320	85	4500	40	630	600	600	6000	200...1000	800	125	0,5	23	30	2,5	1005	280	2,5	0,3	2,5	1,3	25...40	50	50	0,05	59
ТБ320-7	320	70	1000	60	1000	700	700	6000	100...1000	200	110	2	40	50	2,8	1005	400	5,5	0,08	5	1,5	30; 50	35	35	0,06	58

Продолжение табл. 4

Тип прибора	Предельные значения параметров режима при $T_{п\,max}$: $I_{ос,ср\,max}$, А	$T_к$, °С	$I_{ос,п\,max}$, А	$t_и$, мкс	f, Гц	$U_{зс,п}$, В	$U_{обр,п}$, В	$I_{ос,удр}$, А при $t_и = 10$ мс, $U_{обр} = 0$	$(du_{зс}/dt)_{кр}$, В/мкс	$(di_{ос}/dt)_{кр}$, А/мкс	$T_{п\,max}$, °С	$I_{у,пр,и}$, А: min	max	$U_{у,пр,и\,max}$, В	Электрические и временные параметры при $T_п = 25$°С: $U_{ос,и}$, В	$I_{ос,и}$, А	при $U_{зс} = 12$ В: $I_{у,от}$, мА	$U_{у,от}$, В	$I_{уд}$, А	$t_{вкл}$, мкс	$t_{зд}$, мкс	при $T_{п\,max}$: $t_{выкл}$, мкс	$I_{зс,и}$, мА	$I_{обр,и}$, мА	$R_{T\,п\text{-}к}$, °С/Вт	Чертеж приложения
2ТБ143-320-7	320	85				700	700	6000	200...500	400	125				2,5	1005	280	3	0,6	2...4		25...40	50	50	0,05	59
ТБ143-320-7	320	85	4500	40	630	700	700	6000	200...1000	800	125	0,5	23	30	2,5	1005	280	2,5	0,3	2,5	1,3	25...40	50	50	0,05	59
ТБ320-8	320	70	1000	60	1000	800	800	6000	100...1000	200	110	2	40	50	2,8	1005	400	5,5	0,08	5	1,5	30; 50	35	35	0,06	58
2ТБ143-320-8	320	85				800	800	6000	200...500	400	125				2,5	1005	280	3	0,6	2...4		25...40	50	50	0,05	59
ТБ143-320-8	320	85	4500	40	630	800	800	6000	200...1000	800	125	0,5	23	30	2,5	1005	280	2,5	0,3	2,5	1,3	25...40	50	50	0,05	59
ТБ320-9	320	70	1000	60	1000	900	900	6000	100...500	100	110	2	40	50	2,8	1005	400	5,5	0,08	5	1,5	30...50	35	35	0,06	58
2ТБ143-320-9	320	85				900	900	6000	200...500	400	125				2,5	1005	280	3	0,6	2...4		25...40	50	50	0,05	59
ТБ143-320-9	320	85	4500	40	630	900	900	6000	200...1000	800	125	0,5	23	30	2,5	1005	280	2,5	0,3	2,5	1,3	25...40	50	50	0,05	59
ТБ320-10	320	70	1000	60	1000	1000	1000	6000	100...500	100	110	2	40	50	2,8	1005	400	5,5	0,08	5	1,5	30; 50	35	35	0,06	58
2ТБ143-320-10	320	85				1000	1000	6000	200...500	400	125				2,5	1005	280	3	0,6	2...4		25...40	50	50	0,05	59
ТБ143-320-10	320	85	4500	40	630	1000	1000	6000	200...1000	800	125	0,5	23	30	2,5	1005	280	2,5	0,3	2,5	1,3	32...50	50	50	0,05	59
ТБ320-11	320	70	1000	60	1000	1100	1100	6000	100...500	100	110	2	40	50	2,8	1005	400	5,5	0,08	5	1,5	30; 50	35	35	0,06	58
2ТБ143-320-11	320	85				1100	1100	6000	100; 200	400	125				2,5	1005	280	3	0,6	2...4		32...50	50	50	0,05	59
ТБ143-320-11	320	85	4500	40	630	1100	1100	6000	200...1000	800	125	0,5	23	30	2,5	1005	280	2,5	0,3	2,5	1,3	32...50	50	50	0,05	59
ТБ320-12	320	70	1000	60	1000	1200	1200	6000	100...500	100	110	2	40	50	2,8	1005	400	5,5	0,08	5	1,5	30; 50	35	35	0,06	58
ТБ143-320-12	320	85	4500	40	630	1200	1200	6000	200...1000	800	125	0,5	23	30	2,5	1005	280	2,5	0,3	2,5	1,3	32...50	50	50	0,05	59
ТБ400-3	400	70	2000	80	630	300	300	7000	100...1000	200	110	2	40	50	2,1	1256	400	5,5	0,08	5	1,5	30; 50	35	35	0,06	58
ТБ400-4	400	70	2000	80	630	400	400	7000	100...1000	200	110	2	40	50	2,1	1256	400	5,5	0,08	5	1,5	30; 50	35	35	0,06	58
ТБ400-5	400	70	2000	80	630	500	500	7000	100...1000	200	110	2	40	50	2,1	1256	400	5,5	0,08	5	1,5	30; 50	35	35	0,06	58
2ТБ143-400-5	400	85				500	500	7000	200...500	400	125				2,1	1256	280	3	0,6	2...4		25...40	50	50	0,05	59
ТБ400-6	400	70	2000	80	630	600	600	7000	100...1000	200	110	2	40	50	2,1	1256	400	5,5	0,08	5	1,5	30; 50	35	35	0,06	58
2ТБ143-400-6	400	85				600	600	7000	200...500	400	125				2,1	1256	280	3	0,6	2...4		25...40	50	50	0,05	59
ТБ143-400-6	400	85	5000	80	630	600	600	7000	200...1000	800	125	0,5	23	30	2,1	1256	280	2,5	0,3	2,5	1,3	25...40	50	50	0,05	59
ТБ400-7	400	70	2000	80	630	700	700	7000	100...1000	200	110	2	40	50	2,1	1256	400	5,5	0,08	5	1,5	30; 50	35	35	0,06	58
2ТБ143-400-7	400	85				700	700	7000	200...500	400	125				2,1	1256	280	3	0,6	2...4		25...40	50	50	0,05	59
ТБ143-400-7	400	85	5000	80	630	700	700	7000	200...1000	800	125	0,5	23	30	2,1	1256	280	2,5	0,3	2,5	1,3	25...40	50	50	0,05	59
ТБ400-8	400	70	2000	80	630	800	800	7000	100...500	100	110	2	40	50	2,1	1256	400	5,5	0,08	5	1,5	30; 50	35	35	0,06	58
2ТБ143-400-8	400	85				800	800	7000	200...500	400	125				2,1	1256	280	3	0,6	2...4		25...40	50	50	0,05	59
ТБ143-400-8	400	85	5000	80	630	800	800	7000	200...1000	800	125	0,5	23	30	2,1	1256	280	2,5	0,3	2,5	1,3	25...40	50	50	0,05	59
ТБ400-9	400	70	2000	80	630	900	900	7000	100...500	100	110	2	40	50	2,1	1256	400	5,5	0,08	5	1,5	30; 50	35	35	0,06	58
2ТБ143-400-9	400	85				900	900	7000	200...500	400	125				2,1	1256	280	3	0,6	2...4		25...40	50	50	0,05	59
ТБ143-400-9	400	85	5000	80	630	900	900	7000	200...1000	800	125	0,5	23	30	2,1	1256	280	2,5	0,3	2,5	1,3	25...40	50	50	0,05	59
ТБ400-10	400	70	2000	80	630	1000	1000	7000	100...500	100	110	2	40	50	2,1	1256	400	5,5	0,08	5	1,5	30; 50	35	35	0,06	58
2ТБ143-400-10	400	85				1000	1000	7000	200...500	400	125				2,1	1256	280	3	0,6	2...4		25...40	50	50	0,05	59
ТБ143-400-10	400	85	5000	80	630	1000	1000	7000	200...1000	800	125	0,5	23	30	2,1	1256	280	2,5	0,3	2,5	1,3	32...50	50	50	0,05	59

Продолжение табл. 4

Тип прибора	Предельные значения параметров режима при $T_{п\ max}$												Электрические и временные параметры при $T_п = 25°C$							Электрические и временные параметры при $T_{п\ max}$				
	$I_{ос,ср\ max}$, А	$T_к$, °С	$I_{ос,п\ max}$, А	$t_и$, мкс	f, Гц	$U_{зс,п}$, В	$U_{обр,п}$, В	$I_{ос,удр}$, А при $t_и = 10$ мс, $U_{обр} = 0$	$(du_{зс}/dt)_{кр}$, В/мкс	$(di_{ос}/dt)_{кр}$, А/мкс	$T_{п\ max}$, °С	$I_{у,пр,и}$, А min	$I_{у,пр,и}$, А max	$U_{у,пр,и\ max}$, В	$U_{ос,и}$, В	$I_{ос,и}$, А	при $U_{зс} = 12$ В $I_{у,от}$, мА	при $U_{зс} = 12$ В $U_{у,от}$, В	$I_{уд}$, А	$t_{вкл}$, мкс	$t_{эд}$, мкс	$t_{выкл}$, мкс	$I_{зс,и}$, мА	$I_{обр,и}$, мА	$R_{Т\ п-к}$, °С/Вт	Чертеж приложения
2ТБ143-400-11	400	85				1100	1100	7000	100; 200	400	125				2,1	1256	280	3	0,6	2...4		32...50	50	50	0,05	59
ТБ143-400-11	400	85	5000	80	630	1100	1100	7000	200...1000	800	125	0,5	23	30	2,1	1256	280	2,5	0,3	2,5	1,3	32...50	50	50	0,05	59
ТБ143-400-12	400	85	5000	80	630	1200	1200	7000	200...1000	800	125	0,5	23	30	2,1	1256	280	2,5	0,3	2,5	1,3	32...50	50	50	0,05	59
2ТБ253-630-5	630	85				500	500	9000	200...500	400	125				2,5	1978	300	3	0,7	3,2...4		40...63	70	70	0,03	60
ТБ153-630-6	630	85	6000	90	1000	600	600	10000	200...1000	800	125	0,5	23	30	2,2	1978	280	2,5	0,3	3,2	1,7	32...63	70	70	0,03	60
2ТБ253-630-6	630	85				600	600	9000	200...500	400	125				2,5	1978	300	3	0,7	3,2...4		40...63	70	70	0,03	60
ТБ153-630-7	630	85	6000	90	1000	700	700	10000	200...1000	800	125	0,5	23	30	2,2	1978	280	2,5	0,3	3,2	1,7	32...63	70	70	0,03	60
2ТБ253-630-7	630	85				700	700	9000	200...500	400	125				2,5	1978	300	3	0,7	3,2...4		40...63	70	70	0,03	60
ТБ153-630-8	630	85	6000	90	1000	800	800	10000	200...1000	800	125	0,5	23	30	2,2	1978	280	2,5	0,3	3,2	1,7	32...63	70	70	0,03	60
2ТБ253-630-8	630	85				800	800	9000	200...500	400	125				2,5	1978	300	3	0,7	3,2...4		40...63	70	70	0,03	60
ТБ153-630-9	630	85	6000	90	1000	900	900	10000	200...1000	800	125	0,5	23	30	2,2	1978	280	2,5	0,3	3,2	1,7	32...63	70	70	0,03	60
2ТБ253-630-9	630	85				900	900	9000	200...500	400	125				2,5	1978	300	3	0,7	3,2...4		40...63	70	70	0,03	60
ТБ153-630-10	630	85	6000	90	1000	1000	1000	10000	200...1000	800	125	0,5	23	30	2,2	1978	280	2,5	0,3	3,2	1,7	40...63	70	70	0,03	60
2ТБ253-630-10	630	85				1000	1000	9000	200...500	400	125				2,5	1978	300	3	0,7	3,2...4		40...63	70	70	0,03	60
ТБ153-630-11	630	85	6000	90	1000	1100	1100	10000	200...1000	800	125	0,5	23	30	2,2	1978	280	2,5	0,3	3,2	1,7	40...63	70	70	0,03	60
2ТБ253-630-11	630	85				1100	1100	9000	100; 200	400	125				2,5	1978	300	3	0,7	3,2...4		50; 63	70	70	0,03	60
ТБ153-630-12	630	85	6000	90	1000	1200	1200	10000	200...1000	800	125	0,5	23	30	2,2	1978	280	2,5	0,3	3,2	1,7	40...63	70	70	0,03	60
ТБ353-630-12	630	85				1200	1200	18000	320...1000	1250	125				2,5	1978	300	3	0,3	4		32...50	100	100	0,025	60
ТБ353-630-13	630	85				1300	1300	18000	320...1000	1250	125				2,5	1978	300	3	0,3	4		32...50	100	100	0,025	60
ТБ353-630-14	630	85				1400	1400	18000	320...1000	1250	125				2,5	1978	300	3	0,3	4		32...50	100	100	0,025	60
ТБ353-630-15	630	85				1500	1500	18000	320...1000	1250	125				2,5	1978	300	3	0,3	4		40...63	100	100	0,025	60
ТБ353-630-16	630	85				1600	1600	18000	320...1000	1250	125				2,5	1978	300	3	0,3	4		40...63	100	100	0,025	60
ТБ363-630-18	630	85				1800	1800	18000	320...1000	1250	125				2,5	1978	300	3	0,3	4		40...63	100	100	0,025	60
ТБ353-630-20	630	85				2000	2000	18000	320...1000	1250	125				2,5	1978	300	3	0,3	4		40...63	100	100	0,025	60
2ТБ253-800-5	800	85				500	500	10000	200...500	400	125				2,2	2512	300	3	0,7	3,2...4		40...63	70	70	0,03	60
ТБ153-800-6	800	85	7000	100	1000	600	600	12000	200...1000	800	125	0,5	23	30	1,8	2512	280	2,5	0,3	3,2	1,7	32...63	70	70	0,03	60
2ТБ253-800-6	800	85				600	600	10000	200...500	400	125				2,2	2512	300	3	0,7	3,2...4		40...63	70	70	0,03	60
ТБ253-800-6	800	85	6000	90	1000	600	600	20000	200...1000	800	125	1	23	26	2,25	2512	250	2,5	0,3	4	2,1	32...63	70	70	0,025	60
ТБ153-800-7	800	85	7000	100	1000	700	700	12000	200...1000	800	125	0,5	23	30	1,8	2512	280	2,5	0,3	3,2	1,7	32...63	70	70	0,03	60
2ТБ253-800-7	800	85				700	700	10000	200...500	400	125				2,2	2512	300	3	0,7	3,2...4		40...63	70	70	0,03	60
ТБ253-800-7	800	85	6000	90	1000	700	700	20000	200...1000	800	125	1	23	26	2,25	2512	250	2,5	0,3	4	2,1	32...63	70	70	0,025	60
ТБ153-800-8	800	85	7000	100	1000	800	800	12000	200...1000	800	125	0,5	23	30	1,8	2512	280	2,5	0,3	3,2	1,7	32...63	70	70	0,03	60
2ТБ253-800-8	800	85				800	800	10000	200...500	400	125				2,2	2512	300	3	0,7	3,2...4		40...63	70	70	0,03	60
ТБ253-800-8	800	85	6000	90	1000	800	800	20000	200...1000	800	125	1	23	26	2,25	2512	250	2,5	0,3	4	2,1	32...63	70	70	0,025	60
ТБ153-800-9	800	85	7000	100	1000	900	900	12000	200...1000	800	125	0,5	23	30	1,8	2512	280	2,5	0,3	3,2	1,7	32...63	70	70	0,03	60

Тип прибора	Предельные значения параметров режима											Электрические и временные параметры													$R_{T\,п\text{-}к}$, °C/Вт	Чертеж приложения
	при $T_п$ max											$I_{у,пр,и}$, А			при $T_п$ = 25°C							при $T_п$ max				
	$I_{ос,ср\,max}$, А	$T_к$, °C	$I_{ос,п\,max}$, А	$t_и$, мкс	f, Гц	$U_{зс,п}$, В	$U_{обр,п}$, В	$I_{ос,удр}$, А при $t_и$ = 10 мс, $U_{обр}$ = 0	$(du_{зс}/dt)_{кр}$, В/мкс	$(di_{ос}/dt)_{кр}$, А/мкс	$T_{п\,max}$, °C	min	max	$U_{у,пр,и\,max}$, В	$U_{ос,и}$, В	$I_{ос,и}$, А	при $U_{зс}$ = 12 В: $I_{у,от}$, мА	при $U_{зс}$ = 12 В: $U_{у,от}$, В	$I_{уд}$, А	$t_{вкл}$, мкс	$t_{зд}$, мкс	$t_{выкл}$, мкс	$I_{зс,и}$, мА	$I_{обр,и}$, мА		
2ТБ253-800-9	800	85				900	900	10000	200…500	400	125				2,2	2512	300	3	0,7	3,2…4		40…63	70	70	0,03	60
ТБ253-800-9	800	85	6000	90	1000	900	900	20000	200…1000	800	125	1	23	26	2,25	2512	250	2,5	0,3	4	2,1	32…63	70	70	0,025	60
ТБ153-800-10	800	85	7000	100	1000	1000	1000	12000	200…1000	800	125	0,5	23	30	1,8	2512	280	2,5	0,3	3,2	1,7	40…63	70	70	0,03	60
2ТБ253-800-10	800	85				1000	1000	10000	200…500	400	125				2,2	2512	300	3	0,7	3,2…4		40…63	70	70	0,03	60
ТБ253-800-10	800	85	6000	90	1000	1000	1000	20000	200…1000	800	125	1	23	26	2,25	2512	250	2,5	0,3	4	2,1	32…63	70	70	0,025	60
ТБ153-800-11	800	85	7000	100	1000	1100	1100	12000	200…1000	800	125	0,5	23	30	1,8	2512	280	2,5	0,3	3,2	1,7	40…63	70	70	0,03	60
2ТБ253-800-11	800	85				1100	1100	10000	100; 200	400	125				2,2	2512	300	3	0,7	3,2…4		50; 63	70	70	0,03	60
ТБ253-800-11	800	85	6000	90	1000	1100	1100	20000	200…700	800	125	1	23	26	2,25	2512	250	2,5	0,3	4	2,1	32…63	70	70	0,025	60
ТБ153-800-12	800	85	7000	100	1000	1200	1200	12000	200…1000	800	125	0,5	23	30	1,8	2512	280	2,5	0,3	3,2	1,7	40…63	70	70	0,03	60
ТБ253-800-12	800	85	6000	90	1000	1200	1200	20000	200…700	800	125	1	23	26	2,25	2512	250	2,5	0,3	4	2,1	32…63	70	70	0,025	60
ТБ353-800-12	800	82				1200	1200	17000	320…1000	1250	125				2,8	2512	240	4	0,3	4		50; 63	180	180	0,025	60
ТБ253-800-13	800	85	6000	90	1000	1300	1300	20000	200…700	800	125	1	23	26	2,25	2512	250	2,5	0,3	4	2,1	32…63	70	70	0,025	60
ТБ353-800-13	800	82				1300	1300	17000	320…1000	1250	125				2,8	2512	240	4	0,3	4		50; 63	180	180	0,025	60
ТБ253-800-14	800	85	6000	90	1000	1400	1400	20000	200…700	800	125	1	23	26	2,25	2512	250	2,5	0,3	4	2,1	32…63	70	70	0,025	60
ТБ353-800-14	800	82				1400	1400	17000	320…1000	1250	125				2,8	2512	240	4	0,3	4		50; 63	180	180	0,025	60
ТБ353-800-15	800	82				1500	1500	17000	320…1000	1250	125				2,8	2512	240	4	0,3	4		50; 63	180	180	0,025	60
ТБ353-800-16	800	82				1600	1600	17000	320…1000	1250	125				2,8	2512	240	4	0,3	4		50; 63	180	180	0,025	60
ТБ353-800-18	800	82				1800	1800	17000	320…1000	1250	125				2,8	2512	240	4	0,3	4		50; 63	180	180	0,025	60
ТБ353-800-20	800	82				2000	2000	17000	320…1000	1250	125				2,8	2512	240	4	0,3	4		50; 63	180	180	0,025	60
ТБ253-1000-6	1000	85	7000	80	1000	600	600	21000	200…1000	800	125	1	23	26	1,9	3140	250	2,5	0,3	4	2,1	32…63	70	70	0,025	60
ТБ253-1000-7	1000	85	7000	80	1000	700	700	21000	200…1000	800	125	1	23	26	1,9	3140	250	2,5	0,3	4	2,1	32…63	70	70	0,025	60
ТБ253-1000-8	1000	85	7000	80	1000	800	800	21000	200…1000	800	125	1	23	26	1,9	3140	250	2,5	0,3	4	2,1	32…63	70	70	0,025	60
ТБ253-1000-9	1000	85	7000	80	1000	900	900	21000	200…1000	800	125	1	23	26	1,9	3140	250	2,5	0,3	4	2,1	32…63	70	70	0,025	60
ТБ253-1000-10	1000	85	7000	80	1000	1000	1000	21000	200…1000	800	125	1	23	26	1,9	3140	250	2,5	0,3	4	2,1	32…63	70	70	0,025	60
ТБ253-1000-11	1000	85	7000	80	1000	1100	1100	21000	200…700	800	125	1	23	26	1,9	3140	250	2,5	0,3	4	2,1	32…63	70	70	0,025	60
ТБ253-1000-12	1000	85	7000	80	1000	1200	1200	21000	200…700	800	125	1	23	26	1,9	3140	250	2,5	0,3	4	2,1	32…63	70	70	0,025	60
ТБ353-1000-12	1000	82				1200	1200	18000	320…1000	1250	125				2,3	3140	240	4	0,3	4		50; 63	180	180	0,025	60
ТБ253-1000-13	1000	85	7000	80	1000	1300	1300	21000	200…700	800	125	1	23	26	1,9	3140	250	2,5	0,3	4	2,1	32…63	70	70	0,025	60
ТБ353-1000-13	1000	82				1300	1300	18000	320…1000	1250	125				2,3	3140	240	4	0,3	4		50; 63	180	180	0,025	60
ТБ253-1000-14	1000	85	7000	80	1000	1400	1400	21000	200…700	800	125	1	23	26	1,9	3140	250	2,5	0,3	4	2,1	32…63	70	70	0,025	60
ТБ353-1000-14	1000	82				1400	1400	18000	320…1000	1250	125				2,3	3140	240	4	0,3	4		50; 63	180	180	0,025	60
ТБ353-1000-15	1000	82				1500	1500	18000	320…1000	1250	125				2,3	3140	240	4	0,3	4		50; 63	180	180	0,025	60
ТБ353-1000-16	1000	82				1600	1600	18000	320…1000	1250	125				2,3	3140	240	4	0,3	4		50; 63	180	180	0,025	60
ТБ353-1000-18	1000	82				1800	1800	18000	320…1000	1250	125				2,3	3140	240	4	0,3	4		50; 63	180	180	0,025	60
ТБ353-1000-20	1000	82				2000	2000	18000	320…1000	1250	125				2,3	3140	240	4	0,3	4		50; 63	180	180	0,025	60

Тиристоры импульсные малой мощности

Таблица 5

Тип прибора	Предельные значения параметров режима при $T_{п\ max}$									Электрические и временные параметры									Чертеж приложения
										$T_c = 25°C$					$T_{c\ max}$ ($T_c = 25°C$)				
	$I_{ос,ср\ max}$ ($I_{ос\ max}$), А	T_c ($T_к$), °С	$I_{ос,и\ max}$, А	$t_и$, мкс (мс)	$U_{зс}$, В	$U_{обр}$, В	$P_{ос,ср}$, Вт	$(dU_{зс}/dt)_{max}$, В/мкс	T_c ($T_к$)$_{max}$, °С	$U_{ос}$ ($U_{ос,и}$), В	$I_{ос}$ ($I_{ос,и}$), А	$I_{у,от,и}$ ($I_{у,от}$), мА	$U_{у,от,и}$ ($U_{у,от}$), В	$t_{вкл}$ ($t_{ир}$), мкс	$t_{выкл}$, мкс	$I_{зс}$, мА	$I_{обр}$, мА	
КУ103А		85	0,001		150		0,15		85				2			0,15		4
2У103В		70	0,001		300	300	0,15		70				2			0,15	0,15	4
КУ103В		85	0,001		300		0,15		85				2			0,15		4
2У101А	0,075	70	1	10	50	10	0,15	100	125	2,25	0,075	12	(8)	2	70	0,5	0,5	4
2У101Б	0,075	70	1	10	50	50	0,15	100	125	2,25	0,075	12	(8)	2	70	0,5	0,5	4
2У101Ж	0,075	70	1	10	50	10	0,15	100	125	2,25	0,075	12	(4,5)	2	70	0,5	0,5	4
2У101И	0,075	70	1	10	50	50	0,15	100	125	2,25	0,075	12	(4,5)	2	70	0,5	0,5	4
КУ101А	0,075	50	1	10	50	10	0,15	100	85	2,25	0,075	12	(10)	2	70	0,5	0,5	4
КУ101Б	0,075	50	1	10	50	50	0,15	100	85	2,25	0,075	12	(10)	2	70	0,5	0,5	4
2У106А	0,075	35	1	500	50	10	0,4	10	125	2	0,1	(10)		1	(25)	0,1		61
2У106Б	0,075	35	1	500	50	10	0,4	10	125	2	0,1	(10)		1	(25)	0,1		61
КУ106А	0,075	35	1	500	50		0,4	10	70	2	0,1	(10)		1	(25)	0,1		61
КУ106Б	0,075	35	1	500	50		0,4	10	70	2	0,1	(10)		1	(25)	0,1		61
2У101Г	0,075	70	1	10	80	80	0,15	100	125	2,25	0,075	12	(4,5)	2	70	0,5	0,5	4
КУ101Г	0,075	50	1	10	80	80	0,15	100	85	2,25	0,075	12	(10)	2	70	0,5	0,5	4
2У106В	0,075	35	1	500	100	10	0,4	10	125	2	0,1	(10)		1	(25)	0,1		61
2У106Г	0,075	35	1	500	100	10	0,4	10	125	2	0,1	(10)		1	(25)	0,1		61
КУ106В	0,075	35	1	500	100		0,4	10	70	2	0,1	(10)		1	(25)	0,1		61
КУ106Г	0,075	35	1	500	100		0,4	10	70	2	0,1	(10)		1	(25)	0,1		61
2У101Д	0,075	70	1	10	150	150	0,15	100	125	2,25	0,075	12	(8)	2	70	0,5	0,5	4
2У101Е	0,075	70	1	10	150	150	0,15	100	125	2,25	0,075	12	(4,5)	2	70	0,5	0,5	4
КУ101Е	0,075	50	1	10	150	150	0,15	100	85	2,25	0,075	12	(10)	2	70	0,5	0,5	4
2У104А	0,1	70	3	10	15	10	0,2	10	125	2	0,1	15	2	0,29	(2,5)	0,5		2
КУ104А	0,1	70	3	10	15	10	0,2	10	85	2	0,1	15	2	0,29	(2,5)	0,5		2
2У104Б	0,1	70	3	10	30	10	0,2	10	125	2	0,1	15	2	0,29	(2,5)	0,5		2
КУ104Б	0,1	70	3	10	30	10	0,2	10	85	2	0,1	15	2	0,29	(2,5)	0,5		2
2У104В	0,1	70	3	10	60	10	0,2	10	125	2	0,1	15	2	0,29	(2,5)	0,5		2
КУ104В	0,1	70	3	10	60	10	0,2	10	85	2	0,1	15	2	0,29	(2,5)	0,5		2
2У107Д	0,1	65	0,6	5	60	10	0,2	10	125	1,5	0,1	(0,03)	(0,55)		40			62
2У107Е	0,1	65	0,6	5	60	10	0,2	10	125	1,5	0,1	(0,01)	(0,55)		40			62
2У104Г	0,1	70	3	10	100	10	0,2	10	125	2	0,1	15	2	0,29	(2,5)	0,5		2
КУ104Г	0,1	70	3	10	100	10	0,2	10	85	2	0,1	15	2	0,29	(2,5)	0,5		2
2У107В	0,1	65	0,6	5	150	10	0,2	10	125	1,5	0,1	(0,03)	(0,55)		40			62
2У107Г	0,1	65	0,6	5	150	10	0,2	10	125	1,5	0,1	(0,03)	(0,55)		40			62
2У107А	0,1	65	0,6	5	250	10	0,2	10	125	1,5	0,1	(0,02)	(0,55)		40			62
2У107Б	0,1	65	0,6	5	250	10	0,2	10	125	1,5	0,1	(0,02)	(0,55)		40			62

Тип прибора	Предельные значения параметров режима при $T_{п\ max}$								
	$I_{ос,ср\ max}$ ($I_{ос\ max}$), А	$T_с$ ($T_к$), °С	$I_{ос,п\ max}$, А	$t_и$, мкс (мс)	$U_{зс}$, В	$U_{обр}$, В	$P_{ос,ср}$, Вт	$(dU_{зс}/dt)_{max}$, В/мкс	$T_с$ ($T_к$)$_{max}$, °С
2У110В	(0,3)	60	50	1	100	10			125
КУ110В	(0,3)		0,6	(5)	100	10			(85)
2У110Б	(0,3)	60	50	1	200	10			125
КУ110Б	(0,3)		0,6	(5)	200	100			(85)
КУ111Б	0,3				200	100		50	100
2У114А	0,3	60	15	(10)	200	(100)	0,3	50	125
2У110А	(0,3)	60	50	1	300	10			125
КУ110А	(0,3)		0,6	(5)	300	10			(85)
2У111А	(0,3)	50	15		400	100		50	125
2У111Б	(0,3)	50	15		400	100		50	125
2У111В	(0,3)	50	15		400	100		50	125
2У111Г	(0,3)	50	15		400	100		50	125
КУ111А	(0,3)	50	15		400	100		50	100
2У113Б	(0,3)	60	100	20	400	100		100	125
2У113А	(0,3)	60	100	20	600	100		100	125
КУ112А	0,32		6	(1)	30		0,75	10	85

Электрические и временные параметры								Чертеж приложения
$T_с$ = 25°С					$T_{с\ max}$ ($T_с$ = 25°С)			
$U_{ос}$ ($U_{ос,и}$), В	$I_{ос}$ ($I_{ос,и}$), А	$I_{у,от,и}$ ($I_{у,от}$), мА	$U_{у,от,и}$ ($U_{у,от}$), В	$t_{вкл}$ ($t_{нр}$), мкс	$t_{выкл}$, мкс	$I_{зс}$, мА	$I_{обр}$, мА	
2	0,3	(0,5)	1		8	0,2		62
1,7	0,3	(0,1)	(0,6)	1	40	(0,075)	0,2	62
2	0,3	(0,5)	1		8	0,2		62
1,7	0,3	(0,1)	(0,6)	1	40	(0,075)	0,2	62
(5)	(15)	100			8	0,5	0,5	62
(4)	(15)	100		(0,15)	75	0,3	(0,1)	62
2	0,3	(0,5)	1			0,2	0,2	62
1,7		(0,1)	(0,6)	1	40	(0,075)	0,2	62
(5)	(15)	80		1	(20)	1	1	62
(5)	(15)	80		1	(20)	1	1	62
(5)	(15)	80		1	(100)	1	1	62
(5)	(15)	80		1	(100)	1	1	62
(5)	(15)	100		1	(20)	0,5	0,5	62
(4)	(15)	100		(0,15)	(10)	0,2		62
(4)	(15)	100		(0,15)	(10)	0,2		62
2,4		(0,2)	(0,8)	1,2	7	(0,01)		63

Тиристоры импульсные средней и большой мощности

Таблица 6

Тип прибора	Предельные значения параметров режима при $T_{к\ max}$										
	$I_{ос,ср\ max}$ ($I_{ос\ max}$), А	$T_к$ ($T_с$), °С	$I_{ос,п\ max}$, А	$t_и$, мкс (мс)	$U_{зс,п}$ ($U_{зс}$), В	$U_{обр,п}$ ($U_{обр}$), В	$P_{ос,ср}$, Вт	$(dU_{зс}/dt)_{max}$, В/мкс	$(di_{ос}/dt)_{max}$, А/мкс	$T_{к\ max}$, °С	$P_{у,и\ max}$, Вт
КУ224А	1	40	150	(1)	(400)	50		50	100	85	
2У201А	2	70	30	50	(25)		4	5	3	110	5
2У201Б	2	70	30	50	(25)	(25)	4	5	3	110	5

$U_{у,пр,и\ max}$, В	$I_{у,пр,и}$, А		Электрические и временные параметры								Чертеж приложения
	min	max	при $T_к$ ($T_с$) = 25°С					при $T_{к\ max}$			
			$U_{ос}$ ($U_{ос,и}$), В	$I_{ос}$ ($I_{ос,и}$), А	$I_{у,от}$ ($I_{у,от,и}$), мА	$U_{у,от}$ ($U_{у,от,и}$), В	$t_{вкл}$ ($t_{нр}$), мкс	$t_{выкл}$, мкс (при $T_к$ = 25°С)	$I_{зс,п}$ ($I_{зс}$), мА	$I_{обр,п}$ ($I_{обр}$), мА	
15	0,15	2	(15)	(150)	0,1	3	10	10	(0,3)		6
10	0,1	2	2	2	70		10	(100)	(5)		3
10	0,1	2	2	2	70		10	(100)	(5)	(5)	3

Тип прибора	Предельные значения параметров режима при $T_к$ max										
	$I_{ос,ср\,max}$ ($I_{ос\,max}$), А	$T_к$ ($T_с$), °С	$I_{ос,и\,max}$, А	$t_и$, мкс (мс)	$U_{зс,п}$ ($U_{зс}$), В	$U_{обр,п}$ ($U_{обр}$), В	$P_{ос,ср}$, Вт	$(dU_{зс}/dt)_{max}$, В/мкс	$(di_{ос}/dt)_{max}$, А/мкс	$T_{к\,max}$, °С	$P_{у,и\,max}$, Вт
КУ201А	2	50	30	50	(25)		4	5	3	85	5
КУ201Б	2	50	30	50	(25)	(25)	4	5	3	85	5
2У201В	2	70	30	50	(50)		4	5	3	110	5
2У201Г	2	70	30	50	(50)	(50)	4	5	3	110	5
КУ201В	2	50	30	50	(50)		4	5	3	85	5
КУ201Г	2	50	30	50	(50)	(50)	4	5	3	85	5
2У201Д	2	70	30	50	(100)		4	5	3	110	5
2У201Е	2	70	30	50	(100)	(100)	4	5	3	110	5
КУ201Д	2	50	30	50	(100)		4	5	3	85	5
КУ201Е	2	50	30	50	(100)	(100)	4	5	3	85	5
2У201Ж	2	70	30	50	(200)		4	5	3	110	5
2У201И	2	70	30	50	(200)	(200)	4	5	3	110	5
КУ201Ж	2	50	30	50	(200)		4	5	3	85	5
КУ201И	2	50	30	50	(200)	(200)	4	5	3	85	5
2У201К	2	70	30	50	(300)		4	5	3	110	
2У201Л	2	70	30	50	(300)	(300)	4	5	3	110	
КУ201К	2	50	30	50	(300)		4	5	3	85	
КУ201Л	2	50	30	50	(300)	(300)	4	5	3	85	
2У205А	2	85	100	40	(400)	(100)		30		100	80
2У205Б	2	85	100	40	(600)	(100)		30		100	80
2У205В	2	85	100	30	(800)	(400)		30		100	80
2У205Г	2	85	100	30	(800)	(800)		30		100	80
2У229К	2,5	80	200	50	600	300		50	500	90	150
2У229Л	2,5	80	200	50	600	300		50	500	90	150
КУ108Ф	2,5	80	150	100	600	300	15	50	500	90	150
КУ108Ц	2,5	80	150	100	600	300	15	50	500	90	150
2У229Е	2,5	80	200	50	800	400		50	500	90	150
2У229Ж	2,5	80	200	50	800	400		50	500	90	150
2У229И	2,5	80	200	50	800	400		50	500	90	150
КУ108Л	2,5	80	150	100	800	400	15	50	500	90	150
КУ108М	2,5	80	150	100	800	400	15	50	500	90	150
КУ108Н	2,5	80	150	100	800	400	15	50	500	90	150
КУ108Р	2,5	80	150	100	800	400	15	50	500	90	150
2У229А	2,5	80	200	50	1000	500		50	500	90	150
2У229Б	2,5	80	200	50	1000	500		50	500	90	150
2У229В	2,5	80	200	50	1000	500		50	500	90	150
2У229Г	2,5	80	200	50	1000	500		50	500	90	150

Продолжение табл. 6

$U_{у,пр,и\,max}$, В	Электрические и временные параметры										Чертеж приложения
	$I_{у,пр,и}$, А		при $T_к$ ($T_с$) = 25°С					при $T_к$ max			
	min	max	$U_{ос}$ ($U_{ос,и}$), В	$I_{ос}$ ($I_{ос,и}$), А	$I_{у,от}$ ($I_{у,от,и}$), мА	$U_{у,от}$ ($U_{у,от,и}$), В	$t_{вкл}$ ($t_{нр}$), мкс	$t_{выкл}$, мкс (при $T_к$ = 25°С)	$I_{зс,п}$ ($I_{зс}$), мА	$I_{обр,п}$ ($I_{обр}$), мА	
10	0,1	2	2	2	70		10	(100)	(5)		3
10	0,1	2	2	2	70		10	(100)	(5)	(5)	3
10	0,1	2	2	2	70		10	(100)	(5)		3
10	0,1	2	2	2	70		10	(100)	(5)	(5)	3
10	0,1	2	2	2	70		10	(100)	(5)		3
10	0,1	2	2	2	70		10	(100)	(5)	(5)	3
10	0,1	2	2	2	70		10	(100)	(5)		3
10	0,1	2	2	2	70		10	(100)	(5)	(5)	3
10	0,1	2	2	2	70		10	(100)	(5)		3
10	0,1	2	2	2	70		10	(100)	(5)	(5)	3
10	0,1	2	2	2	70		10	(100)	(5)		3
10	0,1	2	2	2	70		10	(100)	(5)	(5)	3
	0,1	2	2	2	70		10	(100)	(5)		3
	0,1	2	2	2	70		10	(100)	(5)	(5)	3
	0,1	2	2	2	70		10	(100)	(5)		3
	0,1	2	2	2	70		10	(100)	(5)	(5)	3
	2		4		150	3	(0,5)	(45)	(5)	(5)	3
	2		4		150	3	(0,35)	(30)	(5)	(5)	3
	2		4		150	3	(0,2)	(30)	(5)	(5)	3
	2		4		150	3	(0,2)	(30)	(5)	(5)	3
20	4,5		(50)	(50)			(0,3)	15	2,5	3	9
20	4,5		(50)	(50)			(0,3)	50	2,5	3	9
25	4,5		(50)	(50)			(0,3)	50	2,5	3	9
25	4,5		(50)	(50)			(0,5)	35	2,5	3	9
20	4,5		(50)	(50)			(0,15)	15	2,5	3	9
20	4,5		(50)	(50)			(0,15)	50	2,5	3	9
20	4,5		(50)	(50)			0,15	50	2,5	3	9
25	4,5		(50)	(50)			0,15	35	2,5	3	9
25	4,5		(50)	(50)			0,1	35	2,5	3	9
25	4,5		(50)	(50)			0,15	35	2,5	3	9
25	4,5		(50)	(50)			0,3	50	2,5	3	9
20	4,5		(50)	(50)			0,15	15	2,5	3	9
20	4,5		(50)	(50)			0,1	35	2,5	3	9
20	4,5		(50)	(50)			0,15	35	2,5	3	9
20	4,5		(50)	(50)			0,1	50	2,5	3	9

Тип прибора	Предельные значения параметров режима при $T_к$ max										
	$I_{ос,ср\,max}$ ($I_{ос\,max}$), А	$T_к$ ($T_с$), °С	$I_{ос,п\,max}$, А	$t_и$, мкс (мс)	$U_{зс,п}$ ($U_{зс}$), В	$U_{обр,п}$ ($U_{обр}$), В	$P_{ос,ср}$, Вт	$(dU_{зс}/dt)_{max}$, В/мкс	$(di_{ос}/dt)_{max}$, А/мкс	$T_{к\,max}$, °С	$P_{у,и\,max}$, Вт
2У229Д	2,5	80	200	50	1000	500		50	500	90	150
КУ108А	2,5	80	150	100	1000	500	15	50	500	90	150
КУ108В	2,5	80	150	100	1000	500	15	50	500	90	150
КУ108Е	2,5	80	150	100	1000	500	15	50	500	90	150
КУ108Ж	2,5	80	150	100	1000	500	15	50	500	90	150
КУ108И	2,5	80	150	100	1000	500	15	50	500	90	150
КУ109Г	(3)	70	12		500	50		50		95	
КУ109В	(3)	70	12		600	50		50		85	
КУ109А	(3)	70	12		700	50		500		85	
КУ109Б	(3)	70	12		700	50		200		85	
КУ221Д	3,2	75	100	2	500	50		200	900	85	
2У221В	3,2	80	100	2	600	50		200	1300	85	
КУ221Г	3,2	75	100	2	600	50		200	1050	85	
КУ221А	3,2	75	100	2	700	50		500	1150	85	
КУ221В	3,2	75	100	2	700	50		200	1150	85	
КУ221Б	3,2	75	100	2	750	50		200	1250	85	
2У221А	3,2	80	100	2	800	50		700	1300	85	
2У221Б	3,2	80	100	2	800	50		200	1300	85	
КУ220Г	4	75	100		800			100	1600	85	
КУ220Д	4	75	100		800			100	1600	85	
КУ220А	4	75	100		1000			100	2700	85	
КУ220Б	4	75	100		1000			100	2700	85	
КУ220В	4	75	100		1000			100	1600	85	
Д238А	5	70	100	50	(50)		20	5		100	
Д238Г	5	70	100	50	(50)	(50)	20	5		100	
2У207А	5	70	100	50	(100)		20	10		110	
2У207Б	5	70	100	50	(100)	(100)	20	10		100	
Д238Б	5	70	100	50	(100)		20	5		100	
Д238Д	5	70	100	50	(100)	(100)	20	5		100	
КУ601А	(5)		30	(10)	(100)	(10)	10	10	5	85	6
Д238В	5	70	100	50	(150)		20	5		100	
Д238Е	5	70	100	50	(150)	(150)	20	5		100	
2У207В	5	70	100	50	(200)		20	10		110	
2У207Г	5	70	100	50	(200)	(200)	20	10		110	
КУ601Б	(5)		30	(10)	(200)	(10)	10	10	5	85	6
2У207Д	5	70	100	50	(300)		20	10		110	
2У207Е	5	70	100	50	(300)	(300)	20	10		110	

$U_{у,пр,и\,max}$, В	Электрические и временные параметры										Чертеж приложения
	$I_{у,пр,и}$, А		при $T_к$ ($T_с$) = 25°С					при $T_к$ max			
	min	max	$U_{ос}$ ($U_{ос,и}$), В	$I_{ос}$ ($I_{ос,и}$), А	$I_{у,от}$ ($I_{у,от,и}$), мА	$U_{у,от}$ ($U_{у,от,и}$), В	$t_{вкл}$ ($t_{нр}$), мкс	$t_{выкл}$, мкс (при $T_к$ = 25°С)	$I_{зс,п}$ ($I_{зс}$), мА	$I_{обр,п}$ ($I_{обр}$), мА	
20	4,5		(50)	(50)			0,15	50	2,5	3	9
25	4,5		(50)	(50)			0,15	15	2,5	3	9
25	4,5		(50)	(50)			0,1	35	2,5	3	9
25	4,5		(50)	(50)			0,3	50	2,5	3	9
25	4,5		(50)	(50)			0,15	35	2,5	3	9
25	4,5		(50)	(50)			0,15	35	2,5	3	9
	0,15	2	2	1				50	0,7		6
	0,15	2	2	1				50	0,7		6
	0,15	2	2	1				10	0,7		6
	0,15	2	2	1				15	0,7		6
	0,1	2	3,5		100	3			0,3		6
	0,15	2	(3,5)	(20)	100	5		15	0,3		6
	0,1	2	(3,5)	(20)	100	3			0,3		6
	0,15	2	(3,5)	(20)	100	3		4,5	0,3		6
	0,15	2	(3,5)	(20)	100	3		2,4	0,3		6
	0,15	2	(3,5)	(20)	100	3		6	0,3		6
	0,15	2	(3,5)	(20)	100	5		6	0,3		6
	0,15	2	(3,5)	(20)	100	5		4	0,3		6
40	2	4	1,5	1			0,05	75	0,5		8
40	2	4	1,5	1			0,05	75	0,5		8
40	2	4	1,5	1			0,03	50	0,5		8
40	2	4	1,5	1			0,03	50	0,5		8
40	2	4	1,5	1			0,05	75	0,5		8
		0,1	2	10			10	35	(30)		64
		0,1	2	10			10	35	(30)	(30)	64
			2,5	10	(300)	(10)		15	(10)		65
			2,5	10	(300)	(10)		15	(10)	(10)	65
		0,1	2	10			10	35	(3)		64
		0,1	2	10			10	35	(3)	(30)	64
			1,8		(90)	(5)	10	150	(5)		12
		0,1	2	10			10	35	(30)		64
		0,1	2	10			10	35	(30)	(30)	64
			2,5	10	(300)	(10)		15	(10)		65
			2,5	10	(300)	(10)		15	(10)	(10)	65
			1,8		(90)	(5)	10	150	(5)		12
			2,5	10	(300)	(10)	0,5	15	(10)		65
			2,5	10	(300)	(10)	0,5	15	(10)	(10)	65

Продолжение табл. 6

Тип прибора	Предельные значения параметров режима при $T_к$ max										
	$I_{ос,ср\ max}$ ($I_{ос\ max}$), А	$T_к$ ($T_с$), °С	$I_{ос,и\ max}$, А	$t_и$, мкс (мс)	$U_{зс,и}$ ($U_{зс}$), В	$U_{обр,и}$ ($U_{обр}$), В	$P_{ос,ср}$, Вт	$(dU_{зс}/dt)_{max}$, В/мкс	$(di_{ос}/dt)_{max}$, А/мкс	$T_{к\ max}$, °С	$P_{у,и\ max}$, Вт
КУ601В	(5)		30	(10)	(300)	(10)	10	10	5	85	6
КУ601Г	(5)		30	(10)	(400)	(10)	10	10	5	85	6
КУ215В	5	85	250	30	600		40	50		90	250
КУ215Б	5	85	250	30	800		40	50		90	250
КУ215А	5	85	250	30	1000		40	50		90	250
2У233Б	5	85	100	5	1600	600		200	1000	100	200
2У233А	5	85	100	5	2000	600		200	1000	100	200
2У215Б	6	90	250		800	400	40	500	1000	110	250
2У220Д	6	75	100		800		10	100	2700	90	100
2У220Е	6	75	100		800		10	100	2700	90	100
2У215А	6	90	250		1000	500	40	500	1000	110	250
2У220А	6	75	100		1000		10	100	2700	90	100
2У220Б	6	75	100		1000		10	100	2700	90	100
2У220В	6	75	100		1000		10	100	2700	90	100
2У220Г	6	75	100		1000		10	100	2700	90	100
2У222Б	8	90	400	0,5	1600		150	200	1000	110	250
2У222Г	8	90	400	0,5	1600		150	200	1000	110	250
КУ222В	8	80	400	0,5	1600		150	200	1000	85	250
КУ222Г	8	80	400	0,5	1600		150	200	1000	85	250
2У222А	8	90	400	0,5	2000		150	200	1000	110	250
2У222В	8	90	400	0,5	2000		150	200	1000	110	250
КУ222А	8	80	400	0,5	2000		150	200	1000	85	250
КУ222Б	8	80	400	0,5	2000		150	200	1000	85	250
2У203А	(10)	60	100	50	(50)	(2)	20	20		(120)	(1,75)
2У203Д	(10)	60	100	50	(50)	(50)	20	20		(120)	(1,75)
КУ203А	(10)	60	100	50	(50)	(2)	20	20		(100)	(1,75)
КУ203Д	(10)	60	100	50	(50)	(50)	20	20		(100)	(1,75)
2У203Б	(10)	60	100	50	(100)	(2)	20	20		(120)	(1,75)
2У203Е	(10)	60	100	50	(100)	(100)	20	20		(120)	(1,75)
КУ203Б	(10)	60	100	50	(100)	(2)	20	20		100	(1,75)
КУ203Е	(10)	60	100	50	(100)	(100)	20	20		100	(1,75)
2У203В	(10)	60	100	50	(150)	(2)	20	20		120	(1,75)
2У203Ж	(10)	60	100	50	(150)	(150)	20	20		120	(1,75)
КУ203В	(10)	60	100	50	(150)	(2)	20	20		100	(1,75)
КУ203Ж	(10)	60	100	50	(150)	(150)	20	20		100	(1,75)
2У203Г	(10)	60	100	50	(200)	(2)	20	20		120	(1,75)
2У203И	(10)	60	100	50	(200)	(200)	20	20		120	(1,75)

Электрические и временные параметры											Чертеж приложения
$U_{у,пр,и\ max}$, В	$I_{у,пр,и}$, А		при $T_к$ ($T_с$) = 25°С					при $T_к$ max			
	min	max	$U_{ос}$ ($U_{ос,и}$), В	$I_{ос}$ ($I_{ос,и}$), А	$I_{у,от}$ ($I_{у,от,и}$), мА	$U_{у,от}$ ($U_{у,от,и}$), В	$t_{вкл}$ ($t_{нр}$), мкс	$t_{выкл}$, мкс (при $T_к$ = 25°С)	$I_{зс,п}$ ($I_{зс}$), мА	$I_{обр,п}$ ($I_{обр}$), мА	
			1,8		(90)	(5)	10	150	(5)		12
			1,8		(90)	(5)	10	150	(5)		12
50	4	6	3	2			(0,4)	150	1,5	1,5	10
50	4	6	3	2			(0,3)	150	1,5	1,5	10
50	4	6	3	2			(0,25)	150	1,5	1,5	10
52	3	6	(5)	(2)			(0,1)	50	10	10	68
52	3	6	(5)	(2)			(0,1)	100	10	10	68
62	4	6	3	2			(0,3)	150	5	5	10
40	2	4	1,5	1			(0,05)	50	3		8
40	2	4	1,5	1			(0,05)	75	3		8
62	4	6	3	2			(0,2)	150	5	5	10
40	2	4	1,5	1			(0,03)	50	3		8
40	2	4	1,5	1			(0,03)	75	3		8
40	2	4	1,5	1			(0,05)	50	3		8
40	2	4	1,5	1			(0,05)	75	3		8
50	5	8	3,5	20			(0,3)	125	15		11
50	5	8	3,5	20			(0,3)	250	15		11
50	5	8	3,5	20			(0,3)	125	15		11
50	5	8	3,5	20			(0,3)	300	15		11
50	5	8	3,5	20			(0,3)	125	15		11
50	5	8	3,5	20			(0,3)	250	15		11
50	5	8	3,5	20			(0,3)	150	15		11
50	5	8	3,5	20			(0,3)	300	15		11
			2	10	(450)	(5)	3	7	(20)		64
			2	10	(450)	(5)	3	7	(20)		64
			2	10	(450)	(10)	3	12	(10)		64
			2	10	(450)	(10)	3	12	(10)	(10)	64
			2	10	(450)	(5)	3	7	(20)		64
			2	10	(450)	(5)	3	7	(20)	(20)	64
			2	10	(450)	(10)	3	12	(10)		64
			2	10	(450)	(10)	3	12	(10)	(10)	64
			2	10	(450)	(5)	3	7	(20)		64
			2	10	(450)	(10)	3	7	(20)	(20)	64
			2	10	(450)	(10)	3	12	(10)		64
			2	10	(450)	(10)	3	12	(10)	(10)	64
			2	10	(450)	(5)	3	7	(20)		64
			2	10	(450)	(5)	3	7	(20)	(20)	64

Тип прибора	Предельные значения параметров режима при $T_{к\ max}$										
	$I_{ос,ср\ max}$ ($I_{ос\ max}$), А	$T_к$ ($T_с$), °С	$I_{ос,и\ max}$, А	$t_и$, мкс (мс)	$U_{зс,п}$ ($U_{зс}$), В	$U_{обр,п}$ ($U_{обр}$), В	$P_{ос,ср}$, Вт	$(dU_{зс}/dt)_{max}$, В/мкс	$(di_{ос}/dt)_{max}$, А/мкс	$T_{к\ max}$, °С	$P_{у,и\ max}$, Вт
КУ203Г	(10)	60	100	50	(200)	(2)	20	20		100	(1,75)
КУ203И	(10)	60	100	50	(200)	(200)	20	20		100	(1,75)
2У701В	20	85	200	100	(600)	(600)		100	200	110	
2У701Г	20	85	200	100	(600)	(600)		100	200	110	
КУ211В	20	70	200		(600)	(600)		100	200	70	
КУ211В	20	70	200		(600)	(600)		100	200	70	
2У701А	20	85	200	100	(800)	(800)		100	200	110	
2У701Б	20	85	200	100	(800)	(800)		100	200	110	
КУ211А	20	70	200		(800)	(800)		100	200	70	
КУ211Б	20	70	200		(800)	(800)		100	200	70	
2У703В	20	80	1200	150	800	800	100	50	200	110	250
КУ219В	20	80	1200	100	800	800		50	200	90	250
2У703Г	20	80	1200	150	1000	1000	100	50	200	110	250
КУ219Б	20	80	1200	100	1000	1000		50	200	90	250
2У703А	20	80	1200	150	1200	1200	100	200	200	110	250
2У703Б	20	80	1200	150	1200	1200	100	50	200	110	250
КУ219А	20	80	1200	100	1200	1200		200	200	90	250
КУ218Ж	20	80	100	300	1400	1400	150	150	100	90	
КУ218И	20	80	100	300	1400	700	150	100	100	90	
2У702В	20	80	100	400	1600	1600	150	120	100	110	
2У702Г	20	80	100	400	1600	1600	150	250	100	110	
КУ218Д	20	80	100	300	1600	1600	150	100	100	90	
КУ218Е	20	80	100	300	1600	800	150	100	100	90	
КУ218В	20	80	100	300	1800	1800	150	100	100	90	
КУ218Г	20	80	100	300	1800	1800	150	100	100	90	
2У702А	20	80	100	400	2000	2000	150	120	100	110	
2У702Б	20	80	100	400	2000	2000	150	250	100	110	
КУ218А	20	80	100	300	2000	2000	150	100	100	90	
КУ218Б	20	80	100	300	2000	2000	150	100	100	90	

$U_{у,пр,и\ max}$, В	Электрические и временные параметры										Чертеж приложения
	$I_{у,пр,и}$, А		при $T_к$ ($T_с$) = 25°С					при $T_{к\ max}$			
	min	max	$U_{ос}$ ($U_{ос,и}$), В	$I_{ос}$ ($I_{ос,и}$), А	$I_{у,от}$ ($I_{у,от,и}$), мА	$U_{у,от}$ ($U_{у,от,и}$), В	$t_{вкл}$ ($t_{нр}$), мкс	$t_{выкл}$, мкс (при $T_к$ = 25°С)	$I_{зс,п}$ ($I_{зс}$), мА	$I_{обр,п}$ ($I_{обр}$), мА	
			2	10	(450)	(10)	3	12	(10)		64
			2	10	(450)	(10)	3	12	(10)	(10)	64
	1	5	2	20	120	3,5		30	(2)	(2)	11
	1	5	2	20	120	3,5		40	(2)	(2)	11
	1	5	3	20				60	(2)	(2)	11
	1	5	3	20				120	(2)	(2)	11
	1	5	2	20	120	3,5		30	(2)	(2)	11
	1	5	2	20	120	3,5		40	(2)	(2)	11
	1	5	3	20				30	(2)	(2)	11
	1	5	3	20				40	(2)	(2)	11
40	3		2	20	120			30	10	10	11
40	3		2	20	120			200	10	10	11
40	3		2	20	120			40	10	10	11
40	3		2	20	120			150	10	10	11
40	3		2	20	120			30	10	10	11
40	3		2	20	120			40	10	10	11
40	3		2	20	120			100	10	10	11
50	3	6	3,5	20	500	7		250	15	15	11
50	3	6	3,5	20	500	7		250	15	15	11
50	3	6	3,5	20	500	7		250	15	15	11
50	3	6	3,5	20	500	7		250	15	15	11
50	3	6	3,5	20	500	7					11
50	3	6	3,5	20	500	7					11
50	3	6	3,5	20	500	7		250	15	15	11
50	3	6	3,5	20	500	7		250	15	15	11
50	3	6	3,5	20	500	7		135	15	15	11
50	3	6	3,5	20	500	7		250	15	15	11
50	3	6	3,5	20	500	7		250	15	15	11
50	3	6	3,5	20	500	7		250	15	15	11

Тиристоры запираемые

Тип прибора	Предельные значения параметров режима при $T_{п\,max}$									Электрические и временные параметры при $T_п = 25°C$					Электрические и временные параметры при $T_{п\,max}$			$R_{Тп-к}$, °C/Вт	Чертеж приложения
	$I_{з,и\,max}$ ($I_{з\,max}$), А	$T_к$ (T_C), °C	$U_{зс,п}$ ($U_{зс}$), В	$U_{обр,п}$ ($U_{обр}$), В	$I_{ос,удр}$, А при $t_и$ = 10 мс, $U_{обр}$ = 0	$(du_{зс}/dt)_{кр}$, В/мкс	$(di_{ос}/dt)_{кр}$, А/мкс	$T_{п\,max}$, °C	$I_{у,з,и}$, А	$U_{у,з,и}$, В	$I_{у,обр,и}$, А	$U_{у,обр,и}$, В	$U_{ос,и}$ ($U_{ос}$), В	$I_{ос,и}$ ($I_{ос}$), А	$I_{у,от}$ ($I_{у,от,и}$), мА	$U_{у,от}$ ($U_{у,от,и}$), В	$t_{вкл}$ ($t_{нр}$), мкс	$t_{выкл}$ ($t_{сп}$), мкс	$I_{зс,п}$ ($I_{зс}$), мА	$I_{обр,п}$, мА		
2У102А	(0,05)		(50)	(5)		200		110	0,02	12	0,02	20	(2,5)	(0,05)	(20)	(7)	5	20	(0,1)			2
КУ102А	(0,05)		(50)	(5)		200		110	0,02	12	0,02	20	(2,5)	(0,05)	(20)	(7)	5	20	(0,1)			2
2У102Б	(0,05)		(100)	(5)		200		110	0,02	12	0,02	20	(2,5)	(0,05)	(20)	(7)	5	20	(0,1)			2
КУ102Б	(0,05)		(100)	(5)		200		110	0,02	12	0,02	20	(2,5)	(0,05)	(20)	(7)	5	20	(0,1)			2
2У102В	(0,05)		(150)	(5)		200		110	0,02	12	0,02	20	(2,5)	(0,05)	(20)	(7)	5	20	(0,1)			2
КУ102В	(0,05)		(150)	(5)		200		110	0,02	12	0,02	20	(2,5)	(0,05)	(20)	(7)	5	20	(0,1)			2
2У102Г	(0,05)		(200)	(5)		200		110	0,02	12	0,02	20	(2,5)	(0,05)	(20)	(7)	5	20	(0,1)			2
КУ102Г	(0,05)		(200)	(5)		200		110	0,02	12	0,02	20	(2,5)	(0,05)	(20)	(7)	5	20	(0,1)			2
2У206А	(0,35)	(70)	(50)	(5)		200		125	0,07	25	0,1		(4)	(0,35)	(35)	(2,5)	3	7	(1,5)		40	66
2У206Б	(0,35)	(70)	(100)	(5)		200		125	0,07	25	0,1		(4)	(0,35)	(35)	(2,5)	3	7	(1,5)		40	66
2У206В	(0,35)	(70)	(150)	(5)		200		125	0,07	25	0,1		(4)	(0,35)	(35)	(2,5)	3	7	(1,5)		40	66
2У206Г	(0,35)	(70)	(200)	(5)		200		125	0,07	25	0,1		(4)	(0,35)	(35)	(2,5)	3	7	(1,5)		40	66
2У204А	(2)	60	(50)	(40)		20		120	0,36	35			(3)	(2)	(100)	(3)	(4)	(5)	(10)			3
КУ204А	(2)	60	(50)	(40)		20		120	0,4	35			(3,2)	(2)	(150)	(5)	(4)	(5)	(5)			3
2У204Б	(2)	60	(100)	(40)		20		120	0,36	35			(3)	(2)	(100)	(3)	(4)	(5)	(10)			3
КУ204Б	(2)	60	(100)	(40)		20		120	0,4	35			(3,2)	(2)	(150)	(5)	(4)	(5)	(5)			3
2У204В	(2)	60	(200)	(40)		20		120	0,36	35			(3)	(2)	(100)	(3)	(4)	(5)	(10)			3
КУ204В	(2)	60	(200)	(40)		20		120	0,4	35			(3,2)	(2)	(150)	(5)	(4)	(5)	(5)			3
Т3132-40-4	40	85	400	400	100	200...1000	160	125	16		3,9	40	300	2,5	4	8...12,5	5	5	0,75	14
Т3132-40-5	40	85	500	500	100	200...1000	160	125	16		3,9	40	300	2,5	4	8...12,5	5	5	0,75	14
Т3132-40-6	40	85	600	600	100	200...1000	160	125	16		3,9	40	300	2,5	4	8...12,5	5	5	0,75	14
Т3132-40-7	40	85	700	700	100	200...1000	160	125	16		3,9	40	300	2,5	4	8...12,5	5	5	0,75	14
Т3132-40-8	40	85	800	800	100	200...1000	160	125	16		3,9	40	300	2,5	4	9...12,5	5	5	0,75	14
Т3132-40-9	40	85	900	900	100	200...1000	160	125	16		3,9	40	300	2,5	4	8...12,5	5	5	0,75	14
Т3132-40-10	40	85	1000	1000	100	200...1000	160	125	16		3,9	40	300	2,5	4	8...12,5	5	5	0,75	14
Т3132-40-11	40	85	1000	1100	100	200...1000	160	125	16		3,9	40	300	2,5	4	8...12,5	5	5	0,75	14
Т3132-40-12	40	85	1200	1200	100	200...1000	160	125	16		3,9	40	300	2,5	4	8...12,5	5	5	0,75	14
Т3132-50-4	50	85	400	400	125	200...1000	160	125	20		3,9	50	300	2,5	4	8...12,5	5	5	0,65	14
Т3132-50-5	50	85	500	500	125	200...1000	160	125	20		3,9	50	300	2,5	4	8...12,5	5	5	0,65	14
Т3132-50-6	50	85	600	600	125	200...1000	160	125	20		3,9	50	300	2,5	4	8...12,5	5	5	0,65	14
Т3132-50-7	50	85	700	700	125	200...1000	160	125	20		3,9	50	300	2,5	4	8...12,5	5	5	0,65	14
Т3132-50-8	50	85	800	800	125	200...1000	160	125	20		3,9	50	300	2,5	4	8...12,5	5	5	0,65	14
Т3132-50-9	50	85	900	900	125	200...1000	160	125	20		3,9	50	300	2,5	4	8...12,5	5	5	0,65	14
Т3132-50-10	50	85	1000	1000	125	200...1000	160	125	20		3,9	50	300	2,5	4	8...12,5	5	5	0,65	14

Окончание табл. 7

Тип прибора	Предельные значения параметров режима при $T_{п\ max}$								Электрические и временные параметры при $T_п = 25°C$					Электрические и временные параметры при $T_{п\ max}$			$R_{Тп-к}$, °С/Вт	Чертеж приложения
	$I_{з,и\ max}$ ($I_{з\ max}$), А	$T_к$ ($T_с$), °С	$U_{зс,п}$ ($U_{зс}$), В	$U_{обр,п}$ ($U_{обр}$), В	$I_{ос,удр}$, А при $t_и$ = 10 мс; $U_{обр}$ = 0	$(du_{зс}/dt)_{кр}$, В/мкс	$(di_{ос}/dt)_{кр}$, А/мкс	$T_{п\ max}$, °С	$I_{у,з,и}$, А	$U_{у,з,и}$, В	$U_{ос,и}$ ($U_{ос}$), В	$I_{ос,и}$ ($I_{ос}$), А	$I_{у,от}$ ($I_{у,от,и}$), мА	$U_{у,от}$ ($U_{у,от,и}$), В	$t_{вкл}$ ($t_{пр}$), мкс	$t_{выкл}$ ($t_{сп}$), мкс	$I_{зс,п}$ ($I_{зс}$), мА	$I_{обр,п}$, мА		
									$I_{у,обр,и}$, А	$U_{у,обр,и}$, В										
Т3132-50-11	50	85	1000	1000	125	200...1000	160	125	20		3,9	50	300	2,5	4	8...12,5	5	5	0,65	14
Т3132-50-12	50	85	1200	1200	125	200...1000	160	125	20		3,9	50	300	2,5	4	8...12,5	5	5	0,65	14
Т3142-63-4	63	85	400	400	160	200...1000	160	125	25		3,8	63	600	2,5	4	8...12,5	8	8	0,55	17
Т3142-63-5	63	85	500	500	160	200...1000	160	125	25		3,8	63	600	2,5	4	8...12,5	8	8	0,55	17
Т3142-63-6	63	85	600	600	160	200...1000	160	125	25		3,8	63	600	2,5	4	8...12,5	8	8	0,55	17
Т3142-63-7	63	85	700	700	160	200...1000	160	125	25		3,8	63	600	2,5	4	8...12,5	8	8	0,55	17
Т3142-63-8	63	85	800	800	160	200...1000	160	125	25		3,8	63	600	2,5	4	8...12,5	8	8	0,55	17
Т3142-63-9	63	85	900	900	160	200...1000	160	125	25		3,8	63	600	2,5	4	8...12,5	8	8	0,55	17
Т3142-63-10	63	85	1000	1000	160	200...1000	160	125	25		3,8	63	600	2,5	4	8...12,5	8	8	0,55	17
Т3142-63-11	63	85	1100	1100	160	200...1000	160	125	25		3,8	63	600	2,5	4	8...12,5	8	8	0,55	17
Т3142-63-12	63	85	1200	1200	160	200...1000	160	125	25		3,8	63	600	2,5	4	8...12,5	8	8	0,55	17
Т3142-80-4	80	85	400	400	200	200...1000	160	125	32		3,6	80	600	2,5	4	8...12,5	8	8	0,45	17
Т3142-80-5	80	85	500	500	200	200...1000	160	125	32		3,6	80	600	2,5	4	8...12,5	8	8	0,45	17
Т3142-80-6	80	85	600	600	200	200...1000	160	125	32		3,6	80	600	2,5	4	8...12,5	8	8	0,45	17
Т3142-80-7	80	85	700	700	200	200...1000	160	125	32		3,6	80	600	2,5	4	8...12,5	8	8	0,45	17
Т3142-80-8	80	85	800	800	200	200...1000	160	125	32		3,6	80	600	2,5	4	8...12,5	8	8	0,45	17
Т3142-80-9	80	85	900	900	200	200...1000	160	125	32		3,6	80	600	2,5	4	8...12,5	8	8	0,45	17
Т3142-80-10	80	85	1000	1000	200	200...1000	160	125	32		3,6	80	600	2,5	4	8...12,5	8	8	0,45	17
Т3142-80-11	80	85	1100	1100	200	200...1000	160	125	32		3,6	80	600	2,5	4	8...12,5	8	8	0,45	17
Т3142-80-12	80	85	1200	1200	200	200...1000	160	125	32		3,6	80	600	2,5	4	8...12,5	8	8	0,45	17
Т3123-200-6	200	85	600	600	800	500; 1000	200	125	70	12	3	200	1000	2	4	6,3...10	30	30	0,13	38
Т3123-200-7	200	85	700	700	800	500; 1000	200	125	70	12	3	200	1000	2	4	6,3...10	30	30	0,13	38
Т3123-200-8	200	85	800	800	800	500; 1000	200	125	70	12	3	200	1000	2	4	6,3...10	30	30	0,13	38
Т3123-200-9	200	85	900	900	800	500; 1000	200	125	70	12	3	200	1000	2	4	6,3...10	30	30	0,13	38
Т3123-200-10	200	85	1000	1000	800	500; 1000	200	125	70	12	3	200	1000	2	4	6,3...10	30	30	0,13	38
Т3123-200-11	200	85	1100	1100	800	500; 1000	200	125	70	12	3	200	1000	2	4	6,3...10	30	30	0,13	38
Т3123-200-12	200	85	1200	1200	800	500; 1000	200	125	70	12	3	200	1000	2	4	6,3...10	30	30	0,13	38

Тиристоры комбинированно-выключаемые

Тип прибора	Предельные значения параметров режима при $T_{п\ max} = 125°C$										$I_{у,пр,и}$, А		Электрические и временные параметры при $T_п = 25°C$						Электрические и временные параметры при $T_{п\ max}$			$R_{Тп-к}$, °С/Вт	Чертеж приложения
	$I_{ос,ср\ max}$, А	$T_к$, °С	$I_{ос,п\ max}$, А	$t_и$, мкс	f, Гц	$U_{зс,п}$, В	$U_{обр,п}$, В	$I_{ос,удр}$, А при $t_и$ = = 10 мс, $U_{обр}$ = 0	$(du_{зс}/dt)_{кр}$, В/мкс	$(di_{ос}/dt)_{кр}$, А/мкс	min	max	$I_{у,обр,и\ max}$, А	$U_{у,пр,и\ max}$, В	$U_{ос,и}$, В	$I_{ос,и}$, А	при $U_{зс} = 12$ В: $I_{у,от}$, мА	$U_{у,от}$, В	$t_{вкл}$, мкс	$t_{зд}$, мкс	$t_{выкл}$, мкс	$I_{зс,п}$, мА	$I_{обр,п}$, мА		
ТБК171-125-5	125	90	1000	20	2500	500	500	2500	320...1000	2000	1	24	10	20	2,3	392	400	4	4	2,5	5...12,5	40	40	0,145	54
ТБК171-125-6	125	90	1000	20	2500	600	600	2500	320...1000	2000	1	24	10	20	2,3	392	400	4	4	2,5	5...12,5	40	40	0,145	54
ТБК171-125-7	125	90	1000	20	2500	700	700	2500	320...1000	2000	1	24	10	20	2,3	392	400	4	4	2,5	5...12,5	40	40	0,145	54
ТБК171-125-8	125	90	1000	20	2500	800	800	2500	320...1000	2000	1	24	10	20	2,3	392	400	4	4	2,5	5...12,5	40	40	0,145	54
ТБК171-125-9	125	90	1000	20	2500	900	900	2500	320...1000	2000	1	24	10	20	2,3	392	400	4	4	2,5	8...16	40	40	0,145	54
ТБК171-125-10	125	90	1000	20	2500	1000	1000	2500	320...1000	2000	1	24	10	20	2,3	392	400	4	4	2,5	8...16	40	40	0,145	54
ТБК171-125-11	125	90	1000	20	2500	1100	1100	2500	320...1000	2000	1	24	10	20	2,3	392	400	4	4	2,5	8...16	40	40	0,145	54
ТБК171-125-12	125	90	1000	20	2500	1200	1200	2500	320...1000	2000	1	24	10	20	2,3	392	400	4	4	2,5	8...16	40	40	0,145	54
ТБК171-160-5	160	90	600	20	2500	500	500	3500	320...1000	2000	1	24	10	20	1,9	502	400	4	4	2,5	5...12,5	40	40	0,145	54
ТБК171-160-6	160	90	600	20	2500	600	600	3500	320...1000	2000	1	24	10	20	1,9	502	400	4	4	2,5	5...12,5	40	40	0,145	54
ТБК171-160-7	160	90	600	20	2500	700	700	3500	320...1000	2000	1	24	10	20	1,9	502	400	4	4	2,5	5...12,5	40	40	0,145	54
ТБК171-160-8	160	90	600	20	2500	800	800	3500	320...1000	2000	1	24	10	20	1,9	502	400	4	4	2,5	5...12,5	40	40	0,145	54
ТБК171-160-9	160	90	600	20	2500	900	900	3500	320...1000	2000	1	24	10	20	1,9	502	400	4	4	2,5	8...16	40	40	0,145	54
ТБК171-160-10	160	90	600	20	2500	1000	1000	3500	320...1000	2000	1	24	10	20	1,9	502	400	4	4	2,5	8...16	40	40	0,145	54
ТБК171-160-11	160	90	600	20	2500	1100	1100	3500	320...1000	2000	1	24	10	20	1,9	502	400	4	4	2,5	8...16	40	40	0,145	54
ТБК171-160-12	160	90	600	20	2500	1200	1200	3500	320...1000	2000	1	24	10	20	1,9	502	400	4	4	2,5	8...16	40	40	0,145	54
ТБК143-250-13	250	85				1300	1300	4500	200...500	1000					2,8	785	400	4	4		40...63	40	40	0,058	59
ТБК143-250-14	250	85				1400	1400	4500	200...500	1000					2,8	785	400	4	4		40...63	40	40	0,058	59
ТБК143-250-15	250	85				1500	1500	4500	200...500	1000					2,8	785	400	4	4		40...63	40	40	0,058	59
ТБК143-250-16	250	85				1600	1600	4500	200...500	1000					2,8	785	400	4	4		40...63	40	40	0,058	59
ТБК143-250-18	250	85				1800	1800	4500	200...500	1000					2,8	785	400	4	4		40...63	40	40	0,058	59
ТБК143-250-20	250	85				2000	2000	4500	200...500	1000					2,8	785	400	4	4		40...63	40	40	0,058	59
ТБК143-320-13	320	85				1300	1300	5000	200...500	1000					2,3	1005	400	4	4		40...63	40	40	0,058	59
ТБК143-320-14	320	85				1400	1400	5000	200...500	1000					2,3	1005	400	4	4		40...63	40	40	0,058	59
ТБК143-320-15	320	85				1500	1500	5000	200...500	1000					2,3	1005	400	4	4		40...63	40	40	0,058	59
ТБК143-320-16	320	85				1600	1600	5000	200...500	1000					2,3	1005	400	4	4		40...63	40	40	0,058	59
ТБК143-320-18	320	85				1800	1800	5000	200...500	1000					2,3	1005	400	4	4		40...63	40	40	0,058	59
ТБК143-320-20	320	85				2000	2000	5000	200...500	1000					2,3	1005	400	4	4		40...63	40	40	0,058	59

Симисторы

Таблица 9

Тип прибора	Предельные значения параметров режима при $T_{п\,max}$							Электрические и временные параметры при $T_п = 25°C$									при $T_{п\,max}$		$R_{Tп-к}$, °C/Вт	Чертеж приложения
	$I_{ос,д\,max}$, А	$T_к$, °C	$U_{зс,п}$, В	$I_{ос,удр}$, А при $t_и$ = 10 мс, $U_{обр}$ = 0	$(dU_{зс}/dt)_{ком}$, В/мкс	$(di_{ос}/dt)_{кр}$, А/мкс	$T_{п\,max}$, °C	$I_{вкп}$, мА	$I_{уд}$, мА	$U_{ос,и}$ ($U_{ос}$), В при $I_{ос,и}$ ($I_{ос}$) = $\sqrt{2}I_{ос,д\,max}$	$I_{у,от}$, мА	$U_{у,от}$, В	$t_{вкп}$, мкс	$t_{зд}$, мкс	$t_{выкп}$, мкс	$I_{зс,п}$ ($I_{зс}$), мА			
2У208А	5	70	100	30[1]	15					(2)[3]	150		10		150	(5)			3
КУ208А	5	50	100	30[2]	10					(2)[3]	160	5[4]	10		150	(5)			3
2У208Б	5	70	200	30[1]	15					(2)[3]	150		10		150	(5)			3
КУ208Б	5	50	200	30[2]	10					(2)[3]	160	5[4]	10		150	(5)			3
2У208В	5	70	300	30[1]	15					(2)[3]	150		10		150	(5)			3
КУ208В	5	50	300	30[2]	10					(2)[3]	160	5[4]	10		150	(5)			3
2У208Г	5	70	400	30[1]	15					(2)[3]	150		10		150	(5)			3
КУ208Г	5	50	400	30[2]	10					(2)[3]	160	5[4]	10		150	(5)			3
ТС-6,3-1	6,3	85	100	140	5...10	20	110		20	(1,5)	40	5	12	5	150	(5)	2		69
ТС-6,3-2	6,3	85	200	140	5...10	20	110		20	(1,5)	40	5	12	5	150	(5)	2		69
ТС-6,3-2,5	6,3	85	250	140	5...10	20	110		20	(1,5)	40	5	12	5	150	(5)	2		69
ТС-6,3-3	6,3	85	300	140	5...10	20	110		20	(1,5)	40	5	12	5	150	(5)	2		69
ТС-6,3-4	6,3	85	400	140	5...10	20	110		20	(1,5)	40	5	12	5	150	(5)	2		69
ТС-6,3-5	6,3	85	500	140	5...10	20	110		20	(1,5)	40	5	12	5	150	(5)	2		69
ТС-6,3-6	6,3	85	600	140	5...10	20	110		20	(1,5)	40	5	12	5	150	(5)	2		69
2ТС112-10-1	10	85	100	90	6,3...25	50	125			1,85	100	3				3	2,5		13
ТС2-10-1	10	70	100	110	5...40	40...70	110	60	45	1,8	150	3,5	12	10		3	2,4		31
ТС106-10-1	10	80	100	110	2,5...10	20	110	60	45	1,65	75	3,5	9	3		1,5	2,2		12
ТС112-10-1	10	85	100	90	2,5...10	50	125	60	45	1,85	100	3	12	4		3	2,5		13
2ТС112-10-2	10	85	200	90	6,3...25	50	125			1,85	100	3				3	2,5		13
ТС2-10-2	10	70	200	110	5...40	40...70	110	60	45	1,8	150	3,5	12	10		3	2,4		31
ТС106-10-2	10	80	200	110	2,5...10	20	110	60	45	1,65	75	3,5	9	3		1,5	2,2		12
ТС112-10-2	10	85	200	90	2,5...10	50	125	60	45	1,85	100	3	12	4		3	2,5		13
2ТС112-10-3	10	85	300	90	6,3...25	50	125			1,85	100	3				3	2,5		13
ТС2-10-3	10	70	300	110	5...40	40...70	110	60	45	1,8	150	3,5	12	10		3	2,4		31
ТС106-10-3	10	80	300	110	2,5...10	20	110	60	45	1,65	75	3,5	9	3		1,5	2,2		12
ТС112-10-3	10	85	300	90	2,5...10	50	125	60	45	1,85	100	3	12	4		3	2,5		13
2ТС112-10-4	10	85	400	90	6,3...25	50	125			1,85	100	3				3	2,5		13
ТС2-10-4	10	70	400	110	5...40	40...70	110	60	45	1,8	150	3,5	12	10		3	2,4		31
ТС106-10-4	10	80	400	110	2,5...10	20	110	60	45	1,65	75	3,5	9	3		1,5	2,2		12
ТС112-10-4	10	85	400	90	2,5...10	50	125	60	45	1,85	100	3	12	4		3	2,5		13
2ТС112-10-5	10	85	500	90	6,3...25	50	125			1,85	100	3				3	2,5		13

Примечания: 1) $T_К = 70°C$; 2) $T_К = 50°C$; 3) $I_{ос} = 5$ А; 4) $U_{зс} = 10$ В.

Продолжение табл. 9

Тип прибора	Предельные значения параметров режима при $T_{п\,max}$							Электрические и временные параметры при $T_п = 25°C$										Электрические и временные параметры при $T_{п\,max}$		$R_{Tп\text{-}к}$, °C/Вт	Чертеж приложения
	$I_{ос,д\,max}$, А	$T_к$, °C	$U_{зс,п}$, В	$I_{ос,удр}$, А при $t_и = 10$ мс, $U_{обр} = 0$	$(dU_{зс}/dt)_{ком}$, В/мкс	$(di_{ос}/dt)_{кр}$, А/мкс	$T_{п\,max}$, °C	$I_{вкл}$, мА	$I_{уд}$, мА	$U_{ос,и}$ ($U_{ос}$), В при $I_{ос,и}$ ($I_{ос}$) $= \sqrt{2} I_{ос,д\,max}$	$I_{у,от}$, мА	$U_{у,от}$, В	$t_{вкл}$, мкс	$t_{зд}$, мкс	$t_{выкл}$, мкс	$I_{зс,п}$ ($I_{зс}$), мА				
ТС2-10-5	10	70	500	110	5…40	40…70	110	60	45	1,8	150	3,5	12	10		3		2,4	31
ТС106-10-5	10	80	500	110	2,5…10	20	110	60	45	1,65	75	3,5	9	3		1,5		2,2	12
ТС112-10-5	10	85	500	90	2,5…10	50	125	60	45	1,85	100	3	12	4		3		2,5	13
2ТС112-10-6	10	85	600	90	6,3…25	50	125			1,85	100	3				3		2,5	13
ТС2-10-6	10	70	600	110	5…40	40…70	110	60	45	1,8	150	3,5	12	10		3		2,4	31
ТС106-10-6	10	80	600	110	2,5…10	20	110	60	45	1,65	75	3,5	9	3		1,5		2,2	12
ТС112-10-6	10	85	600	90	2,5…10	50	125	60	45	1,85	100	3	12	4		3		2,5	13
2ТС112-10-7	10	85	700	90	6,3…25	50	125			1,85	100	3				3		2,5	13
ТС2-10-7	10	70	700	110	5…40	40…70	110	60	45	1,8	150	3,5	12	10		3		2,4	31
ТС106-10-7	10	80	700	110	2,5…10	20	110	60	45	1,65	75	3,5	9	3		1,5		2,2	12
ТС112-10-7	10	85	700	90	2,5…10	50	125	60	45	1,85	100	3	12	4		3		2,5	13
2ТС112-10-8	10	85	800	90	6,3…25	50	125			1,85	100	3				3		2,5	13
ТС2-10-8	10	70	800	110	5…40	40…70	110	60	45	1,8	150	3,5	12	10		3		2,4	31
ТС106-10-8	10	80	800	110	2,5…10	20	110	60	45	1,65	75	3,5	9	3		1,5		2,2	12
ТС112-10-8	10	85	800	90	2,5…10	50	125	60	45	1,85	100	3	12	4		3		2,5	13
2ТС112-10-9	10	85	900	90	6,3…25	50	125			1,85	100	3				3		2,5	13
ТС2-10-9	10	70	900	110	5…40	40…70	110	60	45	1,8	150	3,5	12	10		3		2,4	31
ТС112-10-9	10	85	900	90	2,5…10	50	125	60	45	1,85	100	3	12	4		3		2,5	13
2ТС112-10-10	10	85	1000	90	6,3…25	50	125			1,85	100	3				3		2,5	13
ТС2-10-10	10	70	1000	110	5…40	40…70	110	60	45	1,8	150	3,5	12	10		3		2,4	31
ТС112-10-10	10	85	1000	90	2,5…10	50	125	60	45	1,85	100	3	12	4		3		2,5	13
2ТС112-10-11	10	85	1100	90	6,3…25	50	125			1,85	100	3				3		2,5	13
ТС2-10-11	10	70	1100	110	5…40	40…70	110	60	45	1,8	150	3,5	12	10		3		2,4	31
ТС112-10-11	10	85	1100	90	2,5…10	50	125	60	45	1,85	100	3	12	4		3		2,5	13
2ТС112-10-12	10	85	1200	90	6,3…25	50	125			1,85	100	3				3		2,5	13
ТС112-10-12	10	85	1200	90	2,5…10	50	125	60	45	1,85	100	3	12	4		3		2,5	13
ТС2-16-1	16	70	100	130	5…40	40…70	110	60	45	1,8	150	3,5	12	10		3		1,65	31
ТС112-16-1	16	85	100	120	2,5…10	50	125	60	45	1,85	100	3	12	4		3		1,55	13
ТС2-16-2	16	70	200	130	5…40	40…70	110	60	45	1,8	150	3,5	12	10		3		1,65	31
ТС112-16-2	16	85	200	120	2,5…10	50	125	60	45	1,85	100	3	12	4		3		1,55	13
ТС2-16-3	16	70	300	130	5…40	40…70	110	60	45	1,8	150	3,5	12	10		3		1,65	31
ТС112-16-3	16	85	300	120	2,5…10	50	125	60	45	1,85	100	3	12	4		3		1,55	13
ТС2-16-4	16	70	400	130	5…40	40…70	110	60	45	1,8	150	3,5	12	10		3		1,65	31
ТС112-16-4	16	85	400	120	2,5…10	50	125	60	45	1,85	100	3	12	4		3		1,55	13

Продолжение табл. 9

Тип прибора	Предельные значения параметров режима при $T_{п\ max}$							Электрические и временные параметры при $T_п = 25°C$								Электрические и временные параметры при $T_{п\ max}$		$R_{Tп-к}$, °C/Вт	Чертеж приложения
	$I_{ос,д\ max}$, А	$T_к$, °C	$U_{зс,п}$, В	$I_{ос,удр}$, А при $t_и = 10$ мс, $U_{обр} = 0$	$(dU_{зс}/dt)_{ком}$, В/мкс	$(di_{ос}/dt)_{кр}$, А/мкс	$T_{п\ max}$, °C	$I_{вкл}$, мА	$I_{уд}$, мА	$U_{ос,и}$ ($U_{ос}$), В при $I_{ос,и}$ ($I_{ос}$) = $\sqrt{2}I_{ос,д\ max}$	$I_{у,от}$, мА	$U_{у,от}$, В	$t_{вкл}$, мкс	$t_{зд}$, мкс	$t_{выкл}$, мкс	$I_{зс,п}$ ($I_{зс}$), мА			
ТС2-16-5	16	70	500	130	5...40	40...70	110	60	45	1,8	150	3,5	12	10		3	1,65	31
ТС112-16-5	16	85	500	120	2,5...10	50	125	60	45	1,85	100	3	12	4		3	1,55	13
ТС2-16-6	16	70	600	130	5...40	40...70	110	60	45	1,8	150	3,5	12	10		3	1,65	31
ТС112-16-6	16	85	600	120	2,5...10	50	125	60	45	1,85	100	3	12	4		3	1,55	13
ТС2-16-7	16	70	700	130	5...40	40...70	110	60	45	1,8	150	3,5	12	10		3	1,65	31
ТС112-16-7	16	85	700	120	2,5...10	50	125	60	45	1,85	100	3	12	4		3	1,55	13
ТС2-16-8	16	70	800	130	5...40	40...70	110	60	45	1,8	150	3,5	12	10		3	1,65	31
ТС112-16-8	16	85	800	120	2,5...10	50	125	60	45	1,85	100	3	12	4		3	1,55	13
ТС2-16-9	16	70	900	130	5...40	40...70	110	60	45	1,8	150	3,5	12	10		3	1,65	31
ТС112-16-9	16	85	900	120	2,5...10	50	125	60	45	1,85	100	3	12	4		3	1,55	13
ТС2-16-10	16	70	1000	130	5...40	40...70	110	60	45	1,8	150	3,5	12	10		3	1,65	31
ТС112-16-10	16	85	1000	120	2,5...10	50	125	60	45	1,85	100	3	12	4		3	1,55	13
ТС2-16-11	16	70	1100	130	5...40	40...70	110	60	45	1,8	150	3,5	12	10		3	1,65	31
ТС112-16-11	16	85	1100	120	2,5...10	50	125	60	45	1,85	100	3	12	4		3	1,55	13
ТС112-16-12	16	85	1200	120	2,5...10	50	125	60	45	1,85	100	3	12	4		3	1,55	13
ТС122-20-1	20	85	100	150	2,5...25	50	125	70	45	1,85	150	3,5	12	4		3,5	1,3	16
ТС122-20-2	20	85	200	150	2,5...25	50	125	70	45	1,85	150	3,5	12	4		3,5	1,3	16
ТС122-20-3	20	85	300	150	2,5...25	50	125	70	45	1,85	150	3,5	12	4		3,5	1,3	16
ТС122-20-4	20	85	400	150	2,5...25	50	125	70	45	1,85	150	3,5	12	4		3,5	1,3	16
ТС122-20-5	20	85	500	150	2,5...25	50	125	70	45	1,85	150	3,5	12	4		3,5	1,3	16
ТС122-20-6	20	85	600	150	2,5...25	50	125	70	45	1,85	150	3,5	12	4		3,5	1,3	16
ТС122-20-7	20	85	700	150	2,5...25	50	125	70	45	1,85	150	3,5	12	4		3,5	1,3	16
ТС122-20-8	20	85	800	150	2,5...25	50	125	70	45	1,85	150	3,5	12	4		3,5	1,3	16
ТС122-20-9	20	85	900	150	2,5...25	50	125	70	45	1,85	150	3,5	12	4		3,5	1,3	16
ТС122-20-10	20	85	1000	150	2,5...25	50	125	70	45	1,85	150	3,5	12	4		3,5	1,3	16
ТС122-20-11	20	85	1100	150	2,5...25	50	125	70	45	1,85	150	3,5	12	4		3,5	1,3	16
ТС122-20-12	20	85	1200	150	2,5...25	50	125	70	45	1,85	150	3,5	12	4		3,5	1,3	16
2ТС122-25-1	25	85	100	180	6,3...25	50	125	70	45	1,85	150	3,5	12	4		3,5	1,3	16
ТС2-25-1	25	70	100	150	5...40	40...70	110			1,85	150	3,5				3,5	1	16
ТС122-25-1	25	85	100	180	2,5...25	50	125	60	45	1,8	150	3,5	12	10		3	1,1	31
2ТС122-25-2	25	85	200	180	6,3...25	50	125	70	45	1,85	150	3,5	12	4		3,5	1	16
ТС2-25-2	25	70	200	150	5...40	40...70	110			1,85	150	3,5				3,5	1	16
ТС122-25-2	25	85	200	180	2,5...25	50	125	60	45	1,8	150	3,5	12	10		3	1,1	31
2ТС122-25-3	25	85	300	180	6,3...25	50	125	70	45	1,85	150	3,5	12	4		3,5	1	16
										1,85	150	3,5				3,5	1	16

Продолжение табл. 9

Тип прибора	Предельные значения параметров режима при $T_{п\,max}$							Электрические и временные параметры при $T_п = 25°C$								Электрические и временные параметры при $T_{п\,max}$		$R_{Тп\text{-}к}$, °С/Вт	Чертеж приложения
	$I_{ос,д\,max}$, А	$T_к$, °С	$U_{зс,п}$, В	$I_{ос,упр}$, А при $t_и = 10$ мс, $U_{обр} = 0$	$(dU_{зс}/dt)_{ком}$, В/мкс	$(di_{ос}/dt)_{кр}$, А/мкс	$T_{п\,max}$, °С	$I_{вкл}$, мА	$I_{уд}$, мА	$U_{ос,и}$ ($U_{ос}$), В при $I_{ос,и}$ ($I_{ос}$) $= \sqrt{2} I_{ос,д\,max}$	$I_{у,от}$, мА	$U_{у,от}$, В	$t_{вкл}$, мкс	$t_{зд}$, мкс	$t_{выкл}$, мкс	$I_{зс,п}$ ($I_{зс}$), мА		
ТС2-25-3	25	70	300	150	5...40	40...70	110	60	45	1,8	150	3,5	12	10		3	1,1	31
ТС122-25-3	25	85	300	180	2,5...25	50	125	70	45	1,85	150	3,5	12	4		3,5	1	16
2ТС122-25-4	25	85	400	180	6,3...25	50	125			1,85	150	3,5				3,5	1	16
ТС2-25-4	25	70	400	150	5...40	40...70	110	60	45	1,8	150	3,5	12	10		3	1,1	31
ТС122-25-4	25	85	400	180	2,5...25	50	125	70	45	1,85	150	3,5	12	4		3,5	1	16
2ТС122-25-5	25	85	500	180	6,3...25	50	125			1,85	150	3,5				3,5	1	16
ТС2-25-5	25	70	500	150	5...40	40...70	110	60	45	1,8	150	3,5	12	10		3	1,1	31
ТС122-25-5	25	85	500	180	2,5...25	50	125	70	45	1,85	150	3,5	12	4		3,5	1	16
2ТС122-25-6	25	85	600	180	6,3...25	50	125			1,85	150	3,5				3,5	1	16
ТС2-25-6	25	70	600	150	5...40	40...70	110	60	45	1,8	150	3,5	12	10		3	1,1	31
ТС122-25-6	25	85	600	180	2,5...25	50	125	70	45	1,85	150	3,5	12	4		3,5	1	16
2ТС122-25-7	25	85	700	180	6,3...25	50	125			1,85	150	3,5				3,5	1	16
ТС2-25-7	25	70	700	150	5...40	40...70	110	60	45	1,8	150	3,5	12	10		3	1,1	31
ТС122-25-7	25	85	700	180	2,5...25	50	125	70	45	1,85	150	3,5	12	4		3,5	1	16
2ТС122-25-8	25	85	800	180	6,3...25	50	125			1,85	150	3,5				3,5	1	16
ТС2-25-8	25	70	800	150	5...40	40...70	110	60	45	1,8	150	3,5	12	10		3	1,1	31
ТС122-25-8	25	85	800	180	2,5...25	50	125	70	45	1,85	150	3,5	12	4		3,5	1	16
2ТС122-25-9	25	85	900	180	6,3...25	50	125			1,85	150	3,5				3,5	1	16
ТС2-25-9	25	70	900	150	5...40	40...70	110	60	45	1,8	150	3,5	12	10		3	1,1	31
ТС122-25-9	25	85	900	180	2,5...25	50	125	70	45	1,85	150	3,5	12	4		3,5	1	16
2ТС122-25-10	25	85	1000	180	6,3...25	50	125			1,85	150	3,5				3,5	1	16
ТС2-25-10	25	70	1000	150	5...40	40...70	110	60	45	1,8	150	3,5	12	10		3	1,1	31
ТС122-25-10	25	85	1000	180	2,5...25	50	125	70	45	1,85	150	3,5	12	4		3,5	1	16
2ТС122-25-11	25	85	1100	180	6,3...25	50	125			1,85	150	3,5				3,5	1	16
ТС2-25-11	25	70	1100	150	5...40	40...70	110	60	45	1,8	150	3,5	12	10		3	1,1	31
ТС122-25-11	25	85	1100	180	2,5...25	50	125	70	45	1,85	150	3,5	12	4		3,5	1	16
2ТС122-25-12	25	85	1200	180	6,3...25	50	125			1,85	150	3,5				3,5	1	16
ТС122-25-12	25	85	1200	180	2,5...25	50	125	70	45	1,85	150	3,5	12	4		3,5	1	16
ТС2-40-1	40	70	100	300	5...40	40...70	110	80	60	1,8	150	3,5	20	10		4	0,68	32
ТС131-40-1	40	85	100	300	2,5...25	63	125	120	60	1,85	200	4	12	4		5	0,65	18
ТС132-40-1	40	85	100	300	2,5...25	63	125	120	60	1,85	200	4	12	4		5	0,65	14
ТС2-40-2	40	70	200	300	5...40	40...70	110	80	60	1,8	150	3,5	20	10		4	0,68	32
ТС131-40-2	40	85	200	300	2,5...25	63	125	120	60	1,85	200	4	12	4		5	0,65	18
ТС132-40-2	40	85	200	300	2,5...25	63	125	120	60	1,85	200	4	12	4		5	0,65	14

Тип прибора	Предельные значения параметров режима при $T_{п\ max}$						
	$I_{ос,д\ max}$, А	$T_к$, °С	$U_{зс,п}$, В	$I_{ос,удр}$, А при $t_и$ = 10 мс, $U_{обр}$ = 0	$(dU_{зс}/dt)_{ком}$, В/мкс	$(di_{ос}/dt)_{кр}$, А/мкс	$T_{п\ max}$, °С
ТС2-40-3	40	70	300	300	5...40	40...70	110
ТС131-40-3	40	85	300	300	2,5...25	63	125
ТС132-40-3	40	85	300	300	2,5...25	63	125
ТС2-40-4	40	70	400	300	5...40	40...70	110
ТС131-40-4	40	85	400	300	2,5...25	63	125
ТС132-40-4	40	85	400	300	2,5...25	63	125
ТС2-40-5	40	70	500	300	5...40	40...70	110
ТС131-40-5	40	85	500	300	2,5...25	63	125
ТС132-40-5	40	85	500	300	2,5...25	63	125
ТС2-40-6	40	70	600	300	5...40	40...70	110
ТС131-40-6	40	85	600	300	2,5...25	63	125
ТС132-40-6	40	85	600	300	2,5...25	63	125
ТС2-40-7	40	70	700	300	5...40	40...70	110
ТС131-40-7	40	85	700	300	2,5...25	63	125
ТС132-40-7	40	85	700	300	2,5...25	63	125
ТС2-40-8	40	70	800	300	5...40	40...70	110
ТС131-40-8	40	85	800	300	2,5...25	63	125
ТС132-40-8	40	85	800	300	2,5...25	63	125
ТС2-40-9	40	70	900	300	5...40	40...70	110
ТС131-40-9	40	85	900	300	2,5...25	63	125
ТС132-40-9	40	85	900	300	2,5...25	63	125
ТС2-40-10	40	70	1000	300	5...40	40...70	110
ТС131-40-10	40	85	1000	300	2,5...25	63	125
ТС132-40-10	40	85	1000	300	2,5...25	63	125
ТС2-40-11	40	70	1100	300	5...40	40...70	110
ТС131-40-11	40	85	1100	300	2,5...25	63	125
ТС132-40-11	40	85	1100	300	2,5...25	63	125
ТС131-40-12	40	85	1200	300	2,5...25	63	125
ТС132-40-12	40	85	1200	300	2,5...25	63	125
2ТС132-50-1	50	85	100	350	6,3...25	63	125
ТС2-50-1	50	70	100	350	5...40	40...70	110
ТС131-50-1	50	85	100	350	2,5...25	63	125
ТС132-50-1	50	85	100	350	2,5...25	63	125
2ТС132-50-2	50	85	200	350	6,3...25	63	125

Продолжение табл. 9

Электрические и временные параметры										
при $T_п$ = 25°С							при $T_{п\ max}$			
$I_{вкл}$, мА	$I_{уд}$, мА	$U_{ос,и}$ ($U_{ос}$), В, при $I_{ос,и}$ ($I_{ос}$) = $\sqrt{2}I_{ос,д\ max}$	$I_{у,от}$, мА	$U_{у,от}$, В	$t_{вкл}$, мкс	$t_{зд}$, мкс	$t_{выкл}$, мкс	$I_{зс,п}$ ($I_{зс}$), мА	$R_{Тп-к}$, °С/Вт	Чертеж приложения
80	60	1,8	150	3,5	20	10		4	0,68	32
120	60	1,85	200	4	12	4		5	0,65	18
120	60	1,85	200	4	12	4		5	0,65	14
80	60	1,8	150	3,5	20	10		4	0,68	32
120	60	1,85	200	4	12	4		5	0,65	18
120	60	1,85	200	4	12	4		5	0,65	14
80	60	1,8	150	3,5	20	10		4	0,68	32
120	60	1,85	200	4	12	4		5	0,65	18
120	60	1,85	200	4	12	4		5	0,65	14
80	60	1,8	150	3,5	20	10		4	0,68	32
120	60	1,85	200	4	12	4		5	0,65	18
120	60	1,85	200	4	12	4		5	0,65	14
80	60	1,8	150	3,5	20	10		4	0,68	32
120	60	1,85	200	4	12	4		5	0,65	18
120	60	1,85	200	4	12	4		5	0,65	14
80	60	1,8	150	3,5	20	10		4	0,68	32
120	60	1,85	200	4	12	4		5	0,65	18
120	60	1,85	200	4	12	4		5	0,65	14
80	60	1,8	150	3,5	20	10		4	0,68	32
120	60	1,85	200	4	12	4		5	0,65	18
120	60	1,85	200	4	12	4		5	0,65	14
80	60	1,8	150	3,5	20	10		4	0,68	32
120	60	1,85	200	4	12	4		5	0,65	18
120	60	1,85	200	4	12	4		5	0,65	14
80	60	1,8	150	3,5	20	10		4	0,68	32
120	60	1,85	200	4	12	4		5	0,65	18
120	60	1,85	200	4	12	4		5	0,65	14
120	60	1,85	200	4	12	4		5	0,65	18
120	60	1,85	200	4	12	4		5	0,65	14
		1,8	200	4	12			5	0,52	14
80	60	1,8	150	3,5	20	10		4	0,55	32
120	60	1,85	200	4	12	4		5	0,52	18
120	60	1,85	200	4	12	4		5	0,52	14
		1,8	200	4				5	0,52	14

Продолжение табл. 9

Тип прибора	Предельные значения параметров режима при $T_{п\,max}$							Электрические и временные параметры при $T_п = 25°C$								Электрические и временные параметры при $T_{п\,max}$		$R_{Тп-к}$, °C/Вт	Чертеж приложения
	$I_{ос,д\,max}$, А	$T_к$, °C	$U_{зс,п}$, В	$I_{ос,удр}$, А при $t_и = 10$ мс, $U_{обр} = 0$	$(dU_{зс}/dt)_{ком}$, В/мкс	$(di_{ос}/dt)_{кр}$, А/мкс	$T_{п\,max}$, °C	$I_{вкл}$, мА	$I_{уд}$, мА	$U_{ос,и}$ ($U_{ос}$), В при $I_{ос,и}(I_{ос}) = \sqrt{2}I_{ос,д\,max}$	$I_{у,от}$, мА	$U_{у,от}$, В	$t_{вкл}$, мкс	$t_{зд}$, мкс	$t_{выкл}$, мкс	$I_{зс,п}$ ($I_{зс}$), мА			
ТС2-50-2	50	70	200	350	5...40	40...70	110	80	60	1,8	150	3,5	20	10		4	0,55	32
ТС131-50-2	50	85	200	350	2,5...25	63	125	120	60	1,85	200	4	12	4		5	0,52	18
ТС132-50-2	50	85	200	350	2,5...25	63	125	120	60	1,85	200	4	12	4		5	0,52	14
2ТС132-50-3	50	85	300	350	6,3...25	63	125			1,8	200	4				5	0,52	14
ТС2-50-3	50	70	300	350	5...40	40...70	110	80	60	1,8	150	3,5	20	10		4	0,55	32
ТС131-50-3	50	85	300	350	2,5...25	63	125	120	60	1,85	200	4	12	4		5	0,52	18
ТС132-50-3	50	85	300	350	2,5...25	63	125	120	60	1,85	200	4	12	4		5	0,52	14
2ТС132-50-4	50	85	400	350	6,3...25	63	125			1,8	200	4				5	0,52	14
ТС2-50-4	50	70	400	350	5...40	40...70	110	80	60	1,8	150	3,5	20	10		4	0,55	32
ТС131-50-4	50	85	400	350	2,5...25	63	125	120	60	1,85	200	4	12	4		5	0,52	18
ТС132-50-4	50	85	400	350	2,5...25	63	125	120	60	1,85	200	4	12	4		5	0,52	14
2ТС132-50-5	50	85	500	350	6,3...25	63	125			1,8	200	4				5	0,52	14
ТС2-50-5	50	70	500	350	5...40	40...70	110	80	60	1,8	150	3,5	20	10		4	0,55	32
ТС131-50-5	50	85	500	350	2,5...25	63	125	120	60	1,85	200	4	12	4		5	0,52	18
ТС132-50-5	50	85	500	350	2,5...25	63	125	120	60	1,85	200	4	12	4		5	0,52	14
2ТС132-50-6	50	85	600	350	6,3...25	63	125			1,8	200	4				5	0,52	14
ТС2-50-6	50	70	600	350	5...40	40...70	110	80	60	1,8	150	3,5	20	10		4	0,55	32
ТС131-50-6	50	85	600	350	2,5...25	63	125	120	60	1,85	200	4	12	4		5	0,52	18
ТС132-50-6	50	85	600	350	2,5...25	63	125	120	60	1,85	200	4	12	4		5	0,52	14
2ТС132-50-7	50	85	700	350	6,3...25	63	125			1,8	200	4				5	0,52	14
ТС2-50-7	50	70	700	350	5...40	40...70	110	80	60	1,8	150	3,5	20	10		4	0,55	32
ТС131-50-7	50	85	700	350	2,5...25	63	125	120	60	1,85	200	4	12	4		5	0,52	18
ТС132-50-7	50	85	700	350	2,5...25	63	125	120	60	1,85	200	4	12	4		5	0,52	14
2ТС132-50-8	50	85	800	350	6,3...25	63	125			1,8	200	4				5	0,52	14
ТС2-50-8	50	70	800	350	5...40	40...70	110	80	60	1,8	150	3,5	20	10		4	0,55	32
ТС131-50-8	50	85	800	350	2,5...25	63	125	120	60	1,85	200	4	12	4		5	0,52	18
ТС132-50-8	50	85	800	350	2,5...25	63	125	120	60	1,85	200	4	12	4		5	0,52	14
2ТС132-50-9	50	85	900	350	6,3...25	63	125			1,8	200	4				5	0,52	14
ТС2-50-9	50	70	900	350	5...40	40...70	110	80	60	1,8	150	3,5	20	10		4	0,55	32
ТС131-50-9	50	85	900	350	2,2...25	63	125	120	60	1,85	200	4	12	4		5	0,52	18
ТС132-50-9	50	85	900	350	2,5...25	63	125	120	60	1,85	200	4	12	4		5	0,52	14
2ТС132-50-10	50	85	1000	350	6,3...25	63	125			1,8	200	4				5	0,52	14
ТС2-50-10	50	70	1000	350	5...40	40...70	110	80	60	1,8	150	3,5	20	10		4	0,55	32
ТС131-50-10	50	85	1000	350	2,5...25	63	125	120	60	1,85	200	4	12	4		5	0,52	18

Продолжение табл. 9

Тип прибора	Предельные значения параметров режима при $T_{п\ max}$							Электрические и временные параметры при $T_п = 25°C$									Электрические и временные параметры при $T_{п\ max}$		$R_{Tп-к}$, °C/Вт	Чертеж приложения
	$I_{ос,д\ max}$, А	$T_к$, °C	$U_{зс,п}$, В	$I_{ос,удр}$, А при $t_и = 10$ мс, $U_{обр} = 0$	$(dU_{зс}/dt)_{ком}$, В/мкс	$(di_{ос}/dt)_{кр}$, А/мкс	$T_{п\ max}$, °C	$I_{вкл}$, мА	$I_{уд}$, мА	$U_{ос,и}(U_{ос})$, В при $I_{ос,и}(I_{ос}) = \sqrt{2}I_{ос,д\ max}$	$I_{у,от}$, мА	$U_{у,от}$, В	$t_{вкл}$, мкс	$t_{зд}$, мкс	$t_{выкл}$, мкс	$I_{зс,п}(I_{зс})$, мА			
ТС132-50-10	50	85	1000	350	2,5...25	63	125	120	60	1,85	200	4	12	4		5	0,52	14
2ТС132-50-11	50	85	1100	350	6,3...25	63	125			1,8	200	4				5	0,52	14
ТС2-50-11	50	70	1100	350	5...40	40...70	110	80	60	1,8	150	3,5	20	10		4	0,55	32
ТС131-50-11	50	85	1100	350	2,5...25	63	125	120	60	1,85	200	4	12	4		5	0,52	18
ТС132-50-11	50	85	1100	350	2,5...25	63	125	120	60	1,85	200	4	12	4		5	0,52	14
2ТС132-50-12	50	85	1200	350	6,3...25	63	125			1,8	200	4				5	0,52	14
ТС131-50-12	50	85	1200	350	2,5...25	63	125	120	60	1,85	200	4	12	4		5	0,52	18
ТС132-50-12	50	85	1200	350	2,5...25	63	125	120	60	1,85	200	4	12	4		5	0,52	14
ТС2-63-1	63	70	100	350	5...40	40...70	110	80	60	1,8	150	3,5	20	10		6	0,44	32
ТС141-63-1	63	85	100	500	2,5...25	63	125	120	60	1,8	200	4,5	12	4		7	0,44	19
ТС142-63-1	63	85	100	500	2,5...25	63	125	120	60	1,8	200	4,5	12	4		7	0,44	17
ТС2-63-2	63	70	200	350	5...40	40...70	110	80	60	1,8	150	3,5	20	10		6	0,44	32
ТС141-63-2	63	85	200	500	2,5...25	63	125	120	60	1,8	200	4,5	12	4		7	0,44	19
ТС142-63-2	63	85	200	500	2,5...25	63	125	120	60	1,8	200	4,5	12	4		7	0,44	17
ТС2-63-3	63	70	300	350	5...40	40...70	110	80	60	1,8	150	3,5	20	10		6	0,44	32
ТС141-63-3	63	85	300	500	2,5...25	63	125	120	60	1,8	200	4,5	12	4		7	0,44	19
ТС142-63-3	63	85	300	500	2,5...25	63	125	120	60	1,8	200	4,5	12	4		7	0,44	17
ТС2-63-4	63	70	400	350	5...40	40...70	110	80	60	1,8	150	3,5	20	10		6	0,44	32
ТС141-63-4	63	85	400	500	2,5...25	63	125	120	60	1,8	200	4,5	12	4		7	0,44	19
ТС142-63-4	63	85	400	500	2,5...25	63	125	120	60	1,8	200	4,5	12	4		7	0,44	17
ТС2-63-5	63	70	500	350	5...40	40...70	110	80	60	1,8	150	3,5	20	10		6	0,44	32
ТС141-63-5	63	85	500	500	2,5...25	63	125	120	60	1,8	200	4,5	12	4		7	0,44	19
ТС142-63-5	63	85	500	500	2,5...25	63	125	120	60	1,8	200	4,5	12	4		7	0,44	17
ТС2-63-6	63	70	600	350	5...40	40...70	110	80	60	1,8	150	3,5	20	10		6	0,44	32
ТС141-63-6	63	85	600	500	2,5...25	63	125	120	60	1,8	200	4,5	12	4		7	0,44	19
ТС142-63-6	63	85	600	500	2,5...25	63	125	120	60	1,8	200	4,5	12	4		7	0,44	17
ТС2-63-7	63	70	700	350	5...40	40...70	110	80	60	1,8	150	3,5	20	10		6	0,44	32
ТС141-63-7	63	85	700	500	2,5...25	63	125	120	60	1,8	200	4,5	12	4		7	0,44	19
ТС142-63-7	63	85	700	500	2,5...25	63	125	120	60	1,8	200	4,5	12	4		7	0,44	17
ТС2-63-8	63	70	800	350	5...40	40...70	110	80	60	1,8	150	3,5	20	10		6	0,44	32
ТС141-63-8	63	85	800	500	2,5...25	63	125	120	60	1,8	200	4,5	12	4		7	0,44	19
ТС142-63-8	63	85	800	500	2,5...25	63	125	120	60	1,8	200	4,5	12	4		7	0,44	17
ТС2-63-9	63	70	900	350	5...40	40...70	110	80	60	1,8	150	3,5	20	10		6	0,44	32
ТС141-63-9	63	85	900	500	2,5...25	63	125	120	60	1,8	200	4,5	12	4		7	0,44	19
ТС142-63-9	63	85	900	500	2,5...25	63	125	120	60	1,8	200	4,5	12	4		7	0,44	17

Продолжение табл. 9

Тип прибора	Предельные значения параметров режима при $T_{п\ max}$							Электрические и временные параметры												Чертеж приложения
								при $T_п = 25°C$							при $T_{п\ max}$					
	$I_{ос,д\ max}$, А	$T_к$, °C	$U_{зс,п}$, В	$I_{ос,удр}$, А при $t_и$ = 10 мс, $U_{обр}$ = 0	$(dU_{зс}/dt)_{ком}$, В/мкс	$(di_{ос}/dt)_{кр}$, А/мкс	$T_{п\ max}$, °C	$I_{вкл}$, мА	$I_{уд}$, мА	$U_{ос,и}$ ($U_{ос}$), В при $I_{ос,и}(I_{ос}) = \sqrt{2}I_{ос,д\ max}$	$I_{у,от}$, мА	$U_{у,от}$, В	$t_{вкл}$, мкс	$t_{зд}$, мкс	$t_{выкл}$, мкс	$I_{зс,п}$ ($I_{зс}$), мА	$R_{Тп-к}$, °C/Вт	
ТС2-63-10	63	70	1000	350	5...40	40...70	110	80	60	1,8	150	3,5	20	10		6	0,44	32
ТС141-63-10	63	85	1000	500	2,5...25	63	125	120	60	1,8	200	4,5	12	4		7	0,44	19
ТС142-63-10	63	85	1000	500	2,5...25	63	125	120	60	1,8	200	4,5	12	4		7	0,44	17
ТС2-63-11	63	70	1100	350	5...40	40...70	110	80	60	1,8	150	3,5	20	10		6	0,44	32
ТС141-63-11	63	85	1100	500	2,5...25	63	125	120	60	1,8	200	4,5	12	4		7	0,44	19
ТС142-63-11	63	85	1100	500	2,5...25	63	125	120	60	1,8	200	4,5	12	4		7	0,44	17
ТС141-63-12	63	85	1200	500	2,5...25	63	125	120	60	1,8	200	4,5	12	4		7	0,44	19
ТС142-63-12	63	85	1200	500	2,5...25	63	125	120	60	1,8	200	4,5	12	4		7	0,44	17
2ТС142-80-1	80	85	100	550	6,3...25	63	125			1,8	200	4,5				7	0,34	17
ТС2-80-1	80	70	100	450	5...40	40...70	110	80	60	1,8	150	3,5	20	10		6	0,36	32
ТС80-1	80	70	100	1700	5...50	5...70	110	250	200	(2,3)	400	5	20	10	70...250	20	0,25	67
ТС141-80-1	80	85	100	550	2,5...25	63	125	120	60	1,8	200	4,5	12	4		7	0,34	19
ТС142-80-1	80	85	100	550	2,5...25	63	125	120	60	1,8	200	4,5	12	4		7	0,34	17
2ТС142-80-2	80	85	200	550	6,3...25	63	125			1,8	200	4,5				7	0,34	17
ТС2-80-2	80	70	200	450	5...40	40...70	110	80	60	1,8	150	3,5	20	10		6	0,36	32
ТС80-2	80	70	200	1700	5...50	5...70	110	250	200	(2,3)	400	5	20	10	70...250	20	0,25	67
ТС141-80-2	80	85	200	550	2,5...25	63	125	120	60	1,8	200	4,5	12	4		7	0,34	19
ТС142-80-2	80	85	200	550	2,5...25	63	125	120	60	1,8	200	4,5	12	4		7	0,34	17
2ТС142-80-3	80	85	300	550	6,3...25	63	125			1,8	200	4,5				7	0,34	17
ТС2-80-3	80	70	300	450	5...40	40...70	110	80	60	1,8	150	3,5	20	10		6	0,36	32
ТС80-3	80	70	300	1700	5...50	5...70	110	250	200	(2,3)	400	5	20	10	70...250	20	0,25	67
ТС141-80-3	80	85	300	550	2,5...25	63	125	120	60	1,8	200	4,5	12	4		7	0,34	19
ТС142-80-3	80	85	300	550	2,5...25	63	125	120	60	1,8	200	4,5	12	4		7	0,34	17
2ТС142-80-4	80	85	400	550	6,3...25	63	125			1,8	200	4,5				7	0,34	17
ТС2-80-4	80	70	400	450	5...40	40...70	110	80	60	1,8	150	3,5	20	10		6	0,36	32
ТС80-4	80	70	400	1700	5...50	5...70	110	250	200	(2,3)	400	5	20	10	70...250	20	0,25	67
ТС141-80-4	80	85	400	550	2,5...25	63	125	120	60	1,8	200	4,5	12	4		7	0,34	19
ТС142-80-4	80	85	400	550	2,5...25	63	125	120	60	1,8	200	4,5	12	4		7	0,34	17
2ТС142-80-5	80	85	500	550	6,3...25	63	125			1,8	200	4,5				7	0,34	17
ТС2-80-5	80	70	500	450	5...40	40...70	110	80	60	1,8	150	3,5	20	10		6	0,36	32
ТС80-5	80	70	500	1700	5...50	5...70	110	250	200	(2,3)	400	5	20	10	70...250	20	0,25	67
ТС141-80-5	80	85	500	550	2,5...25	63	125	120	60	1,8	200	4,5	12	4		7	0,34	19
ТС142-80-5	80	85	500	550	2,5...25	63	125	120	60	1,8	200	4,5	12	4		7	0,34	17
2ТС142-80-6	80	85	600	550	6,3...25	63	125			1,8	200	4,5				7	0,34	17
ТС2-80-6	80	70	600	450	5...40	40...70	110	80	60	1,8	150	3,5	20	10		6	0,36	32

Продолжение табл. 9

Тип прибора	Предельные значения параметров режима при $T_{п\,max}$							Электрические и временные параметры при $T_п = 25°C$								Электрические и временные параметры при $T_{п\,max}$		$R_{Tп\text{-}к}$, °C/Вт	Чертеж приложения
	$I_{ос,д\,max}$, А	$T_к$, °C	$U_{зс,п}$, В	$I_{ос,удр}$, А при $t_и = 10$ мс, $U_{обр} = 0$	$(dU_{зс}/dt)_{ком}$, В/мкс	$(di_{ос}/dt)_{кр}$, А/мкс	$T_{п\,max}$, °C	$I_{вкл}$, мА	$I_{уд}$, мА	$U_{ос,и}$ ($U_{ос}$), В при $I_{ос,и}(I_{ос}) = \sqrt{2}I_{ос,д\,max}$	$I_{у,от}$, мА	$U_{у,от}$, В	$t_{вкл}$, мкс	$t_{зд}$, мкс	$t_{выкл}$, мкс	$I_{зс,п}$ ($I_{зс}$), мА		
ТС80-6	80	70	600	1700	5...50	5...70	110	250	200	(2,3)	400	5	20	10	70...250	20	0,25	67
ТС141-80-6	80	85	600	550	2,5...25	63	125	120	60	1,8	200	4,5	12	4		7	0,34	19
ТС142-80-6	80	85	600	550	2,5...25	63	125	120	60	1,8	200	4,5	12	4		7	0,34	17
2ТС142-80-7	80	85	700	550	6,3...25	63	125			1,8	200	4,5				7	0,34	17
ТС2-80-7	80	70	700	450	5...40	40...70	110	80	60	1,8	150	3,5	20	10		6	0,36	32
ТС80-7	80	70	700	1700	5...50	5...70	110	250	200	(2,3)	400	5	20	10	70...250	20	0,25	67
ТС141-80-7	80	85	700	550	2,5...25	63	125	120	60	1,8	200	4,5	12	4		7	0,34	19
ТС142-80-7	80	85	700	550	2,5...25	63	125	120	60	1,8	200	4,5	12	4		7	0,34	17
2ТС142-80-8	80	85	800	550	6,3...25	63	125			1,8	200	4,5				7	0,34	17
ТС2-80-8	80	70	800	450	5...40	40...70	110	80	60	1,8	150	3,5	20	10		6	0,36	32
ТС80-8	80	70	800	1700	5...50	5...70	110	250	200	(2,3)	400	5	20	10	70...250	20	0,25	67
ТС141-80-8	80	85	800	550	2,5...25	63	125	120	60	1,8	200	4,5	12	4		7	0,34	19
ТС142-80-8	80	85	800	550	2,5...25	63	125	120	60	1,8	200	4,5	12	4		7	0,34	17
2ТС142-80-9	80	85	900	550	6,3...25	63	125			1,8	200	4,5				7	0,34	17
ТС2-80-9	80	70	900	450	5...40	40...70	110	80	60	1,8	150	3,5	20	10		6	0,36	32
ТС80-9	80	70	900	1700	5...50	5...70	110	250	200	(2,3)	400	5	20	10	70...250	20	0,25	67
ТС141-80-9	80	85	900	550	2,5...25	63	125	120	60	1,8	200	4,5	12	4		7	0,34	19
ТС142-80-9	80	85	900	550	2,5...25	63	125	120	60	1,8	200	4,5	12	4		7	0,34	17
2ТС142-80-10	80	85	1000	550	6,3...25	63	125			1,8	200	4,5				7	0,34	17
ТС2-80-10	80	70	1000	450	5...40	40...70	110	80	60	1,8	150	3,5	20	10		6	0,36	32
ТС80-10	80	70	1000	1700	5...50	5...70	110	250	200	(2,3)	400	5	20	10	70...250	20	0,25	67
ТС141-80-10	80	85	1000	550	2,5...25	63	125	120	60	1,8	200	4,5	12	4		7	0,34	19
ТС142-80-10	80	85	1000	550	2,5...25	63	125	120	60	1,8	200	4,5	12	4		7	0,34	17
2ТС142-80-11	80	85	1100	550	6,3...25	63	125			1,8	200	4,5				7	0,34	17
ТС2-80-11	80	70	1100	450	5...40	40...70	110	80	60	1,8	150	3,5	20	10		6	0,36	32
ТС80-11	80	70	1100	1700	5...50	5...70	110	250	200	(2,3)	400	5	20	10	70...250	20	0,25	67
ТС141-80-11	80	85	1100	550	2,5...25	63	125	120	60	1,8	200	4,5	12	4		7	0,34	19
ТС142-80-11	80	85	1100	550	2,5...25	63	125	120	60	1,8	200	4,5	12	4		7	0,34	17
2ТС142-80-12	80	85	1200	550	6,3...25	63	125			1,8	200	4,5				7	0,34	17
ТС80-12	80	70	1200	1700	5...50	5...70	110	250	200	(2,3)	400	5	20	10	70...250	20	0,25	67
ТС141-80-12	80	85	1200	550	2,5...25	63	125	120	60	1,8	200	4,5	12	4		7	0,34	19
ТС142-80-12	80	85	1200	550	2,5...25	63	125	120	60	1,8	200	4,5	12	4		7	0,34	17
ТС125-1	125	70	100	2000	5...50	5...70	110	250	200	(1,46)	400	5	20	10	70...250	20	0,25	67
ТС125-2	125	70	200	2000	5...50	5...70	110	250	200	(1,46)	400	5	20	10	70...250	20	0,25	67
ТС125-3	125	70	300	2000	5...50	5...70	110	250	200	(1,46)	400	5	20	10	70...250	20	0,25	67

Продолжение табл. 9

Тип прибора	Предельные значения параметров режима при $T_{п\ max}$							Электрические и временные параметры при $T_п = 25°C$									Электрические и временные параметры при $T_{п\ max}$		$R_{Тп-к}$, °C/Вт	Чертеж приложения
	$I_{ос,д\ max}$, А	$T_к$, °C	$U_{зс,п}$, В	$I_{ос,удр}$, А при $t_и$ = 10 мс, $U_{обр}$ = 0	$(dU_{зс}/dt)_{ком}$, В/мкс	$(di_{ос}/dt)_{кр}$, А/мкс	$T_{п\ max}$, °C	$I_{вкл}$, мА	$I_{уд}$, мА	$U_{ос,и}$ ($U_{ос}$), В при $I_{ос,и}(I_{ос}) = \sqrt{2}I_{ос,д\ max}$	$I_{у,от}$, мА	$U_{у,от}$, В	$t_{вкл}$, мкс	$t_{зд}$, мкс	$t_{выкл}$, мкс	$I_{зс,п}$ ($I_{зс}$), мА			
TC125-4	125	70	400	2000	5...50	5...70	110	250	200	(1,46)	400	5	20	10	70...250	20	0,25	67
TC125-5	125	70	500	2000	5...50	5...70	110	250	200	(1,46)	400	5	20	10	70...250	20	0,25	67
TC125-6	125	70	600	2000	5...50	5...70	110	250	200	(1,46)	400	5	20	10	70...250	20	0,25	67
TC125-7	125	70	700	2000	5...50	5...70	110	250	200	(1,46)	400	5	20	10	70...250	20	0,25	67
TC125-8	125	70	800	2000	5...50	5...70	110	250	200	(1,46)	400	5	20	10	70...250	20	0,25	67
TC125-9	125	70	900	2000	5...50	5...70	110	250	200	(1,46)	400	5	20	10	70...250	20	0,25	67
TC125-10	125	70	1000	2000	5...50	5...70	110	250	200	(1,46)	400	5	20	10	70...250	20	0,25	67
TC125-11	125	70	1100	2000	5...50	5...70	110	250	200	(1,46)	400	5	20	10	70...250	20	0,25	67
TC125-12	125	70	1200	2000	5...50	5...70	110	250	200	(1,46)	400	5	20	10	70...250	20	0,25	67
TC160-1	160	70	100	2200	5...50	5...70	110	250	200	(1,45)	400	5	20	10	70...250	20	0,2	67
2TC161-160-2	160	85	200	2100	5...50	6,3	125	500	15	1,75	400	5	20	10		15	0,2	37
TC160-2	160	70	200	2200	5...50	5...70	110	250	200	(1,45)	400	5	20	10	70...250	20	0,2	67
TC161-160-2	160	85	200	2100	1...50	6,3	125	500	200	1,75	400	5	20	10		15	0,2	37
2TC161-160-3	160	85	300	2100	5...50	6,3	125	500	15	1,75	400	5	20	10		15	0,2	37
TC160-3	160	70	300	2200	5...50	5...70	110	250	200	(1,45)	400	5	20	10	70...250	20	0,2	67
TC161-160-3	160	85	300	2100	1...50	6,3	125	500	200	1,75	400	5	20	10		15	0,2	37
2TC161-160-4	160	85	400	2100	5...50	6,3	125	500	15	1,75	400	5	20	10		15	0,2	37
TC160-4	160	70	400	2200	5...50	5...70	110	250	200	(1,45)	400	5	20	10	70...250	20	0,2	67
TC161-160-4	160	85	400	2100	1...50	6,3	125	500	200	1,75	400	5	20	10		15	0,2	37
2TC161-160-5	160	85	500	2100	5...50	6,3	125	500	15	1,75	400	5	20	10		15	0,2	37
TC160-5	160	70	500	2200	5...50	5...70	110	250	200	(1,45)	400	5	20	10	70...250	20	0,2	67
TC161-160-5	160	85	500	2100	1...50	6,3	125	500	200	1,75	400	5	20	10		15	0,2	37
2TC161-160-6	160	85	600	2100	5...50	6,3	125	500	15	1,75	400	5	20	10		15	0,2	37
TC160-6	160	70	600	2200	5...50	5...70	110	250	200	(1,45)	400	5	20	10	70...250	20	0,2	67
TC161-160-6	160	85	600	2100	1...50	6,3	125	500	200	1,75	400	5	20	10		15	0,2	37
2TC161-160-7	160	85	700	2100	5...50	6,3	125	500	15	1,75	400	5	20	10		15	0,2	37
TC160-7	160	70	700	2200	5...50	5...70	110	250	200	(1,45)	400	5	20	10	70...250	20	0,2	67
TC161-160-7	160	85	700	2100	1...50	6,3	125	500	200	1,75	400	5	20	10		15	0,2	37
2TC161-160-8	160	85	800	2100	5...50	6,3	125	500	15	1,75	400	5	20	10		15	0,2	37
TC160-8	160	70	800	2200	5...50	5...70	110	250	200	(1,45)	400	5	20	10	70...250	20	0,2	67
TC161-160-8	160	85	800	2100	1...50	6,3	125	500	200	1,75	400	5	20	10		15	0,2	37
2TC161-160-9	160	85	900	2100	5...50	6,3	125	500	15	1,75	400	5	20	10		15	0,2	37
TC160-9	160	70	900	2200	5...50	5...70	110	250	200	(1,45)	400	5	20	10	70...250	20	0,2	67
TC161-160-9	160	85	900	2100	1...50	6,3	125	500	200	1,75	400	5	20	10		15	0,2	37
2TC161-160-10	160	85	1000	2100	5...50	6,3	125	500	15	1,75	400	5	20	10		15	0,2	37

Продолжение табл. 9

Тип прибора	Предельные значения параметров режима при $T_{п\ max}$							Электрические и временные параметры при $T_п = 25°C$									Электрические и временные параметры при $T_{п\ max}$		$R_{Тп-к}$, °С/Вт	Чертеж приложения
	$I_{ос,д\ max}$, А	$T_к$, °С	$U_{зс,п}$, В	$I_{ос,удр}$, А при $t_и = 10$ мс, $U_{обр} = 0$	$(dU_{зс}/dt)_{ком}$, В/мкс	$(di_{ос}/dt)_{кр}$, А/мкс	$T_{п\ max}$, °С	$I_{вкл}$, мА	$I_{у,д}$, мА	$U_{ос,и}(U_{ос}) = \sqrt{2}I_{ос,д\ max}$, В при $I_{ос,и}(I_{ос})$	$I_{у,от}$, мА	$U_{у,от}$, В	$t_{вкл}$, мкс	$t_{зд}$, мкс	$t_{выкл}$, мкс	$I_{зс,п}(I_{зс})$, мА			
ТС160-10	160	70	1000	2200	5...50	5...70	110	250	200	(1,45)	400	5	20	10	70...250	20	0,2	67
ТС161-160-10	160	85	1000	2100	1...50	6,3	125	500	200	1,75	400	5	20	10		15	0,2	37
2ТС161-160-11	160	85	1100	2100	5...50	6,3	125	500	15	1,75	400	5	20	10		15	0,2	37
ТС160-11	160	70	1100	2200	5...50	5...70	110	250	200	(1,45)	400	5	20	10	70...250	20	0,2	67
ТС161-160-11	160	85	1100	2100	1...50	6,3	125	500	200	1,75	400	5	20	10		15	0,2	37
2ТС161-160-12	160	85	1200	2100	5...50	6,3	125	500	15	1,75	400	5	20	10		15	0,2	37
ТС160-12	160	70	1200	2200	5...50	5...70	110	250	200	(1,45)	400	5	20	10	70...250	20	0,2	67
ТС161-160-12	160	85	1200	2100	1...50	6,3	125	500	200	1,75	400	5	20	10		15	0,2	37
2ТС161-200-2	200	85	200	2400	5...50	6,3	125	500	15	1,6	400	5	20	10		15	0,2	37
ТС161-200-2	200	85	200	2400	1...50	6,3	125	500	200	1,6	400	5	20	10		15	0,2	37
2ТС161-200-3	200	85	300	2400	5...50	6,3	125	500	15	1,6	400	5	20	10		15	0,2	37
ТС161-200-3	200	85	300	2400	1...50	6,3	125	500	200	1,6	400	5	20	10		15	0,2	37
2ТС161-200-4	200	85	400	2400	5...50	6,3	125	500	15	1,6	400	5	20	10		15	0,2	37
ТС161-200-4	200	85	400	2400	1...50	6,3	125	500	200	1,6	400	5	20	10		15	0,2	37
2ТС161-200-5	200	85	500	2400	5...50	6,3	125	500	15	1,6	400	5	20	10		15	0,2	37
ТС161-200-5	200	85	500	2400	1...50	6,3	125	500	200	1,6	400	5	20	10		15	0,2	37
2ТС161-200-6	200	85	600	2400	5...50	6,3	125	500	15	1,6	400	5	20	10		15	0,2	37
ТС161-200-6	200	85	600	2400	1...50	6,3	125	500	200	1,6	400	5	20	10		15	0,2	37
2ТС161-200-7	200	85	700	2400	5...50	6,3	125	500	15	1,6	400	5	20	10		15	0,2	37
ТС161-200-7	200	85	700	2400	1...50	6,3	125	500	200	1,6	400	5	20	10		15	0,2	37
2ТС161-200-8	200	85	800	2400	5...50	6,3	125	500	15	1,6	400	5	20	10		15	0,2	37
ТС161-200-8	200	85	800	2400	1...50	6,3	125	500	200	1,6	400	5	20	10		15	0,2	37
2ТС161-200-9	200	85	900	2400	5...50	6,3	125	500	15	1,6	400	5	20	10		15	0,2	37
ТС161-200-9	200	85	900	2400	1...50	6,3	125	500	200	1,6	400	5	20	10		15	0,2	37
2ТС161-200-10	200	85	1000	2400	5...50	6,3	125	500	15	1,6	400	5	20	10		15	0,2	37
ТС161-200-10	200	85	1000	2400	1...50	6,3	125	500	200	1,6	400	5	20	10		15	0,2	37
2ТС161-200-11	200	85	1100	2400	5...50	6,3	125	500	15	1,6	400	5	20	10		15	0,2	37
ТС161-200-11	200	85	1100	2400	1...50	6,3	125	500	200	1,6	400	5	20	10		15	0,2	37
2ТС161-200-12	200	85	1200	2400	5...50	6,3	125	500	15	1,6	400	5	20	10		15	0,2	37
ТС161-200-12	200	85	1200	2400	1...50	6,3	125	500	200	1,6	400	5	20	10		15	0,2	37
2ТС171-250-2	250	85	200	3600	5...50	6,3	125	500	15	1,7	400	5	20	10		25	0,15	40
ТС171-250-2	250	85	200	3600	1...50	6,3	125	500	200	1,7	400	5	20	10		25	0,15	40
2ТС171-250-3	250	85	300	3600	5...50	6,3	125	500	15	1,7	400	5	20	10		25	0,15	40
ТС171-250-3	250	85	300	3600	1...50	6,3	125	500	200	1,7	400	5	20	10		25	0,15	40
2ТС171-250-4	250	85	400	3600	5...50	6,3	125	500	15	1,7	400	5	20	10		25	0,15	40

Продолжение табл. 9

Тип прибора	Предельные значения параметров режима при $T_{п\,max}$							Электрические и временные параметры при $T_п = 25°C$								Электрические и временные параметры при $T_{п\,max}$		$R_{Tп\text{-}к}$, °C/Вт	Чертеж приложения
	$I_{ос,д\,max}$, А	$T_к$, °C	$U_{зс,п}$, В	$I_{ос,удр}$, А при $t_и$ = 10 мс, $U_{обр}$ = 0	$(dU_{зс}/dt)_{ком}$, В/мкс	$(di_{ос}/dt)_{кр}$, А/мкс	$T_{п\,max}$, °C	$I_{вкл}$, мА	$I_{уд}$, мА	$U_{ос,и}$ ($U_{ос}$), В при $I_{ос,и}(I_{ос}) = \sqrt{2}I_{ос,д\,max}$	$I_{у,от}$, мА	$U_{у,от}$, В	$t_{вкл}$, мкс	$t_{зд}$, мкс	$t_{выкл}$, мкс	$I_{зс,п}$ ($I_{зс}$), мА		
ТС171-250-4	250	85	400	3600	1...50	6,3	125	500	200	1,7	400	5	20	10		25	0,15	40
2ТС171-250-5	250	85	500	3600	5...50	6,3	125	500	15	1,7	400	5	20	10		25	0,15	40
ТС171-250-5	250	85	500	3600	1...50	6,3	125	500	200	1,7	400	5	20	10		25	0,15	40
2ТС171-250-6	250	85	600	3600	5...50	6,3	125	500	15	1,7	400	5	20	10		25	0,15	40
ТС171-250-6	250	85	600	3600	1...50	6,3	125	500	200	1,7	400	5	20	10		25	0,15	40
2ТС171-250-7	250	85	700	3600	5...50	6,3	125	500	15	1,7	400	5	20	10		25	0,15	40
ТС171-250-7	250	85	700	3600	1...50	6,3	125	500	200	1,7	400	5	20	10		25	0,15	40
2ТС171-250-8	250	85	800	3600	5...50	6,3	125	500	15	1,7	400	5	20	10		25	0,15	40
ТС171-250-8	250	85	800	3600	1...50	6,3	125	500	200	1,7	400	5	20	10		25	0,15	40
2ТС171-250-9	250	85	900	3600	5...50	6,3	125	500	15	1,7	400	5	20	10		25	0,15	40
ТС171-250-9	250	85	900	3600	1...50	6,3	125	500	200	1,7	400	5	20	10		25	0,15	40
2ТС171-250-10	250	85	1000	3600	5...50	6,3	125	500	15	1,7	400	5	20	10		25	0,15	40
ТС171-250-10	250	85	1000	3600	1...50	6,3	125	500	200	1,7	400	5	20	10		25	0,15	40
2ТС171-250-11	250	85	1100	3600	5...50	6,3	125	500	15	1,7	400	5	20	10		25	0,15	40
ТС171-250-11	250	85	1100	3600	1...50	6,3	125	500	200	1,7	400	5	20	10		25	0,15	40
2ТС171-250-12	250	85	1200	3600	5...50	6,3	125	500	15	1,7	400	5	20	10		25	0,15	40
ТС171-250-12	250	85	1200	3600	1...50	6,3	125	500	200	1,7	400	5	20	10		25	0,15	40
2ТС171-320-2	320	85	200	4000	5...50	6,3	125	500	15	1,5	400	5	20	10		25	0,15	40
ТС171-320-2	320	85	200	4000	1...50	6,3	125	500	200	1,5	400	5	20	10		25	0,15	40
2ТС171-320-3	320	85	300	4000	5...50	6,3	125	500	15	1,5	400	5	20	10		25	0,15	40
ТС171-320-3	320	85	300	4000	1...50	6,3	125	500	200	1,5	400	5	20	10		25	0,15	40
2ТС171-320-4	320	85	400	4000	5...50	6,3	125	500	15	1,5	400	5	20	10		25	0,15	40
ТС171-320-4	320	85	400	4000	1...50	6,3	125	500	200	1,5	400	5	20	10		25	0,15	40
2ТС171-320-5	320	85	500	4000	5...50	6,3	125	500	15	1,5	400	5	20	10		25	0,15	40
ТС171-320-5	320	85	500	4000	1...50	6,3	125	500	200	1,5	400	5	20	10		25	0,15	40
2ТС171-320-6	320	85	600	4000	5...50	6,3	125	500	15	1,5	400	5	20	10		25	0,15	40
ТС171-320-6	320	85	600	4000	1...50	6,3	125	500	200	1,5	400	5	20	10		25	0,15	40
2ТС171-320-7	320	85	700	4000	5...50	6,3	125	500	15	1,5	400	5	20	10		25	0,15	40
ТС171-320-7	320	85	700	4000	1...50	6,3	125	500	200	1,5	400	5	20	10		25	0,15	40
2ТС171-320-8	320	85	800	4000	5...50	6,3	125	500	15	1,5	400	5	20	10		25	0,15	40
ТС171-320-8	320	85	800	4000	1...50	6,3	125	500	200	1,5	400	5	20	10		25	0,15	40
2ТС171-320-9	320	85	900	4000	5...50	6,3	125	500	15	1,5	400	5	20	10		25	0,15	40
ТС171-320-9	320	85	900	4000	1...50	6,3	125	500	200	1,5	400	5	20	10		25	0,15	40
2ТС171-320-10	320	85	1000	4000	5...50	6,3	125	500	15	1,5	40	5	20	10		25	0,15	40
ТС171-320-10	320	85	1000	4000	1...50	6,3	125	500	200	1,5	400	5	20	10		25	0,15	40

Окончание табл. 9

Тип прибора	Предельные значения параметров режима при $T_{п\,max}$							Электрические и временные параметры при $T_п$ = 25°С									Электрические и временные параметры при $T_{п\,max}$		$R_{Тп-к}$, °С/Вт	Чертеж приложения
	$I_{ос,д\,max}$, А	$T_к$, °С	$U_{зс,п}$, В	$I_{ос,удр}$, А при $t_и$ = 10 мс, $U_{обр}$ = 0	$(dU_{зс}/dt)_{ком}$, В/мкс	$(di_{ос}/dt)_{кр}$, А/мкс	$T_{п\,max}$, °С	$I_{вкл}$, мА	$I_{уд}$, мА	$U_{ос,и}(U_{ос})$, В при $I_{ос,и}(I_{ос}) = \sqrt{2}I_{ос,д\,max}$	$I_{у,от}$, мА	$U_{у,от}$, В	$t_{вкл}$, мкс	$t_{зд}$, мкс	$t_{выкл}$, мкс	$I_{зс,п}$ ($I_{зс}$), мА			
2ТС171-320-11	320	85	1100	4000	5...50	6,3	125	500	15	1,5	400	5	20	10		25	0,15	40
ТС171-320-11	320	85	1100	4000	1...50	6,3	125	500	200	1,5	400	5	20	10		25	0,15	40
2ТС171-320-12	320	85	1200	4000	5...50	6,3	125	500	15	1,5	400	5	20	10		25	0,15	40
ТС171-320-12	320	85	1200	4000	1...50	6,3	125	500	200	1,5	400	5	20	10		25	0,15	40

Тиристоры-диоды

Таблица 10

Тип прибора	Предельные значения параметров режима при $Тп_{max}$=125°С								Электрические и временные параметры при $T_п$=25° С											Электрические и временные параметры при $T_{п\,max}$		$R_{Тп-к,ос}$, °С/Вт	$R_{Тп-к,пс}$, °С/Вт	Чертеж приложения
	$I_{ос,ср\,max}$, А	$I_{пс,ср\,max}$, А	$T_к$, °С	$U_{зс,п}$, В	при $t_и$=10 мс $I_{ос,удр}$, А	при $t_и$=10 мс $I_{пс,удр}$, А	$(du_{зс}/dt)_{ком}$, В/мкс	$(di_{ос}/dt)_{кр}$, А/мкс	$U_{ос,и}$, В	$I_{ос,и}$, А	$U_{пс,и}$, В	$I_{пс,и}$, А	при $U_{зс}$=12 В $I_{у,от}$, мА	при $U_{зс}$=12 В $U_{у,от}$, В	$t_{выкл}$, мкс	$I_{зс,п}$, мА							
ТДЧ171-125/50-6	125	50	85	600	3000	900	50...200	200	2,2	392	2,2	157	350	5	32...63	30	0,32	0,125	54
ТДЧ171-125/50-7	125	50	85	700	3000	900	50...200	200	2,2	392	2,2	157	350	5	32...63	30	0,32	0,125	54
ТДЧ171-125/50-8	125	50	85	800	3000	900	50...200	200	2,2	392	2,2	157	350	5	32...63	30	0,32	0,125	54
ТДЧ171-125/50-9	125	50	85	900	3000	900	50...200	200	2,2	392	2,2	157	350	5	32...63	30	0,32	0,125	54
ТДЧ171-125/50-10	125	50	85	1000	3000	900	50...200	200	2,2	392	2,2	157	350	5	32...63	30	0,32	0,125	54
ТДЧ171-125/50-11	125	50	85	1100	3000	900	50...200	200	2,2	392	2,2	157	350	5	32...63	30	0,32	0,125	54
ТДЧ171-125/50-12	125	50	85	1200	3000	900	50...200	200	2,2	392	2,2	157	350	5	32...63	30	0,32	0,125	54
ТДЧ171-125/50-13	125	50	85	1300	3000	900	50...200	200	2,2	392	2,2	157	350	5	32...63	30	0,32	0,125	54
ТДЧ171-125/50-14	125	50	85	1400	3000	900	50...200	200	2,2	392	2,2	157	350	5	32...63	30	0,32	0,125	54
ТДЧ171-125/50-15	125	50	85	1500	3000	900	50...200	200	2,2	392	2,2	157	350	5	32...63	30	0,32	0,125	54

Окончание табл. 10

Тип прибора	Предельные значения параметров режима при $T_{п\,max}$=125°C								Электрические и временные параметры											
					при $t_и$=10 мс				при $T_п$=25° C						при $T_{п\,max}$					
													при $U_{эс}$=12 В							
	$I_{ос,ср\,max}$, А	$I_{пс,ср,max}$, А	$T_к$, °C	$U_{эс,п}$, В	$I_{ос,удр}$, А	$I_{пс,удр}$, А	$(du_{эс}/dt)_{ком}$, В/мкс	$(di_{ос}/dt)_{кр}$, А/мкс	$U_{ос,и}$, В	$I_{ос,и}$, А	$U_{пс,и}$, В	$I_{пс,и}$, А	$I_{у,от}$, мА	$U_{у,от}$, В	$t_{выкл}$, мкс	$I_{эс,п}$, мА	$R_{Тп-к,ос}$, °C/Вт	$R_{Тп-к,пс}$, °C/Вт	Чертеж приложения
ТДЧ171-125/50-16	125	50	85	1600	3000	900	50...200	200	2,2	392	2,2	157	350	5	32...63	30	0,32	0,125	54
ТДЧ171-160/63-6	160	63	85	600	3500	1000	50...200	200	2,2	502	2,2	198	350	5	32...63	30	0,32	0,125	54
ТДЧ171-160/63-7	160	63	85	700	3500	1000	50...200	200	2,2	502	2,2	198	350	5	32...63	30	0,32	0,125	54
ТДЧ171-160/63-8	160	63	85	800	3500	1000	50...200	200	2,2	502	2,2	198	350	5	32...63	30	0,32	0,125	54
ТДЧ171-160/63-9	160	63	85	900	3500	1000	50...200	200	2,2	502	2,2	198	350	5	32...63	30	0,32	0,125	54
ТДЧ171-160/63-10	160	63	85	1000	3500	1000	50...200	200	2,2	502	2,2	198	350	5	32...63	30	0,32	0,125	54
ТДЧ171-160/63-11	160	63	85	1100	3500	1000	50...200	200	2,2	502	2,2	198	350	5	32...63	30	0,32	0,125	54
ТДЧ171-160/63-12	160	63	85	1200	3500	1000	50...200	200	2,2	502	2,2	198	350	5	32...63	30	0,32	0,125	54
ТДЧ171-160/63-13	160	63	85	1300	3500	1000	50...200	200	2,2	502	2,2	198	350	5	32...63	30	0,32	0,125	54
ТДЧ171-160/63-14	160	63	85	1400	3500	1000	50...200	200	2,2	502	2,2	198	350	5	32...63	30	0,32	0,125	54
ТДЧ171-160/63-15	160	63	85	1500	3500	1000	50...200	200	2,2	502	2,2	198	350	5	32...63	30	0,32	0,125	54
ТДЧ171-160/63-16	160	63	85	1600	3500	1000	50...200	200	2,2	502	2,2	198	350	5	32...63	30	0,32	0,125	54
ТДЧ153-320/125-6	320	125	85	600	5500	1700	50...200	200	2,7	1005	2,7	392	350	5	32...63	70	0,04	0,1	60
ТДЧ153-320/125-7	320	125	85	700	5500	1700	50...200	200	2,7	1005	2,7	392	350	5	32...63	70	0,04	0,1	60
ТДЧ153-320/125-8	320	125	85	800	5500	1700	50...200	200	2,7	1005	2,7	392	350	5	32...63	70	0,04	0,1	60
ТДЧ153-320/125-9	320	125	85	900	5500	1700	50...200	200	2,7	1005	2,7	392	350	5	32...63	70	0,04	0,1	60
ТДЧ153-320/125-10	320	125	85	1000	5500	1700	50...200	200	2,7	1005	2,7	392	350	5	32...63	70	0,04	0,1	60
ТДЧ153-320/125-11	320	125	85	1100	5500	1700	50...200	200	2,7	1005	2,7	392	350	5	32...63	70	0,04	0,1	60
ТДЧ153-320/125-12	320	125	85	1200	5500	1700	50...200	200	2,7	1005	2,7	392	350	5	32...63	70	0,04	0,1	60
ТДЧ153-320/125-13	320	125	85	1300	5500	1700	50...200	200	2,7	1005	2,7	392	350	5	32...63	70	0,04	0,1	60
ТДЧ153-320/125-14	320	125	85	1400	5500	1700	50...200	200	2,7	1005	2,7	392	350	5	32...63	70	0,04	0,1	60
ТДЧ153-320/125-15	320	125	85	1500	5500	1700	50...200	200	2,7	1005	2,7	392	350	5	32...63	70	0,04	0,1	60
ТДЧ153-320/125-16	320	125	85	1600	5500	1700	50...200	200	2,7	1005	2,7	392	350	5	32...63	70	0,04	0,1	60
ТДЧ153-400/160-6	400	160	85	600	6600	2500	50...200	200	2,7	1256	2,7	502	350	5	32...63	70	0,04	0,1	60
ТДЧ153-400/160-7	400	160	85	700	6600	2500	50...200	200	2,7	1256	2,7	502	350	5	32...63	70	0,04	0,1	60
ТДЧ153-400/160-8	400	160	85	800	6600	2500	50...200	200	2,7	1256	2,7	502	350	5	32...63	70	0,04	0,1	60
ТДЧ153-400/160-9	400	160	85	900	6600	2500	50...200	200	2,7	1256	2,7	502	350	5	32...63	70	0,04	0,1	60
ТДЧ153-400/160-10	400	160	85	1000	6600	2500	50...200	200	2,7	1256	2,7	502	350	5	32...63	70	0,04	0,1	60
ТДЧ153-400/160-11	400	160	85	1100	6600	2500	50...200	200	2,7	1256	2,7	502	350	5	32...63	70	0,04	0,1	60
ТДЧ153-400/160-12	400	160	85	1200	6600	2500	50...200	200	2,7	1256	2,7	502	350	5	32...63	70	0,04	0,1	60
ТДЧ153-400/160-13	400	160	85	1300	6600	2500	50...200	200	2,7	1256	2,7	502	350	5	32...63	70	0,04	0,1	60
ТДЧ153-400/160-14	400	160	85	1400	6600	2500	50...200	200	2,7	1256	2,7	502	350	5	32...63	70	0,04	0,1	60
ТДЧ153-400/160-15	400	160	85	1500	6600	2500	50...200	200	2,7	1256	2,7	502	350	5	32...63	70	0,04	0,1	60
ТДЧ153-400/160-16	400	160	85	1500	6600	2500	50...200	200	2,7	1256	2,7	502	350	5	32...63	70	0,04	0,1	60

Тиристоры лавинные

Таблица 11

Тип прибора	Предельные значения параметров режима при $T_{п\,max}$										Электрические и временные параметры												Rтп-к, °С/Вт	Чертеж приложения
											$I_{у,пр,и}$, А			при $T_п$=25° С						при $T_{п\,max}$				
	$I_{ос,ср\,max}$, А	$T_к$, °С	$P_{обр,удр}$, кВт ($E_{обр,удр}$, Дж)	$U_{проб}$, В	$U_{зс,п}$, В	$U_{обр,п}$, В	$I_{ос,удр}$, А при $t_и$=10 мс, $U_{обр}$=0	$(du_{зс}/dt)_{кр}$, В/мкс	$(di_{ос}/dt)_{кр}$, А/мкс	$T_{п\,max}$, °С	min	max	$U_{у,пр,и\,max}$, В	$U_{ос,и}$, В	$I_{ос,и}$, А	при $U_{зс}$=12 В: $I_{у,от}$, мА	при $U_{зс}$=12 В: $U_{у,от}$, В	$t_{вкл}$, мкс	$t_{зд}$, мкс	$t_{выкл}$, мкс	$I_{зс,п}$, мА	$I_{обр,п}$, мА		
ТЛ2-160-6	160	95	50	672	600	600	3500	50...1000	70	140	0,5	10	40	1,9	502	250	5	15	5	70...250	20	20	0,18	35
ТЛ2-160-7	160	95	50	784	700	700	3500	50...1000	70	140	0,5	10	40	1,9	502	250	5	15	5	70...250	20	20	0,18	35
ТЛ2-160-8	160	95	50	896	800	800	3500	50...500	70	140	0,5	10	40	1,9	502	250	5	15	5	70...250	20	20	0,18	35
ТЛ2-160-9	160	95	50	1008	900	900	3500	50...500	70	140	0,5	10	40	1,9	502	250	5	15	5	70...250	20	20	0,18	35
ТЛ2-160-10	160	95	50	1120	1000	1000	3500	50...500	70	140	0,5	10	40	1,9	502	250	5	15	5	70...250	20	20	0,18	35
ТЛ2-160-11	160	95	50	1232	1100	1100	3500	50...500	70	140	0,5	10	40	1,9	502	250	5	15	5	70...250	20	20	0,18	35
ТЛ2-200-6	200	85	56	672	600	600	4000	50...1000	70	140	0,5	10	40	1,6	628	250	5	15	5	70...250	18	18	0,18	35
														2,05	628	300	5	15	5	160	35	35	0,11	54
2ТЛ171-200-6	200	100	40	720	600	600	4300	200...1000	100	140	0,5	10	40	1,6	628	250	5	15	5	70...250	18	18	0,18	35
ТЛ2-200-7	200	85	56	784	700	700	4000	50...1000	70	140				2,05	628	300	5	15	5	160	35	35	0,11	54
2ТЛ171-200-7	200	100	40	840	700	700	4300	200...1000	100	140	0,5	10	40	1,6	628	250	5	15	5	70...250	18	18	0,18	35
ТЛ2-200-8	200	85	56	896	800	800	4000	50...500	70	140				2,05	628	300	5	15	5	160	35	35	0,11	54
2ТЛ171-200-8	200	100	40	960	800	800	4300	200...1000	100	140	0,5	10	40	1,6	628	250	5	15	5	70...250	18	18	0,18	35
ТЛ2-200-9	200	85	56	1008	900	900	4000	50...500	70	140				2,05	628	300	5	15	5	160	35	35	0,11	54
2ТЛ171-200-9	200	100	40	1080	900	900	4300	200...1000	100	140	0,5	10	40	1,6	628	250	5	15	5	70...250	18	18	0,18	35
ТЛ2-200-10	200	85	56	1120	1000	1000	4000	50...500	70	140				2,05	628	300	5	15	5	160	35	35	0,11	54
2ТЛ171-200-10	200	100	40	1200	1000	1000	4300	200...1000	100	140	0,5	10	40	1,6	628	250	5	15	5	70...250	18	18	0,18	35
ТЛ2-200-11	200	85	56	1232	1100	1100	4000	50...500	70	140				2,05	628	300	5	15	5	160	35	35	0,11	54
ТЛ250-4	250	85	(1)	480	400	400	4500	20...1000	70	140	0,5	10	40	1,6	628	250	5	15	5	70...250	18	18	0,18	35
ТЛ4-250-4	250	85	(1)	480	400	400	4500	20...1000	70	140	2	10	40	1,8	785	400	6	15	8	70...250	20	20	0,13	44
ТЛ250-5	250	85	(1)	600	500	500	4500	20...1000	70	140	2	10	40	1,8	785	400	6	15	8	70...250	40	40	0,13	57
ТЛ4-250-5	250	85	(1)	600	500	500	4500	20...1000	70	140	2	10	40	1,8	785	400	6	15	8	70...250	20	20	0,13	44
ТЛ250-6	250	85	(1)	720	600	600	4500	20...1000	70	140	2	10	40	1,8	785	400	6	15	8	70...250	40	40	0,13	57
ТЛ4-250-6	250	85	(1)	720	600	600	4500	20...1000	70	140				1,65	785	300	5	15	5	160	35	35	0,11	54
2ТЛ171-250-6	250	100	40	720	600	600	4800	200...1000	100	140				1,9	785	250	3			80; 100	35	35	0,08	54
ТЛ271-250-6	250	104	40	720	600	600	8000	500, 1000	125	140	2	10	40	1,8	785	400	6	15	8	70...250	20	20	0,13	44
ТЛ250-7	250	85	(1)	840	700	700	4500	20...1000	40	140	2	10	40	1,8	785	400	6	15	8	70...250	40	40	0,13	57
ТЛ4-250-7	250	85	(1)	840	700	700	4500	20...1000	40	140				1,65	785	300	5	15	5	160	35	35	0,11	54
2ТЛ171-250-7	250	100	40	840	700	700	4800	200...1000	100	140	1	11	26	2,05	785	250	3				35	35	0,085	54
ТЛ171-250-7	250	100	40	840	700	700	6800	320...1000	100	140				1,9	785	250	3			80; 100	35	35	0,08	54
ТЛ271-250-7	250	104	40	840	700	700	8000	500, 1000	125	140	2	10	40	1,8	785	400	6	15	8	70...250	20	20	0,13	44
ТЛ250-8	250	85	(1)	960	800	800	4500	20...1000	40	140	2	10	40	1,8	785	400	6	15	8	70...250	40	40	0,13	57
ТЛ4-250-8	250	85	(1)	960	800	800	4500	20...1000	40	140				1,65	785	300	5	15	5	160	35	35	0,11	54
2ТЛ171-250-8	250	100	40	960	800	800	4800	200...1000	100	140														

Окончание табл. 11

Тип прибора	Предельные значения параметров режима при $T_{п\,max}$										Электрические и временные параметры															Чертеж приложения
											$I_{у,\,пр,\,и}$, А			при $T_п$=25° С						при $T_{п\,max}$					
	$I_{ос,\,ср\,max}$, А	$T_к$, °С	$P_{обр,\,удр}$, кВт ($E_{обр,\,удр}$, Дж)	$U_{проб}$, В	$U_{зс,\,п}$, В	$U_{обр,\,п}$, В	$I_{ос,\,удр}$, А при $t_и$=10 мс, $U_{обр}$=0	$(du_{зс}/dt)_{кр}$, В/мкс	$(di_{ос}/dt)_{кр}$, А/мкс	$T_{п\,max}$, °С	min	max	$U_{у,\,пр,\,и\,max}$, В	$U_{ос,\,и}$, В	$I_{ос,\,и}$, А	при $U_{зс}$=12 В: $I_{у,\,от}$, мА	при $U_{зс}$=12 В: $U_{у,\,от}$, В	$t_{вкл}$, мкс	$t_{зд}$, мкс	$t_{выкл}$, мкс	$I_{зс,\,п}$, мА	$I_{обр,\,п}$, мА	$R_{Tп\text{-}к}$, °С/Вт	
ТЛ171-250-8	250	100	40	960	800	800	6800	320...1000	100	140	1	11	26	2,05	785	250	3				35	35	0,085	54
ТЛ271-250-8	250	104	40	960	800	800	8000	500, 1000	125	140				1,9	785	250	3			80; 100	35	35	0,08	54
ТЛ250-9	250	85	(1)	1080	900	900	4500	20...1000	40	140	2	10	40	1,8	785	400	6	15	8	70...250	20	20	0,13	44
ТЛ4-250-9	250	85	(1)	1080	900	900	4500	20...1000	40	140	2	10	40	1,8	785	400	6	15	8	70...250	40	40	0,13	57
2ТЛ171-250-9	250	100	40	1080	900	900	4800	200...1000	100	140				1,65	785	300	5	15	5	160	35	35	0,11	54
ТЛ171-250-9	250	100	40	1080	900	900	6800	320...1000	100	140	1	11	26	2,05	785	250	3				35	35	0,085	54
ТЛ271-250-9	250	104	40	1080	900	900	8000	500,1000	125	140				1,9	785	250	3			80; 100	35	35	0,08	54
ТЛ250-10	250	85	(1)	1200	1000	1000	4500	20...1000	40	140	2	10	40	1,8	785	400	6	15	8	70...250	20	20	0,13	44
ТЛ4-250-10	250	85	(1)	1200	1000	1000	4500	20...1000	40	140	2	10	40	1,8	785	400	6	15	8	70...250	40	40	0,13	57
2ТЛ171-250-10	250	100	40	1200	1000	1000	4800	200...1000	100	140				1,65	785	300	5	15	5	160	35	35	0,11	54
ТЛ171-250-10	250	100	40	1200	1000	1000	6800	320...1000	100	140	1	11	26	2,05	785	250	3				35	35	0,085	54
ТЛ271-250-10	250	104	40	1200	1000	1000	8000	500, 1000	125	140				1,9	785	250	3			80; 100	35	35	0,08	54
ТЛ4-250-11	250	85	(1)	1320	1100	1100	4500	20...1000	40	140	2	10	40	1,8	785	400	6	15	8	70...250	40	40	0,13	57
ТЛ171-250-11	250	100	40	1320	1100	1100	6800	320...1000	100	140	1	11	26	2,05	785	250	3				35	35	0,085	54
ТЛ271-250-11	250	104	40	1320	1100	1100	8000	500, 1000	125	140				1,9	785	250	3			80; 100	35	35	0,08	54
ТЛ271-320-6	320	104	40	720	600	600	9000	500, 1000	125	140				1,62	1005	250	3			80; 100	35	35	0,08	54
ТЛ171-320-7	320	100	40	840	700	700	7500	320...1000	100	140	1	11	26	1,65	1005	250	3				35	35	0,085	54
ТЛ271-320-7	320	104	40	840	700	700	9000	500, 1000	125	140				1,62	1005	250	3			80; 100	35	35	0,08	54
ТЛ171-320-8	320	100	40	960	800	800	7500	320...1000	100	140	1	11	26	1,65	1005	250	3				35	35	0,085	54
ТЛ271-320-8	320	104	40	960	800	800	9000	500, 1000	125	140				1,62	1005	250	3			80; 100	35	35	0,08	54
ТЛ171-320-9	320	100	40	1080	900	900	7500	320...1000	100	140	1	11	26	1,65	1005	250	3				35	35	0,085	54
ТЛ271-320-9	320	104	40	1080	900	900	9000	500, 1000	125	140				1,62	1005	250	3			80; 100	35	35	0,08	54
ТЛ171-320-10	320	100	40	1200	1000	1000	7500	320...1000	100	140	1	11	26	1,65	1005	250	3				35	35	0,085	54
ТЛ271-320-10	320	104	40	1200	1000	1000	9000	500, 1000	125	140				1,62	1005	250	3			80; 100	35	35	0,08	54
ТЛ171-320-11	320	100	40	1320	1100	1100	7500	320...1000	100	140	1	11	26	1,65	1005	250	3				35	35	0,085	54
ТЛ271-320-11	320	104	40	1320	1100	1100	9000	500, 1000	125	140				1,62	1005	250	3			80; 100	35	35	0,08	54

Таблица 12

Оптотиристоры

Тип прибора	Предельные значения параметров режима											Электрические и временные параметры														Чертеж приложения
	при $T_{п\,max}$								$I_{у,пр,и}$, А		$U_{у,пр,и\,max}$, В	при $T_п$=25° С							при $T_{п\,max}$				$R_{Тп-к}$, °С/Вт	
	$I_{ос,ср\,max}$, А	$T_к$, °С	$U_{зс,п}$, В	$U_{обр,п}$, В	$I_{ос,удр}$, А при $t_и$=10 мс, $U_{обр}$=0	$(du_{зс}/dt)_{кр}$, В/мкс	$(di_{ос}/dt)_{кр}$, А/мкс	$T_{п\,max}$, °С	min	max		$U_{ос,и}$, В	$I_{ос,и}$, А	при $U_{зс}$=12 В: $I_{у,от}$, мА	при $U_{зс}$=12 В: $U_{у,от}$, В	$U_{разв}$, кВ ($R_{разв}$, МОм)	$t_{вкл}$, мкс	$t_{зд}$, мкс	$t_{выкл}$, мкс	$I_{зс,п}$, мА	$I_{обр,п}$, мА			
ТО2-10-1	10	70	100	100	250	20...100	20...40	100	0,2	0,5	2,8	1,75	31,4	150	2,5	2	15	10	50...150	1,3	1,3	1,76	70
ТО125-10-1	10	85	100	100	250	20...500	100	110	0,1	0,8	4	1,4	31,4	80	2,5	(1000)	10	5	100	3	3	1,5	21
ТО2-10-2	10	70	200	200	250	20...100	20...40	100	0,2	0,5	2,8	1,75	31,4	150	2,5	2	15	10	50...150	1,3	1,3	1,76	70
ТО125-10-2	10	85	200	200	250	20...500	100	110	0,1	0,8	4	1,4	31,4	80	2,5	(1000)	10	5	100	3	3	1,5	21
ТО2-10-3	10	70	300	300	250	20...100	20...40	100	0,2	0,5	2,8	1,75	31,4	150	2,5	2	15	10	50...150	1,3	1,3	1,76	70
ТО125-10-3	10	85	300	300	250	20...500	100	110	0,1	0,8	4	1,4	31,4	80	2,5	(1000)	10	5	100	3	3	1,5	21
ТО2-10-4	10	70	400	400	250	20...100	20...40	100	0,2	0,5	2,8	1,75	31,4	150	2,5	2	15	10	50...150	1,3	1,3	1,76	70
ТО125-10-4	10	85	400	400	250	20...500	100	110	0,1	0,8	4	1,4	31,4	80	2,5	(1000)	10	5	100	3	3	1,5	21
ТО2-10-5	10	70	500	500	250	20...100	20...40	100	0,2	0,5	2,8	1,75	31,4	150	2,5	2	15	10	50...150	1,3	1,3	1,76	70
ТО125-10-5	10	85	500	500	250	20...500	100	110	0,1	0,8	4	1,4	31,4	80	2,5	(1000)	10	5	100	3	3	1,5	21
ТО2-10-6	10	70	600	600	250	10...100	20...40	100	0,2	0,5	2,8	1,75	31,4	150	2,5	2	15	10	50...150	1,3	1,3	1,76	70
ТО125-10-6	10	85	600	600	250	20...500	100	110	0,1	0,8	4	1,4	31,4	80	2,5	(1000)	10	5	100	3	3	1,5	21
ТО2-10-7	10	70	700	700	250	20...100	20...40	100	0,2	0,5	2,8	1,75	31,4	150	2,5	2	15	10	50...150	1,3	1,3	1,76	70
ТО125-10-7	10	85	700	700	250	20...500	100	110	0,1	0,8	4	1,4	31,4	80	2,5	(1000)	10	5	100	3	3	1,5	21
ТО2-10-8	10	70	800	800	250	20...100	20...40	100	0,2	0,5	2,8	1,75	31,4	150	2,5	2	15	10	50...150	1,3	1,3	1,76	70
ТО125-10-8	10	85	800	800	250	20...500	100	110	0,1	0,8	4	1,4	31,4	80	2,5	(1000)	10	5	100	3	3	1,5	21
ТО2-10-9	10	70	900	900	250	20...100	20...40	100	0,2	0,5	2,8	1,75	31,4	150	2,5	2	15	10	50...150	1,3	1,3	1,76	70
ТО125-10-9	10	85	900	900	250	20...300	100	110	0,1	0,8	4	1,4	31,4	80	2,5	(1000)	10	5	100	3	3	1,5	21
ТО2-10-10	10	70	1000	1000	250	20...100	20...40	100	0,2	0,5	2,8	1,75	31,4	150	2,5	2	15	10	50...150	1,3	1,3	1,76	70
ТО125-10-10	10	85	1000	1000	250	20...500	100	110	0,1	0,8	4	1,4	31,4	80	2,5	(1000)	10	5	100	3	3	1,5	21
ТО125-10-11	10	85	1100	1100	250	20...500	100	110	0,1	0,8	4	1,4	31,4	80	2,5	(1000)	10	5	100	3	3	1,5	21
ТО125-10-12	10	85	1200	1200	250	20...500	100	110	0,1	0,8	4	1,4	31,4	80	2,5	(1000)	10	5	100	3	3	1,5	21
ТО125-10-13	10	85	1300	1300	250	20...500	100	110	0,1	0,8	4	1,4	31,4	80	2,5	(1000)	10	5	100	3	3	1,5	21
ТО125-10-14	10	85	1400	1400	250	20...500	100	110	0,1	0,8	4	1,4	31,4	80	2,5	(1000)	10	5	100	3	3	1,5	21
ТО125-12,5-1	12,5	85	100	100	350	20...500	100	110	0,1	0,8	4	1,4	38,2	80	2,5	(1000)	10	5	100	3	3	1,5	21
ТО125-12,5-2	12,5	85	200	200	350	20...500	100	110	0,1	0,8	4	1,4	38,2	80	2,5	(1000)	10	5	100	3	3	1,5	21
ТО125-12,5-3	12,5	85	300	300	350	20...500	100	110	0,1	0,8	4	1,4	38,2	80	2,5	(1000)	10	5	100	3	3	1,5	21
ТО125-12,5-4	12,5	85	400	400	350	20...500	100	110	0,1	0,8	4	1,4	38,2	80	2,5	(1000)	10	5	100	3	3	1,5	21
ТО125-12,5-5	12,5	85	500	500	350	20...500	100	110	0,1	0,8	4	1,4	38,2	80	2,5	(1000)	10	5	100	3	3	1,5	21
ТО125-12,5-6	12,5	85	600	600	350	20...500	100	110	0,1	0,8	4	1,4	38,2	80	2,5	(1000)	10	5	100	3	3	1,5	21
ТО125-12,5-7	12,5	85	700	700	350	20...500	100	110	0,1	0,8	4	1,4	38,2	80	2,5	(1000)	10	5	100	3	3	1,5	21
ТО125-12,5-8	12,5	85	800	800	350	20...500	100	110	0,1	0,8	4	1,4	38,2	80	2,5	(1000)	10	5	100	3	3	1,5	21
ТО125-12,5-9	12,5	85	900	900	350	20...500	100	110	0,1	0,8	4	1,4	38,2	80	2,5	(1000)	10	5	100	3	3	1,5	21
ТО125-12,5-10	12,5	85	1000	1000	350	20...500	100	110	0,1	0,8	4	1,4	38,2	80	2,5	(1000)	10	5	100	3	3	1,5	21

Тип прибора	Предельные значения параметров режима при $T_{п\ max}$: $I_{ос,ср\ max}$, А	$T_к$, °С	$U_{зс,п}$, В	$U_{обр,п}$, В	$I_{ос,удр}$, А при $t_и$=10 мс, $U_{обр}$=0	$(du_{зс}/dt)_{кр}$, В/мкс	$(di_{ос}/dt)_{кр}$, А/мкс	$T_{п\ max}$, °С	$I_{у,пр,и}$, А: min	max	$U_{у,пр,и\ max}$, В
ТО125-12,5-11	12,5	85	1100	1100	350	20...500	100	110	0,1	0,8	4
ТО125-12,5-12	12,5	85	1200	1200	350	20...500	100	110	0,1	0,8	4
ТО125-12,5-13	12,5	85	1300	1300	350	20...500	100	110	0,1	0,8	4
ТО125-12,5-14	12,5	85	1400	1400	350	20...500	100	110	0,1	0,8	4
2ТО132-25-6	25	70	600	600	600	50...320	40	100	0,15	0,55	4,5
ТО132-25-6	25	70	600	600	600	20...320	40	100	0,15	0,55	4,5
2ТО132-25-7	25	70	700	700	600	50...320	40	100	0,15	0,55	4,5
ТО132-25-7	25	70	700	700	600	20...320	40	100	0,15	0,55	4,5
2ТО132-25-8	25	70	800	800	600	50...320	40	100	0,15	0,55	4,5
ТО132-25-8	25	70	800	800	600	20...320	40	100	0,15	0,55	4,5
2ТО132-25-9	25	70	900	900	600	50...320	40	100	0,15	0,55	4,5
ТО132-25-9	25	70	900	900	600	20...320	40	100	0,15	0,55	4,5
2ТО132-25-10	25	70	1000	1000	600	50...320	40	100	0,15	0,55	4,5
ТО132-25-10	25	70	1000	1000	600	20...320	40	100	0,15	0,55	4,5
2ТО132-25-11	25	70	1100	1100	600	50...320	40	100	0,15	0,55	4,5
ТО132-25-11	25	70	1100	1100	600	20...320	40	100	0,15	0,55	4,5
2ТО132-25-12	25	70	1200	1200	600	50...320	40	100	0,15	0,55	4,5
ТО132-25-12	25	70	1200	1200	600	20...320	40	100	0,15	0,55	4,5
ТО2-40-1	40	70	100	100	800	20...100	20...40	100	0,2	0,5	2,8
ТО2-40-2	40	70	200	200	800	20...100	20...40	100	0,2	0,5	2,8
ТО2-40-3	40	70	300	300	800	20...100	20...40	100	0,2	0,5	2,8
ТО2-40-4	40	70	400	400	800	20...100	20...40	100	0,2	0,5	2,8
ТО2-40-5	40	70	500	500	800	20...100	20...40	100	0,2	0,5	2,8
ТО2-40-6	40	70	600	600	800	20...100	20...40	100	0,2	0,5	2,8
2ТО132-40-6	40	70	600	600	800	50...320	40	100	0,15	0,55	4,5
ТО132-40-6	40	70	600	600	630	20...320	40	100	0,15	0,55	4,5
ТО2-40-7	40	70	700	700	800	20...100	20...40	100	0,2	0,5	2,8
2ТО132-40-7	40	70	700	700	800	50...320	40	100	0,15	0,55	4,5
ТО132-40-7	40	70	700	700	630	20...320	40	100	0,15	0,55	4,5
ТО2-40-8	40	70	800	800	800	20...100	20...40	100	0,2	0,5	2,8
2ТО132-40-8	40	70	800	800	800	50...320	40	100	0,15	0,55	4,5
ТО132-40-8	40	70	800	800	630	20...320	40	100	0,15	0,55	4,5
ТО2-40-9	40	70	900	900	800	20...100	20...40	100	0,2	0,5	2,8
2ТО132-40-9	40	70	900	900	800	50...320	40	100	0,15	0,55	4,5
ТО132-40-9	40	70	900	900	630	20...320	40	100	0,15	0,55	4,5
ТО2-40-10	40	70	1000	1000	800	20...100	20...40	100	0,2	0,5	2,8

Электрические и временные параметры при $T_п$=25°С: $U_{ос,и}$, В	$I_{ос,и}$, А	при $U_{зс}$=12 В: $I_{у,от}$, мА	$U_{у,от}$, В	$U_{разв}$, кВ ($R_{разв}$, МОм)	$t_{вкл}$, мкс	$t_{зд}$, мкс	при $T_{п\ max}$: $t_{выкл}$, мкс	$I_{зс,п}$, мА	$I_{обр,п}$, мА	$R_{Тп-к}$, °С/Вт	Чертеж приложения
1,4	38,2	80	2,5	(1000)	10	5	100	3	3	1,5	21
1,4	38,2	80	2,5	(1000)	10	5	100	3	3	1,5	21
1,4	38,2	80	2,5	(1000)	10	5	100	3	3	1,5	21
1,4	38,2	80	2,5	(1000)	10	5	100	3	3	1,5	21
1,85	78,5	(150)	(2,5)	(10)	15	5	63...160	3	3	0,7	22
1,85	78,5	(150)	(2,5)	2,8	10	5	160	3	3	0,7	22
1,85	78,5	(150)	(2,5)	(10)		5	63...160	3	3	0,7	22
1,85	78,5	(150)	(2,5)	2,8	10	5	160	3	3	0,7	22
1,85	78,5	(150)	(2,5)	(10)	15	5	63...160	3	3	0,7	22
1,85	78,5	(150)	(2,5)	2,8	10	5	160	3	3	0,7	22
1,85	78,5	(150)	(2,5)	(10)	15	5	63...160	3	3	0,7	22
1,85	78,5	(150)	(2,5)	2,8	10	5	160	3	3	0,7	22
1,85	78,5	(150)	(2,5)	(10)	15	5	63...160	3	3	0,7	22
1,85	78,5	(150)	(2,5)	2,8	10	5	160	3	3	0,7	22
1,85	78,5	(150)	(2,5)	(10)	15	5	63...160	3	3	0,7	22
1,85	78,5	(150)	(2,5)	2,8	10	5	160	3	3	0,7	22
1,85	78,5	(150)	(2,5)	(10)	15	5	63...160	3	3	0,7	22
1,85	78,5	(150)	(2,5)	2,8	10	5	160	3	3	0,7	22
1,75	125	150	2,5	2	15	10	50...150	3	3	0,467	70
1,75	125	150	2,5	2	15	10	50...150	3	3	0,467	70
1,75	125	150	2,5	2	15	10	50...150	3	3	0,467	70
1,75	125	150	2,5	2	15	10	50...150	3	3	0,467	70
1,75	125	150	2,5	2	15	10	50...150	3	3	0,467	70
1,75	125	150	2,5	2	15	10	50...150	3	3	0,467	70
1,75	125	(150)	(2,5)	(10)	15	5	63...160	3	3	0,47	22
1,75	125	(150)	(2,5)	2,8	10	5	160	3	3	0,47	22
1,75	125	150	2,5	2	15	10	50...150	3	3	0,467	70
1,75	125	(150)	(2,5)	(10)	15	5	63...160	3	3	0,47	22
1,75	125	(150)	(2,5)	2,8	10	5	160	3	3	0,4	22
1,75	125	150	2,5	2	15	10	50...150	3	3	0,4	70
1,75	125	(150)	(2,5)	(10)	15	5	63...160	3	3	0,47	22
1,75	125	(150)	(2,5)	2,8	10	5	160	3	3	0,47	22
1,75	125	150	2,5	2	15	10	50...150	3	3	0,467	70
1,75	125	(150)	(2,5)	(10)	15	5	63...160	3	3	0,47	22
1,75	125	(150)	(2,5)	2,8	10	5	160	3	3	0,47	22
1,75	125	150	2,5	2	15	10	50...150	3	3	0,467	70

Продолжение табл. 12

Тип прибора	Предельные значения параметров режима											Электрические и временные параметры												
	при $T_{п\,max}$								$I_{у,\,пр,\,и}$, А			при $T_п$=25° С							при $T_{п\,max}$					
														при $U_{зс}$=12 В										
	$I_{ос,\,ср\,max}$, А	$T_к$, °С	$U_{зс,\,п}$, В	$U_{обр,\,п}$, В	$I_{ос,\,удр}$, А при $t_и$=10 мс, $U_{обр}$=0	$(du_{зс}/dt)_{кр}$, В/мкс	$(di_{ос}/dt)_{кр}$, А/мкс	$T_{п\,max}$, °С	min	max	$U_{у,\,пр,\,и\,max}$, В	$U_{ос,\,и}$, В	$I_{ос,\,и}$, А	$I_{у,\,от}$, мА	$U_{у,\,от}$, В	$U_{разв}$, кВ ($R_{разв}$, МОм)	$t_{вкл}$, мкс	$t_{зд}$, мкс	$t_{выкл}$, мкс	$I_{зс,\,п}$, мА	$I_{обр,\,п}$, мА	$R_{Тп\text{-}к}$, °С/Вт	Чертеж приложения
2ТО132-40-10	40	70	1000	1000	800	50...320	40	100	0,15	0,55	4,5	1,75	125	(150)	(2,5)	(10)	15	5	63...160	3	3	0,47	22
ТО132-40-10	40	70	1000	1000	630	20...320	40	100	0,15	0,55	4,5	1,75	125	(150)	(2,5)	2,8	10	5	160	3	3	0,47	22
2ТО132-40-11	40	70	1100	1100	800	50...320	40	100	0,15	0,55	4,5	1,75	125	(150)	(2,5)	(10)	15	5	63...160	3	3	0,47	22
ТО132-40-11	40	70	1100	1100	630	20...320	40	100	0,15	0,55	4,5	1,75	125	(150)	(2,5)	2,8	10	5	160	3	3	0,47	22
2ТО132-40-12	40	70	1200	1200	800	50...320	40	100	0,15	0,55	4,5	1,75	125	(150)	(2,5)	(10)	15	5	63...160	3	3	0,47	22
ТО132-40-12	40	70	1200	1200	630	20...320	40	100	0,15	0,55	4,5	1,75	125	(150)	(2,5)	2,8	10	5	160	3	3	0,47	22
2ТО142-50-6	50	70	600	600	900	50...320	40	100	0,15	0,55	4,5	1,85	157	(150)	(2,5)	(20)	15	5	63...160	5	5	0,36	23
ТО142-50-6	50	70	600	600	800	20...320	40	100	0,15	0,55	4,5	1,85	157	(150)	(2,5)	3	15	10	160	5	5	0,36	23
2ТО142-50-7	50	70	700	700	900	50...320	40	100	0,15	0,55	4,5	1,85	157	(150)	(2,5)	(20)	15	5	63...160	5	5	0,36	23
ТО142-50-7	50	70	700	700	800	20...320	40	100	0,15	0,55	4,5	1,85	157	(150)	(2,5)	3	15	10	160	5	5	0,36	23
2ТО142-50-8	50	70	800	800	900	50...320	40	100	0,15	0,55	4,5	1,85	157	(150)	(2,5)	(20)	15	5	63...160	5	5	0,36	23
ТО142-50-8	50	70	800	800	800	20...320	40	100	0,15	0,55	4,5	1,85	157	(150)	(2,5)	3	15	10	160	5	5	0,36	23
2ТО142-50-9	50	70	900	900	900	50...320	40	100	0,15	0,55	4,5	1,85	157	(150)	(2,5)	(20)	15	5	63...160	5	5	0,36	23
ТО142-50-9	50	70	900	900	800	20...320	40	100	0,15	0,55	4,5	1,85	157	(150)	(2,5)	3	15	10	160	5	5	0,36	23
2ТО142-50-10	50	70	1000	1000	900	50...320	40	100	0,15	0,55	4,5	1,85	157	(150)	(2,5)	(20)	15	5	63...160	5	5	0,36	23
ТО142-50-10	50	70	1000	1000	800	20...320	40	100	0,15	0,55	4,5	1,85	157	(150)	(2,5)	3	15	10	160	5	5	0,36	23
2ТО142-50-11	50	70	1100	1100	900	50...320	40	100	0,15	0,55	4,5	1,85	157	(150)	(2,5)	(20)	15	5	63...160	5	5	0,36	23
ТО142-50-11	50	70	1100	1100	800	20...320	40	100	0,15	0,55	4,5	1,85	157	(150)	(2,5)	3	15	10	160	5	5	0,36	23
2ТО142-50-12	50	70	1200	1200	900	50...320	40	100	0,15	0,55	4,5	1,85	157	(150)	(2,5)	(20)	15	5	63...160	5	5	0,36	23
ТО142-50-12	50	70	1200	1200	800	20...320	40	100	0,15	0,55	4,5	1,85	157	(150)	(2,5)	3	15	10	160	5	5	0,36	23
2ТО142-63-6	63	70	600	600	1200	50...320	40	100	0,15	0,55	4,5	1,75	198	(150)	(2,5)	(20)	15	5	63...160	5	5	0,3	23
ТО142-63-6	63	70	600	600	1200	20...320	40	100	0,15	0,55	4,5	1,75	198	(150)	(2,5)	3	15	10	160	5	5	0,3	23
2ТО142-63-7	63	70	700	700	1200	50...320	40	100	0,15	0,55	4,5	1,75	198	(150)	(2,5)	(20)	15	5	63...160	5	5	0,3	23
ТО142-63-7	63	70	700	700	1200	20...320	40	100	0,15	0,55	4,5	1,75	198	(150)	(2,5)	3	15	10	160	5	5	0,3	23
2ТО142-63-8	63	70	800	800	1200	50...320	40	100	0,15	0,55	4,5	1,75	198	(150)	(2,5)	(20)	15	5	63...160	5	5	0,3	23
ТО142-63-8	63	70	800	800	1200	20...320	40	100	0,15	0,55	4,5	1,75	198	(150)	(2,5)	3	15	10	160	5	5	0,3	23
2ТО142-63-9	63	70	900	900	1200	50...320	40	100	0,15	0,55	4,5	1,75	198	(150)	(2,5)	(20)	15	5	63...160	5	5	0,3	23
ТО142-63-9	63	70	900	900	1200	20...320	40	100	0,15	0,55	4,5	1,75	198	(150)	(2,5)	3	15	10	160	5	5	0,3	23
2ТО142-63-10	63	70	1000	1000	1200	50...320	40	100	0,15	0,55	4,5	1,75	198	(150)	(2,5)	(20)	15	5	63...160	5	5	0,3	23
ТО142-63-10	63	70	1000	1000	1200	20...320	40	100	0,15	0,55	4,5	1,75	198	(150)	(2,5)	3	15	10	160	5	5	0,3	23
2ТО142-63-11	63	70	1100	1100	1200	50...320	40	100	0,15	0,55	4,5	1,75	198	(150)	(2,5)	(20)	15	5	63...160	5	5	0,3	23
ТО142-63-11	63	70	1100	1100	1200	20...320	40	100	0,15	0,55	4,5	1,75	198	(150)	(2,5)	3	15	10	160	5	5	0,3	23
2ТО142-63-12	63	70	1200	1200	1200	50...320	40	100	0,15	0,55	4,5	1,75	198	(150)	(2,5)	(20)	15	5	63...160	5	5	0,3	23
ТО142-63-12	63	70	1200	1200	1200	20...320	40	100	0,15	0,55	4,5	1,75	198	(150)	(2,5)	3	15	10	160	5	5	0,3	23
2ТО142-80-6	80	70	600	600	1350	50...320	40	100	0,15	0,55	4,5	1,75	251	(150)	(2,5)	(20)	15	5	63...160	5	5	0,24	23
ТО142-80-6	80	70	600	600	1350	20...320	40	100	0,15	0,55	4,5	1,75	251	(150)	(2,5)	3	15	10	160	5	5	0,24	23
2ТО142-80-7	80	70	700	700	1350	50...320	40	100	0,15	0,55	4,5	1,75	251	(150)	(2,5)	(20)	15	5	63...160	5	5	0,24	23

Тип прибора	Предельные значения параметров режима при $T_{п}$ max: $I_{ос, ср\ max}$, А; $T_к$, °С	$U_{зс, п}$, В	$U_{обр, п}$, В	$I_{ос, удр}$, А при $t_и$=10 мс, $U_{обр}$=0	$(du_{зс}/dt)_{кр}$, В/мкс	$(di_{ос}/dt)_{кр}$, А/мкс	$T_{п\ max}$, °С	$I_{у, пр, и}$, А: min	$I_{у, пр, и}$, А: max	$U_{у, пр, и\ max}$, В
ТО142-80-7	80 / 70	700	700	1350	20...320	40	100	0,15	0,55	4,5
2ТО142-80-8	80 / 70	800	800	1350	50...320	40	100	0,15	0,55	4,5
ТО142-80-8	80 / 70	800	800	1350	20...320	40	100	0,15	0,55	4,5
2ТО142-80-9	80 / 70	900	900	1350	50...320	40	100	0,15	0,55	4,5
2ТО142-80-10	80 / 70	900	900	1350	20...320	40	100	0,15	0,55	4,5
ТО142-80-10	80 / 70	1000	1000	1350	50...320	40	100	0,15	0,55	4,5
2ТО142-80-11	80 / 70	1000	1000	1350	20...320	40	100	0,15	0,55	4,5
ТО142-80-11	80 / 70	1100	1100	1350	50...320	40	100	0,15	0,55	4,5
2ТО142-80-12	80 / 70	1100	1100	1350	20...320	40	100	0,15	0,55	4,5
ТО142-80-12	80 / 70	1200	1200	1350	50...320	40	100	0,15	0,55	4,5
ТО142-80-12	80 / 70	1200	1200	1350	20...320	40	100	0,15	0,55	4,5

Модули тиристорные

Тип прибора	Предельные значения параметров режима при $T_{п\ max}$: $I_{ос, ср\ max}$, А; $T_к$, °С	$U_{зс, п}$, $U_{обр, п}$, В	$I_{ос, удр}$, А при $t_и$=10 мс, $U_{обр}$=0	$(du_{зс}/dt)_{кр}$, В/мкс	$(di_{ос}/dt)_{кр}$, А/мкс	$T_{п\ max}$, °С
МТ2-10-4	10 / 85	400	300	50...1000	100	125
МТ2-10-5	10 / 85	500	300	50...1000	100	125
МТ2-10-6	10 / 85	600	300	50...1000	100	125
МТ2-10-7	10 / 85	700	300	50...1000	100	125

Электрические и временные параметры при $T_п$=25° С: $U_{ос, и}$, В	$I_{ос, и}$, А	при $U_{зс}$=12 В: $I_{у, от}$, мА	при $U_{зс}$=12 В: $U_{у, от}$, В	$U_{разв}$, кВ ($R_{разв}$, МОм)	$t_{вкл}$, мкс	$t_{зд}$, мкс	при $T_{п\ max}$: $t_{выкл}$, мкс	$I_{зс, п}$, мА	$I_{обр, п}$, мА	$R_{Тп-к}$, °С/Вт	Чертеж приложения
1,75	251	(150)	(2,5)	3	15	10	160	5	5	0,24	23
1,75	251	(150)	(2,5)	(20)	15	5	63...160	5	5	0,24	23
1,75	251	(150)	(2,5)	3	15	10	160	5	5	0,24	23
1,75	251	(150)	(2,5)	(20)	15	5	63...160	5	5	0,24	23
1,75	251	(150)	(2,5)	3	15	10	160	5	5	0,24	23
1,75	251	(150)	(2,5)	(20)	15	5	63...160	5	5	0,24	23
1,75	251	(150)	(2,5)	3	15	10	160	5	5	0,24	23
1,75	251	(150)	(2,5)	(20)	15	5	63...160	5	5	0,24	23
1,75	251	(150)	(2,5)	3	15	10	160	5	5	0,24	23
1,75	251	(150)	(2,5)	(20)	15	5	63...160	5	5	0,24	23
1,75	251	(150)	(2,5)	3	15	10	160	5	5	0,24	23

Таблица 13

Электрические и временные параметры при $T_п$=25° С: $U_{ос, и}$, В при $I_{ос, и}$ = 3,14, $I_{ос, ср\ max}$	$I_{у, от}$, мА	$U_{у, от}$, В	$t_{вкл}$, мкс	при $T_{п\ max}$: $t_{выкл}$, мкс	$I_{зс, и}$, $I_{обр, и}$, мА	$R_{Тп-к}$, °С/Вт	Чертеж приложения
1,4	100	3,5	10	100	5	1,5	71а
1,4	100	3,5	10	100	5	1,5	71а
1,4	100	3,5	10	100	5	1,5	71а
1,4	100	3,5	10	100	5	1,5	71а

Тип прибора	Предельные значения параметров режима при $T_{п\,max}$						
	$I_{ос,\,ср\,max}$, А	$T_к$, °С	$U_{зс,\,п}$, $U_{обр,\,п}$, В	$I_{ос,\,удр}$, А при $t_и$=10 мс, $U_{обр}$=0	$(du_{зс}/dt)_{кр}$, В/мкс	$(di_{ос}/dt)_{кр}$, А/мкс	$T_{п\,max}$, °С
МТ2-10-8	10	85	800	300	50...1000	100	125
МТ2-10-9	10	85	900	300	50...1000	100	125
МТ2-10-10	10	85	1000	300	50...1000	100	125
МТ2-10-11	10	85	1100	300	50...1000	100	125
МТ2-10-12	10	85	1200	300	50...1000	100	125
МТ2-10-13	10	85	1300	300	50...1000	100	125
МТ2-10-14	10	85	1400	300	50...1000	100	125
МТ2-16-4	16	85	400	600	50...1000	100	125
МТ2-16-5	16	85	500	600	50...1000	100	125
МТ2-16-6	16	85	600	600	50...1000	100	125
МТ2-16-7	16	85	700	600	50...1000	100	125
МТ2-16-8	16	85	800	600	50...1000	100	125
МТ2-16-9	16	85	900	600	50...1000	100	125
МТ2-16-10	16	85	1000	600	50...1000	100	125
МТ2-16-11	16	85	1100	600	50...1000	100	125
МТ2-16-12	16	85	1200	600	50...1000	100	125
МТ2-16-13	16	85	1300	600	50...1000	100	125
МТ2-16-14	16	85	1400	600	50...1000	100	125
МТ2-25-4	25	85	400	800	50...1000	100	125
МТ2-25-5	25	85	500	800	50...1000	100	125
МТ2-25-6	25	85	600	800	50...1000	100	125
МТ2-25-7	25	85	700	800	50...1000	100	125
МТ2-25-8	25	85	800	800	50...1000	100	125
МТ2-25-9	25	85	900	800	50...1000	100	125
МТ2-25-10	25	85	1000	800	50...1000	100	125
МТ2-25-11	25	85	1100	800	50...1000	100	125
МТ2-25-12	25	85	1200	800	50...1000	100	125
МТ2-25-13	25	85	1300	800	50...1000	100	125
МТ2-25-14	25	85	1400	800	50...1000	100	125
МТТ40-4	40	85	400	1200	50...1000	100	125
МТТ40-5	40	85	500	1200	50...1000	100	125
МТТ40-6	40	85	600	1200	50...1000	100	125
МТТ40-7	40	85	700	1200	50...1000	100	125
МТТ40-8	40	85	800	1200	50...1000	100	125
МТТ40-9	40	85	900	1200	50...1000	100	125
МТТ40-10	40	85	1000	1200	50...1000	100	125

Продолжение табл. 13

Электрические и временные параметры								
при $T_п$=25° С				при $T_{п\,max}$				
$U_{ос,и}$, В при $I_{ос,и}$=3,14, $I_{ос,ср\,max}$	$I_{у,от}$, мА	$U_{у,от}$, В	$t_{вкл}$, мкс	$t_{выкл}$, мкс	$I_{зс,и}$, $I_{обр,и}$, мА	$R_{Тп-к}$, °С/Вт	Чертеж приложения
1,4	100	3,5	10	100	5	1,5	71а
1,4	100	3,5	10	100	5	1,5	71а
1,4	100	3,5	10	100	5	1,5	71а
1,4	100	3,5	10	100	5	1,5	71а
1,4	100	3,5	10	100	5	1,5	71а
1,4	100	3,5	10	100	5	1,5	71а
1,4	100	3,5	10	100	5	1,5	71а
1,45	100	3,5	10	100	5	0,9	71а
1,45	100	3,5	10	100	5	0,9	71а
1,45	100	3,5	10	100	5	0,9	71а
1,45	100	3,5	10	100	5	0,9	71а
1,45	100	3,5	10	100	5	0,9	71а
1,45	100	3,5	10	100	5	0,9	71а
1,45	100	3,5	10	100	5	0,9	71а
1,45	100	3,5	10	100	5	0,9	71а
1,45	100	3,5	10	100	5	0,9	71а
1,45	100	3,5	10	100	5	0,9	71а
1,45	100	3,5	10	100	5	0,9	71а
1,4	100	3,5	10	100	5	0,6	71а
1,4	100	3,5	10	100	5	0,6	71а
1,4	100	3,5	10	100	5	0,6	71а
1,4	100	3,5	10	100	5	0,6	71а
1,4	100	3,5	10	100	5	0,6	71а
1,4	100	3,5	10	100	5	0,6	71а
1,4	100	3,5	10	100	5	0,6	71а
1,4	100	3,5	10	100	5	0,6	71а
1,4	100	3,5	10	100	5	0,6	71а
1,4	100	3,5	10	100	5	0,6	71а
1,45	100	4	10	100	6	0,72	71а
1,45	100	4	10	100	6	0,72	71а
1,45	100	4	10	100	6	0,72	71а
1,45	100	4	10	100	6	0,72	71а
1,45	100	4	10	100	6	0,72	71а
1,45	100	4	10	100	6	0,72	71а
1,45	100	4	10	100	6	0,72	71а

Продолжение табл. 13

Тип прибора	Предельные значения параметров режима при $T_{п\,max}$							Электрические и временные параметры при $T_п$=25° С						Электрические и временные параметры при $T_{п\,max}$		$R_{Тп\text{-}к}$, °С/Вт	Чертеж приложения
	$I_{ос,ср\,max}$, А	$T_к$, °С	$U_{зс,п}$, $U_{обр,п}$, В	$I_{ос,удр}$, А при $t_и$=10 мс, $U_{обр}$=0	$(du_{зс}/dt)_{кр}$, В/мкс	$(di_{ос}/dt)_{кр}$, А/мкс	$T_{п\,max}$, °С	$U_{ос,и}$, В при $I_{ос,и}$=3,14, $I_{ос,ср\,max}$	$I_у$, от, мА	$U_у$, от, В	$t_{вкл}$, мкс	$t_{выкл}$, мкс	$I_{зс,и}$, $I_{обр,и}$, мА			
MTT40-11	40	85	1100	1200	50...1000	100	125	1,45	100	4	10	100	6	0,72	71a
MTT40-12	40	85	1200	1200	50...1000	100	125	1,45	100	4	10	100	6	0,72	71a
MTT40-13	40	85	1300	1200	50...1000	100	125	1,45	100	4	10	100	6	0,72	71a
MTT40-14	40	85	1400	1200	50...1000	100	125	1,45	100	4	10	100	6	0,72	71a
MTT63-4	63	85	400	1350	50...1000	100	125	1,55	100	4	10	100	6	0,44	71a
MTT63-5	63	85	500	1350	50...1000	100	125	1,55	100	4	10	100	6	0,44	71a
MTT63-6	63	85	600	1350	50...1000	100	125	1,55	100	4	10	100	6	0,44	71a
MTT63-7	63	85	700	1350	50...1000	100	125	1,55	100	4	10	100	6	0,44	71a
MTT63-8	63	85	800	1350	50...1000	100	125	1,55	100	4	10	100	6	0,44	71a
MTT63-9	63	85	900	1350	50...1000	100	125	1,55	100	4	10	100	6	0,44	71a
MTT63-10	63	85	1000	1350	50...1000	100	125	1,55	100	4	10	100	6	0,44	71a
MTT63-11	63	85	1100	1350	50...1000	100	125	1,55	100	4	10	100	6	0,44	71a
MTT63-12	63	85	1200	1350	50...1000	100	125	1,55	100	4	10	100	6	0,44	71a
MTT63-13	63	85	1300	1350	50...1000	100	125	1,55	100	4	10	100	6	0,44	71a
MTT63-14	63	85	1400	1350	50...1000	100	125	1,55	100	4	10	100	6	0,44	71a
MTT80-4	80	85	400	1350	50...1000	100	125	1,55	100	4	10	100	6	0,44	71a
MTT80-5	80	85	500	1350	50...1000	100	125	1,5	100	4	10	100	6	0,36	71a
MTT80-6	80	85	600	1350	50...1000	100	125	1,5	100	4	10	100	6	0,36	71a
MTT80-7	80	85	700	1350	50...1000	100	125	1,5	100	4	10	100	6	0,36	71a
MTT80-8	80	85	800	1350	50...1000	100	125	1,5	100	4	10	100	6	0,36	71a
MTT80-9	80	85	900	1350	50...1000	100	125	1,5	100	4	10	100	6	0,36	71a
MTT80-10	80	85	1000	1350	50...1000	100	125	1,5	100	4	10	100	6	0,36	71a
MTT80-11	80	85	1100	1350	50...1000	100	125	1,5	100	4	10	100	6	0,36	71a
MTT80-12	80	85	1200	1350	50...1000	100	125	1,5	100	4	10	100	6	0,36	71a
MTT80-13	80	85	1300	1350	50...1000	100	125	1,5	100	4	10	100	6	0,36	71a
MTT80-14	80	85	1400	1350	50...1000	100	125	1,5	100	4	10	100	6	0,36	71a
MTT100-4	100	85	400	2800	200...1000	40	125	1,75	400	4	10	100	6	0,3	72a
MTT100-5	100	85	500	2800	200...1000	40	125	1,75	400	4	10	100	6	0,3	72a
MTT100-6	100	85	600	2800	200...1000	40	125	1,75	400	4	10	100	6	0,3	72a
MTT100-7	100	85	700	2800	200...1000	40	125	1,75	400	4	10	100	6	0,3	72a
MTT100-8	100	85	800	2800	200...1000	40	125	1,75	400	4	10	100	6	0,3	72a
MTT100-9	100	85	900	2800	200...1000	40	125	1,75	400	4	10	100	6	0,3	72a
MTT100-10	100	85	1000	2800	200...1000	40	125	1,75	400	4	10	100	6	0,3	72a
MTT100-11	100	85	1100	2800	200...1000	40	125	1,75	400	4	10	100	6	0,3	72a
MTT100-12	100	85	1200	2800	200...1000	40	125	1,75	400	4	10	100	6	0,3	72a
MTT100-13	100	85	1300	2800	200...1000	40	125	1,75	400	4	10	100	6	0,3	72a

Окончание табл. 13

Тип прибора	Предельные значения параметров режима при $T_{п\,max}$							Электрические и временные параметры при $T_п$=25° С						Электрические и временные параметры при $T_{п\,max}$		$R_{Тп-к}$, °С/Вт	Чертеж приложения
	$I_{ос,ср\,max}$, А	$T_к$, °С	$U_{зс,п}$, $U_{обр,п}$, В	$I_{ос,удр}$, А при $t_и$=10 мс, $U_{обр}$=0	$(di_{зс}/dt)_{кр}$, В/мкс	$(di_{ос}/dt)_{кр}$, А/мкс	$T_{п\,max}$, °С	$U_{ос,и}$, В при $I_{ос,и}$=3,14, $I_{ос,ср\,max}$	$I_{у,от}$, мА	$U_{у,от}$, В	$t_{вкл}$, мкс	$t_{выкл}$, мкс	$I_{зс,и}$, $I_{обр,и}$, мА			
МТТ100-14	100	85	1400	2800	200...1000	40	125	1,75	400	4	10	100	6	0,3	72а
МТТ100-15	100	85	1500	2800	200...1000	40	125	1,75	400	4	10	100	6	0,3	72а
МТТ100-16	100	85	1600	2800	200...1000	40	125	1,75	400	4	10	100	6	0,3	72а
МТТ125-4	125	85	400	3000	200...1000	40	125	1,25	400	4	10	100	6	0,16	72а
МТТ125-5	125	85	500	3000	200...1000	40	125	1,25	400	4	10	100	6	0,16	72а
МТТ125-6	125	85	600	3000	200...1000	40	125	1,25	400	4	10	100	6	0,16	72а
МТТ125-7	125	85	700	3000	200...1000	40	125	1,25	400	4	10	100	6	0,16	72а
МТТ125-8	125	85	800	3000	200...1000	40	125	1,25	400	4	10	100	6	0,16	72а
МТТ125-9	125	85	900	3000	200...1000	40	125	1,25	400	4	10	100	6	0,16	72а
МТТ125-10	125	85	1000	3000	200...1000	40	125	1,25	400	4	10	100	6	0,16	72а
МТТ125-11	125	85	1100	3000	200...1000	40	125	1,25	400	4	10	100	6	0,16	72а
МТТ125-12	125	85	1200	3000	200...1000	40	125	1,25	400	4	10	100	6	0,16	72а
МТТ125-13	125	85	1300	3000	200...1000	40	125	1,25	400	4	10	100	6	0,16	72а
МТТ125-14	125	85	1400	3000	200...1000	40	125	1,25	400	4	10	100	6	0,16	72а
МТТ125-15	125	85	1500	3000	200...1000	40	125	1,25	400	4	10	100	6	0,16	72а
МТТ125-16	125	85	1600	3000	200...1000	40	125	1,25	400	4	10	100	6	0,16	72а
МТТ160-4	160	85	400	3300	200...1000	40	125	1,75	400	4	10	100	6	0,16	72а
МТТ160-5	160	85	500	3300	200...1000	40	125	1,75	400	4	10	100	6	0,16	72а
МТТ160-6	160	85	600	3300	200...1000	40	125	1,75	400	4	10	100	6	0,16	72а
МТТ160-7	160	85	700	3300	200...1000	40	125	1,75	400	4	10	100	6	0,16	72а
МТТ160-8	160	85	800	3300	200...1000	40	125	1,75	400	4	10	100	6	0,16	72а
МТТ160-9	160	85	900	3300	200...1000	40	125	1,75	400	4	10	100	6	0,16	72а
МТТ160-10	160	85	1000	3300	200...1000	40	125	1,75	400	4	10	100	6	0,16	72а
МТТ160-11	160	85	1100	3300	200...1000	40	125	1,75	400	4	10	100	6	0,16	72а
МТТ160-12	160	85	1200	3300	200...1000	40	125	1,75	400	4	10	100	6	0,16	72а
МТТ160-13	160	85	1300	3300	200...1000	40	125	1,75	400	4	10	100	6	0,16	72а
МТТ160-14	160	85	1400	3300	200...1000	40	125	1,75	400	4	10	100	6	0,16	72а
МТТ160-15	160	85	1500	3300	200...1000	40	125	1,75	400	4	10	100	6	0,16	72а
МТТ160-16	160	85	1600	3300	200...1000	40	125	1,75	400	4	10	100	6	0,16	72а

Модули тиристорно-диодные

Таблица 14

Тип прибора	Предельные значения параметров режима при $T_{п\,max}$							Электрические и временные параметры при $T_п$ / 25° С				Электрические и временные параметры при $T_{п\,max}$		$R_{Тп-к}$, °С/Вт	Чертеж приложения
	$I_{ос,\,ср\,max}$, А	$T_к$, °С	$U_{зс,\,п}$, $U_{обр,\,п}$, В	$I_{ос,\,упр}$, А при $t_и$=10 мс, $U_{обр}$=0	$(du_{зс}/dt)_{кр}$, В/мкс	$(di_{ос}/dt)_{кр}$, А/мкс	$T_{п\,max}$, °С	$U_{ос,\,и}$, В при $I_{ос,\,и}$ = =3,14, $I_{ос,\,ср\,max}$	$I_{у,\,от}$, мА	$U_{у,\,от}$, В	$t_{вкл}$, мкс	$t_{выкл}$, мкс	$I_{зс,\,и}$, $I_{обр,\,и}$, мА			
МТД40-4	40	85	400	1000	50...1000	100	125	1,45	100	4	10	100	6	0,72	71б
МТД40-5	40	85	500	1000	50...1000	100	125	1,45	100	4	10	100	6	0,72	71б
МТД40-6	40	85	600	1000	50...1000	100	125	1,45	100	4	10	100	6	0,72	71б
МТД40-7	40	85	700	1000	50...1000	100	125	1,45	100	4	10	100	6	0,72	71б
МТД40-8	40	85	800	1000	50...1000	100	125	1,45	100	4	10	100	6	0,72	71б
МТД40-9	40	85	900	1000	50...1000	100	125	1,45	100	4	10	100	6	0,72	71б
МТД40-10	40	85	1000	1000	50...1000	100	125	1,45	100	4	10	100	6	0,72	71б
МТД40-11	40	85	1100	1000	50...1000	100	125	1,45	100	4	10	100	6	0,72	71б
МТД40-12	40	85	1200	1000	50...1000	100	125	1,45	100	4	10	100	6	0,72	71б
МТД40-13	40	85	1300	1000	50...1000	100	125	1,45	100	4	10	100	6	0,72	71б
МТД40-14	40	85	1400	1000	50...1000	100	125	1,45	100	4	10	100	6	0,72	71б
МТД63-4	63	85	400	1200	50...1000	100	125	1,55	100	4	10	100	6	0,44	71б
МТД63-5	63	85	500	1200	50...1000	100	125	1,55	100	4	10	100	6	0,44	71б
МТД63-6	63	85	600	1200	50...1000	100	125	1,55	100	4	10	100	6	0,44	71б
МТД63-7	63	85	700	1200	50...1000	100	125	1,55	100	4	10	100	6	0,44	71б
МТД63-8	63	85	800	1200	50...1000	100	125	1,55	100	4	10	100	6	0,44	71б
МТД63-9	63	85	900	1200	50...1000	100	125	1,55	100	4	10	100	6	0,44	71б
МТД63-10	63	85	1000	1200	50...1000	100	125	1,55	100	4	10	100	6	0,44	71б
МТД63-11	63	85	1100	1200	50...1000	100	125	1,55	100	4	10	100	6	0,44	71б
МТД63-12	63	85	1200	1200	50...1000	100	125	1,55	100	4	10	100	6	0,44	71б
МТД63-13	63	85	1300	1200	50...1000	100	125	1,55	100	4	10	100	6	0,44	71б
МТД63-14	63	85	1400	1200	50...1000	100	125	1,55	100	4	10	100	6	0,44	71б
МТД80-4	80	85	400	1350	50...1000	100	125	1,5	100	4	10	100	6	0,36	71б
МТД80-5	80	85	500	1350	50...1000	100	125	1,5	100	4	10	100	6	0,36	71б
МТД80-6	80	85	600	1350	50...1000	100	125	1,5	100	4	10	100	6	0,36	71б
МТД80-7	80	85	700	1350	50...1000	100	125	1,5	100	4	10	100	6	0,36	71б
МТД80-8	80	85	800	1350	50...1000	100	125	1,5	100	4	10	100	6	0,36	71б
МТД80-9	80	85	900	1350	50...1000	100	125	1,5	100	4	10	100	6	0,36	71б
МТД80-10	80	85	1000	1350	50...1000	100	125	1,5	100	4	10	100	6	0,36	71б
МТД80-11	80	85	1100	1350	50...1000	100	125	1,5	100	4	10	100	6	0,36	71б
МТД80-12	80	85	1200	1350	50...1000	100	125	1,5	100	4	10	100	6	0,36	71б
МТД80-13	80	85	1300	1350	50...1000	100	125	1,5	100	4	10	100	6	0,36	71б
МТД80-14	80	85	1400	1350	50...1000	100	125	1,5	100	4	10	100	6	0,36	71б
МТД100-4	100	85	400	2800	200...1000	40	125	1,75	400	4	10	100	6	0,3	72б
МТД100-5	100	85	500	2800	200...1000	40	125	1,75	400	4	10	100	6	0,3	72б

Тип прибора	Предельные значения параметров режима при $T_{п\,max}$						
	$I_{ос,ср\,max}$, А	$T_к$, °С	$U_{зс,п}$, $U_{обр,п}$, В	$I_{ос,удр}$, А при $t_и$=10 мс, $U_{обр}$=0	$(du_{зс}/dt)_{кр}$, В/мкс	$(di_{ос}/dt)_{кр}$, А/мкс	$T_{п\,max}$, °С
МТД100-6	100	85	600	2800	200...1000	40	125
МТД100-7	100	85	700	2800	200...1000	40	125
МТД100-8	100	85	800	2800	200...1000	40	125
МТД100-9	100	85	900	2800	200...1000	40	125
МТД100-10	100	85	1000	2800	200...1000	40	125
МТД100-11	100	85	1100	2800	200...1000	40	125
МТД100-12	100	85	1200	2800	200...1000	40	125
МТД100-13	100	85	1300	2800	200...1000	40	125
МТД100-14	100	85	1400	2800	200...1000	40	125
МТД100-15	100	85	1500	2800	200...1000	40	125
МТД100-16	100	85	1600	2800	200...1000	40	125
МТД125-4	125	85	400	3000	200...1000	40	125
МТД125-5	125	85	500	3000	200...1000	40	125
МТД125-6	125	85	600	3000	200...1000	40	125
МТД125-7	125	85	700	3000	200...1000	40	125
МТД125-8	125	85	800	3000	200...1000	40	125
МТД125-9	125	85	900	3000	200...1000	40	125
МТД125-10	125	85	1000	3000	200...1000	40	125
МТД125-11	125	85	1100	3000	200...1000	40	125
МТД125-12	125	85	1200	3000	200...1000	40	125
МТД125-13	125	85	1300	3000	200...1000	40	125
МТД125-14	125	85	1400	3000	200...1000	40	125
МТД125-15	125	85	1500	3000	200...1000	40	125
МТД125-16	125	85	1600	3000	200...1000	40	125
МТД160-4	160	85	400	3300	200...1000	40	125
МТД160-5	160	85	500	3300	200...1000	40	125
МТД160-6	160	85	600	3300	200...1000	40	125
МТД160-7	160	85	700	3300	200...1000	40	125
МТД160-8	160	85	800	3300	200...1000	40	125
МТД160-9	160	85	900	3300	200...1000	40	125
МТД160-10	160	85	1000	3300	200...1000	40	125
МТД160-11	160	85	1100	3300	200...1000	40	125
МТД160-12	160	85	1200	3300	200...1000	40	125
МТД160-13	160	85	1300	3300	200...1000	40	125
МТД160-14	160	85	1400	3300	200...1000	40	125
МТД160-15	160	85	1500	3300	200...1000	40	125
МТД160-16	160	85	1600	3300	200...1000	40	125

Электрические и временные параметры							
при $T_П$=25° С				при $T_{п\,max}$			
$U_{ос,и}$, В при $I_{ос,и}$=3,14, $I_{ос,ср\,max}$	$I_{у,от}$, мА	$U_{у,от}$, В	$t_{вкл}$, мкс	$t_{выкл}$, мкс	$I_{зс,и}$, $I_{обр,и}$, мА	$R_{Тп-к}$, °С/Вт	Чертеж приложения
1,75	400	4	10	100	6	0,3	726
1,75	400	4	10	100	6	0,3	726
1,75	400	4	10	100	6	0,3	726
1,75	400	4	10	100	6	0,3	726
1,75	400	4	10	100	6	0,3	726
1,75	400	4	10	100	6	0,3	726
1,75	400	4	10	100	6	0,3	726
1,75	400	4	10	100	6	0,3	726
1,75	400	4	10	100	6	0,3	726
1,75	400	4	10	100	6	0,3	726
1,75	400	4	10	100	6	0,3	726
1,25	400	4	10	100	6	0,16	726
1,25	400	4	10	100	6	0,16	726
1,25	400	4	10	100	6	0,16	726
1,25	400	4	10	100	6	0,16	726
1,25	400	4	10	100	6	0,16	726
1,25	400	4	10	100	6	0,16	726
1,25	400	4	10	100	6	0,16	726
1,25	400	4	10	100	6	0,16	726
1,25	400	4	10	100	6	0,16	726
1,25	400	4	10	100	6	0,16	726
1,25	400	4	10	100	6	0,16	726
1,25	400	4	10	100	6	0,16	726
1,25	400	4	10	100	6	0,16	726
1,75	400	4	10	100	6	0,16	726
1,75	400	4	10	100	6	0,16	726
1,75	400	4	10	100	6	0,16	726
1,75	400	4	10	100	6	0,16	726
1,75	400	4	10	100	6	0,16	726
1,75	400	4	10	100	6	0,16	726
1,75	400	4	10	100	6	0,16	726
1,75	400	4	10	100	6	0,16	726
1,75	400	4	10	100	6	0,16	726
1,75	400	4	10	100	6	0,16	726
1,75	400	4	10	100	6	0,16	726
1,75	400	4	10	100	6	0,16	726
1,75	400	4	10	100	6	0,16	726

Модули диодно-тиристорные

Тип прибора	Предельные значения параметров режима при $T_{п\,max}$							Электрические и временные параметры								
								при $T_п=25°$ С				при $T_{п\,max}$				
	$I_{ос,ср\,max}$, А	$T_к$, °С	$U_{эс,п}$, $U_{обр,п}$, В	$I_{ос,удр}$, А при $t_и=10$ мс, $U_{обр}=0$	$(du_{эс}/dt)_{кр}$, В/мкс	$(di_{ос}/dt)_{кр}$, А/мкс	$T_{п\,max}$, °С	$U_{ос,и}$, В при $I_{ос,и}=\approx 3{,}14\ I_{ос,ср\,max}$	$I_{у,от}$, мА	$U_{у,от}$, В	$t_{вкл}$, мкс	$t_{выкл}$, мкс	$I_{эс,и}$, $I_{обр,и}$, мА	$R_{Тп-к}$, °С/Вт	Чертеж приложения
МДТ2-10-4	10	85	400	300	50...1000	100	125	1,4	100	3,5	10	100	5	1,5	71в
МДТ2-10-5	10	85	500	300	50...1000	100	125	1,4	100	3,5	10	100	5	1,5	71в
МДТ2-10-6	10	85	600	300	50...1000	100	125	1,4	100	3,5	10	100	5	1,5	71в
МДТ2-10-7	10	85	700	300	50...1000	100	125	1,4	100	3,5	10	100	5	1,5	71в
МДТ2-10-8	10	85	800	300	50...1000	100	125	1,4	100	3,5	10	100	5	1,5	71в
МДТ2-10-9	10	85	900	300	50...1000	100	125	1,4	100	3,5	10	100	5	1,5	71в
МДТ2-10-10	10	85	1000	300	50...1000	100	125	1,4	100	3,5	10	100	5	1,5	71в
МДТ2-10-11	10	85	1100	300	50...1000	100	125	1,4	100	3,5	10	100	5	1,5	71в
МДТ2-10-12	10	85	1200	300	50...1000	100	125	1,4	100	3,5	10	100	5	1,5	71в
МДТ2-10-13	10	85	1300	300	50...1000	100	125	1,4	100	3,5	10	100	5	1,5	71в
МДТ2-10-14	10	85	1400	300	50...1000	100	125	1,4	100	3,5	10	100	5	1,5	71в
МДТ2-16-4	16	85	400	600	50...1000	100	125	1,45	100	3,5	10	100	5	0,9	71в
МДТ2-16-5	16	85	500	600	50...1000	100	125	1,45	100	3,5	10	100	5	0,9	71в
МДТ2-16-6	16	85	600	600	50...1000	100	125	1,45	100	3,5	10	100	5	0,9	71в
МДТ2-16-7	16	85	700	600	50...1000	100	125	1,45	100	3,5	10	100	5	0,9	71в
МДТ2-16-8	16	85	800	600	50...1000	100	125	1,45	100	3,5	10	100	5	0,9	71в
МДТ2-16-9	16	85	900	600	50...1000	100	125	1,45	100	3,5	10	100	5	0,9	71в
МДТ2-16-10	16	85	1000	600	50...1000	100	125	1,45	100	3,5	10	100	5	0,9	71в
МДТ2-16-11	16	85	1100	600	50...1000	100	125	1,45	100	3,5	10	100	5	0,9	71в
МДТ2-16-12	16	85	1200	600	50...1000	100	125	1,45	100	3,5	10	100	5	0,9	71в
МДТ2-16-13	16	85	1300	600	50...1000	100	125	1,45	100	3,5	10	100	5	0,9	71в
МДТ2-16-14	16	85	1400	600	50...1000	100	125	1,45	100	3,5	10	100	5	0,9	71в
МДТ2-25-4	25	85	400	800	50...1000	100	125	1,4	100	3,5	10	100	5	0,6	71в
МДТ2-25-5	25	85	500	800	50...1000	100	125	1,4	100	3,5	10	100	5	0,6	71в
МДТ2-25-6	25	85	600	800	50...1000	100	125	1,4	100	3,5	10	100	5	0,6	71в
МДТ2-25-7	25	85	700	800	50...1000	100	125	1,4	100	3,5	10	100	5	0,6	71в
МДТ2-25-8	25	85	800	800	50...1000	100	125	1,4	100	3,5	10	100	5	0,6	71в
МДТ2-25-9	25	85	900	800	50...1000	100	125	1,4	100	3,5	10	100	5	0,6	71в
МДТ2-25-10	25	85	1000	800	50...1000	100	125	1,4	100	3,5	10	100	5	0,6	71в
МДТ2-25-11	25	85	1100	800	50...1000	100	125	1,4	100	3,5	10	100	5	0,6	71в
МДТ2-25-12	25	85	1200	800	50...1000	100	125	1,4	100	3,5	10	100	5	0,6	71в
МДТ2-25-13	25	85	1300	800	50...1000	100	125	1,4	100	3,5	10	100	5	0,6	71в

Тип прибора	Предельные значения параметров режима при $T_{п\ max}$						
	$I_{ос,\ ср\ max}$, А	$T_к$, °С	$U_{зс,\ п}$, $U_{обр,\ п}$, В	$I_{ос,\ удр}$, А при $t_и$=10 мс, $U_{обр}$=0	$(du_{зс}/dt)_{кр}$, В/мкс	$(di_{ос}/dt)_{кр}$, А/мкс	$T_{п\ max}$, °С
МДТ2-25-14	25	85	1400	800	50...1000	100	125
МДТ40-4	40	85	400	1000	50...1000	100	125
МДТ40-5	40	85	500	1000	50...1000	100	125
МДТ40-6	40	85	600	1000	50...1000	100	125
МДТ40-7	40	85	700	1000	50...1000	100	125
МДТ40-8	40	85	800	1000	50...1000	100	125
МДТ40-9	40	85	900	1000	50...1000	100	125
МДТ40-10	40	85	1000	1000	50...1000	100	125
МДТ40-11	40	85	1100	1000	50...1000	100	125
МДТ40-12	40	85	1200	1000	50...1000	100	125
МДТ40-13	40	85	1300	1000	50...1000	100	125
МДТ40-14	40	85	1400	1000	50...1000	100	125
МДТ63-4	63	85	400	1200	50...1000	100	125
МДТ63-5	63	85	500	1200	50...1000	100	125
МДТ63-6	63	85	600	1200	50...1000	100	125
МДТ63-7	63	85	700	1200	50...1000	100	125
МДТ63-8	63	85	800	1200	50...1000	100	125
МДТ63-9	63	85	900	1200	50...1000	100	125
МДТ63-10	63	85	1000	1200	50...1000	100	125
МДТ63-11	63	85	1100	1200	50...1000	100	125
МДТ63-12	63	85	1200	1200	50...1000	100	125
МДТ63-13	63	85	1300	1200	50...1000	100	125
МДТ63-14	63	85	1400	1200	50...1000	100	125
МДТ80-4	80	85	400	1350	50...1000	100	125
МДТ80-5	80	85	500	1350	50...1000	100	125
МДТ80-6	80	85	600	1350	50...1000	100	125
МДТ80-7	80	85	700	1350	50...1000	100	125
МДТ80-8	80	85	800	1350	50...1000	100	125
МДТ80-9	80	85	1000	1350	50...1000	100	125
МДТ80-10	80	85	1100	1350	50...1000	100	125
МДТ80-11	80	85	1100	1350	50...1000	100	125
МДТ80-12	80	85	1200	1350	50...1000	100	125
МДТ80-13	80	85	1300	1350	50...1000	100	125
МДТ80-14	80	85	1400	1350	50...1000	100	125
МДТ100-4	100	85	400	2800	200...1000	40	125
МДТ100-5	100	85	500	2800	200...1000	40	125
МДТ100-6	100	85	600	2800	200...1000	40	125

Электрические и временные параметры								
при $T_п$=25° С				при $T_{п\ max}$				
$U_{ос,\ и}$, В при $I_{ос,\ и}$=3,14 $I_{ос,\ ср\ max}$	$I_{у,\ от}$, мА	$U_{у,\ от}$, В	$t_{вкл}$, мкс	$t_{выкл}$, мкс	$I_{зс,\ и}$, $I_{обр,\ и}$, мА	$R_{тп-к}$, °С/Вт	Чертеж приложения
1,4	100	3,5	10	100	5	0,6	71в
1,45	100	4	10	100	6	0,72	71в
1,45	100	4	10	100	6	0,72	71в
1,45	100	4	10	100	6	0,72	71в
1,45	100	4	10	100	6	0,72	71в
1,45	100	4	10	100	6	0,72	71в
1,45	100	4	10	100	6	0,72	71в
1,45	100	4	10	100	6	0,72	71в
1,45	100	4	10	100	6	0,72	71в
1,45	100	4	10	100	6	0,72	71в
1,45	100	4	10	100	6	0,72	71в
1,45	100	4	10	100	6	0,72	71в
1,55	100	4	10	100	6	0,44	71в
1,55	100	4	10	100	6	0,44	71в
1,55	100	4	10	100	6	0,44	71в
1,55	100	4	10	100	6	0,44	71в
1,55	100	4	10	100	6	0,44	71в
1,55	100	4	10	100	6	0,44	71в
1,55	100	4	10	100	6	0,44	71в
1,55	100	4	10	100	6	0,44	71в
1,55	100	4	10	100	6	0,44	71в
1,55	100	4	10	100	6	0,44	71в
1,5	100	4	10	100	6	0,36	71в
1,5	100	4	10	100	6	0,36	71в
1,5	100	4	10	100	6	0,36	71в
1,5	100	4	10	100	6	0,36	71в
1,5	100	4	10	100	6	0,36	71в
1,5	100	4	10	100	6	0,36	71в
1,5	100	4	10	100	6	0,36	71в
1,5	100	4	10	100	6	0,36	71в
1,5	100	4	10	100	6	0,36	71в
1,5	100	4	10	100	6	0,36	71в
1,5	100	4	10	100	6	0,36	71в
1,75	400	4	10	100	6	0,3	72в
1,75	400	4	10	100	6	0,3	72в
1,75	400	4	10	100	6	0,3	72в

Окончание табл. 15

Тип прибора	Предельные значения параметров режима при $T_{п\,max}$						
	$I_{ос,\,ср\,max}$, А	$T_к$, °С	$U_{зс,п}$, $U_{обр,п}$, В	$I_{ос,удр}$, А при $t_и$=10 мс, $U_{обр}$=0	$(du_{зс}/dt)_{кр}$, В/мкс	$(di_{ос}/dt)_{кр}$, А/мкс	$T_{п\,max}$, °С
МДТ100-7	100	85	700	2800	200...1000	40	125
МДТ100-8	100	85	800	2800	200...1000	40	125
МДТ100-9	100	85	900	2800	200...1000	40	125
МДТ100-10	100	85	1000	2800	200...1000	40	125
МДТ100-11	100	85	1100	2800	200...1000	40	125
МДТ100-12	100	85	1200	2800	200...1000	40	125
МДТ100-13	100	85	1300	2800	200...1000	40	125
МДТ100-14	100	85	1400	2800	200...1000	40	125
МДТ100-15	100	85	1500	2800	200...1000	40	125
МДТ100-16	100	85	1600	2800	200...1000	40	125
МДТ125-4	125	85	400	3000	200...1000	40	125
МДТ125-5	125	85	500	3000	200...1000	40	125
МДТ125-6	125	85	600	3000	200...1000	40	125
МДТ125-7	125	85	700	3000	200...1000	40	125
МДТ125-8	125	85	800	3000	200...1000	40	125
МДТ125-9	125	85	900	3000	200...1000	40	125
МДТ125-10	125	85	1000	3000	200...1000	40	125
МДТ125-11	125	85	1100	3000	200...1000	40	125
МДТ125-12	125	85	1200	3000	200...1000	40	125
МДТ125-13	125	85	1300	3000	200...1000	40	125
МДТ125-14	125	85	1400	3000	200...1000	40	125
МДТ125-15	125	85	1500	3000	200...1000	40	125
МДТ125-16	125	85	1600	3000	200...1000	40	125
МДТ160-4	160	85	400	3300	200...1000	40	125
МДТ160-5	160	85	500	3300	200...1000	40	125
МДТ160-6	160	85	600	3300	200...1000	40	125
МДТ160-7	160	85	700	3300	200...1000	40	125
МДТ160-8	160	85	800	3300	200...1000	40	125
МДТ160-9	160	85	900	3300	200...1000	40	125
МДТ160-10	160	85	1000	3300	200...1000	40	125
МДТ160-11	160	85	1100	3300	200...1000	40	125
МДТ160-12	160	85	1200	3300	200...1000	40	125
МДТ160-13	160	85	1300	3300	200...1000	40	125
МДТ160-14	160	85	1400	3300	200...1000	40	125
МДТ160-15	160	85	1500	3300	200...1000	40	125
МДТ160-16	160	85	1600	3300	200...1000	40	125

Электрические и временные параметры							
при $T_п$=25° С				при $T_{п\,max}$			
$U_{ос,и}$, В при $I_{ос,и}$=3,14$I_{ос,ср\,max}$	$I_{у,от}$, мА	$U_{у,от}$, В	$t_{вкл}$, мкс	$t_{выкл}$, мкс	$I_{зс,и}$, $I_{обр,и}$, мА	$R_{Тп-к}$, °С/Вт	Чертеж приложения
1,75	400	4	10	100	6	0,3	72в
1,75	400	4	10	100	6	0,3	72в
1,75	400	4	10	100	6	0,3	72в
1,75	400	4	10	100	6	0,3	72в
1,75	400	4	10	100	6	0,3	72в
1,75	400	4	10	100	6	0,3	72в
1,75	400	4	10	100	6	0,3	72в
1,75	400	4	10	100	6	0,3	72в
1,75	400	4	10	100	6	0,3	72в
1,75	400	4	10	100	6	0,3	72в
1,25	400	4	10	100	6	0,16	72в
1,25	400	4	10	100	6	0,16	72в
1,25	400	4	10	100	6	0,16	72в
1,25	400	4	10	100	6	0,16	72в
1,25	400	4	10	100	6	0,16	72в
1,25	400	4	10	100	6	0,16	72в
1,25	400	4	10	100	6	0,16	72в
1,25	400	4	10	100	6	0,16	72в
1,25	400	4	10	100	6	0,16	72в
1,25	400	4	10	100	6	0,16	72в
1,25	400	4	10	100	6	0,16	72в
1,25	400	4	10	100	6	0,16	72в
1,75	400	4	10	100	6	0,16	72в
1,75	400	4	10	100	6	0,16	72в
1,75	400	4	10	100	6	0,16	72в
1,75	400	4	10	100	6	0,16	72в
1,75	400	4	10	100	6	0,16	72в
1,75	400	4	10	100	6	0,16	72в
1,75	400	4	10	100	6	0,16	72в
1,75	400	4	10	100	6	0,16	72в
1,75	400	4	10	100	6	0,16	72в
1,75	400	4	10	100	6	0,16	72в
1,75	400	4	10	100	6	0,16	72в
1,75	400	4	10	100	6	0,16	72в
1,75	400	4	10	100	6	0,16	72в

Модули оптотиристорные

Таблица 16

Тип прибора	Предельные значения параметров режима при $T_{п\,max}$							Электрические и временные параметры при $T_п$=25° С								Электрические и временные параметры при $T_{п\,max}$			
	$I_{ос,ср\,max}$, А	$T_к$, °С	$U_{зс,п}$, $U_{обр,п}$, В	$I_{ос,удр}$, А при $t_и$=10 мс, $U_{обр}$=0	$(du_{зс}/dt)_{кр}$, В/мкс	$(di_{ос}/dt)_{кр}$, А/мкс	$T_{п\,max}$, °С	$U_{ос,и}$, В при $I_{ос,и}$ = =3,14 $I_{ос,ср\,max}$	$I_у$, от, мА	$U_у$, от, В	$t_{вкл}$, мкс	$C_{прох}$, пФ	$t_{выкл}$, мкс	$I_{зс,и}$, $I_{обр,и}$, мА	$R_{Гп-к}$, °С/Вт	Чертеж приложения
МТО2-10-4	10	70	400	300	20...100	100	110	1,4	88	2,5	10	20	100	5	1,5	71г
МТО2-10-5	10	70	500	300	20...100	100	110	1,4	88	2,5	10	20	100	5	1,5	71г
МТО2-10-6	10	70	600	300	20...100	100	110	1,4	88	2,5	10	20	100	5	1,5	71г
МТО2-10-7	10	70	700	300	20...100	100	110	1,4	88	2,5	10	20	100	5	1,5	71г
МТО2-10-8	10	70	800	300	20...100	100	110	1,4	88	2,5	10	20	100	5	1,5	71г
МТО2-10-9	10	70	900	300	20...100	100	110	1,4	88	2,5	10	20	100	5	1,5	71г
МТО2-10-10	10	70	1000	300	20...100	100	110	1,4	88	2,5	10	20	100	5	1,5	71г
МТО2-10-11	10	70	1100	300	20...100	100	110	1,4	88	2,5	10	20	100	5	1,5	71г
МТО2-10-12	10	70	1200	300	20...100	100	110	1,4	88	2,5	10	20	100	5	1,5	71г
МТО2-16-4	16	70	400	600	20...100	100	110	1,45	88	2,5	10	20	100	5	0,9	71г
МТО2-16-5	16	70	500	600	20...100	100	110	1,45	88	2,5	10	20	100	5	0,9	71г
МТО2-16-6	16	70	600	600	20...100	100	110	1,45	88	2,5	10	20	100	5	0,9	71г
МТО2-16-7	16	70	700	600	20...100	100	110	1,45	88	2,5	10	20	100	5	0,9	71г
МТО2-16-8	16	70	800	600	20...100	100	110	1,45	88	2,5	10	20	100	5	0,9	71г
МТО2-16-9	16	70	900	600	20...100	100	110	1,45	88	2,5	10	20	100	5	0,9	71г
МТО2-16-10	16	70	1000	600	20...100	100	110	1,45	88	2,5	10	20	100	5	0,9	71г
МТО2-16-11	16	70	1100	600	20...100	100	110	1,45	88	2,5	10	20	100	5	0,9	71г
МТО2-16-12	16	70	1200	600	20...100	100	110	1,45	88	2,5	10	20	100	5	0,9	71г
МТО2-25-4	25	85	400	800	20...100	100	110	1,4	88	2,5	10	20	100	5	0,4	71г
МТО2-25-5	25	85	500	800	20...100	100	110	1,4	88	2,5	10	20	100	5	0,4	71г
МТО2-25-6	25	85	600	800	20...100	100	110	1,4	88	2,5	10	20	100	5	0,4	71г
МТО2-25-7	25	85	700	800	20...100	100	110	1,4	88	2,5	10	20	100	5	0,4	71г
МТО2-25-8	25	85	800	800	20...100	100	110	1,4	88	2,5	10	20	100	5	0,4	71г
МТО2-25-9	25	85	900	800	20...100	100	110	1,4	88	2,5	10	20	100	5	0,4	71г
МТО2-25-10	25	85	1000	800	20...100	100	110	1,4	88	2,5	10	20	100	5	0,4	71г
МТО2-25-11	25	85	1100	800	20...100	100	110	1,4	88	2,5	10	20	100	5	0,4	71г
МТО2-25-12	25	85	1200	800	20...100	100	110	1,4	88	2,5	10	20	100	5	0,4	71г
МТОТО40-4	40	70	400	1200	20...100	100	110	1,45	80	2,5	10	20	100	6	0,72	71г
МТОТО40-5	40	70	500	1200	20...100	100	110	1,45	80	2,5	10	20	100	6	0,72	71г
МТОТО40-6	40	70	600	1200	20...100	100	110	1,45	80	2,5	10	20	100	6	0,72	71г
МТОТО40-7	40	70	700	1200	20...100	100	110	1,45	80	2,5	10	20	100	6	0,72	71г
МТОТО40-8	40	70	800	1200	20...100	100	110	1,45	80	2,5	10	20	100	6	0,72	71г
МТОТО40-9	40	70	900	1200	20...100	100	110	1,45	80	2,5	10	20	100	6	0,72	71г
МТОТО40-10	40	70	1000	1200	20...100	100	110	1,45	80	2,5	10	20	100	6	0,72	71г

Тип прибора	Предельные значения параметров режима при $T_{п\,max}$							Электрические и временные параметры								
								при $T_п$=25° С					при $T_{п\,max}$			
	$I_{ос,\,ср\,max}$, А	$T_к$, °С	$U_{зс,\,п}$, $U_{обр,\,п}$, В	$I_{ос,\,удр}$, А при $t_и$=10 мс, $U_{обр}$=0	$(du_{зс}/dt)_{кр}$, В/мкс	$(di_{ос}/dt)_{кр}$, А/мкс	$T_{п\,max}$, °С	$U_{ос,\,и}$, В при $I_{ос,\,и}$=3,14$I_{ос,\,ср\,max}$	$I_{у,\,от}$, мА	$U_{у,\,от}$, В	$t_{вкл}$, мкс	$C_{прох}$, пФ	$t_{выкл}$, мкс	$I_{зс,\,и}$, $I_{обр,\,и}$, мА	$R_{Тп\text{-}к}$, °С/Вт	Чертеж приложения
МТОТО40-11	40	70	1100	1200	20...100	100	110	1,45	80	2,5	10	20	100	6	0,72	71г
МТОТО40-12	40	70	1200	1200	20...100	100	110	1,45	80	2,5	10	20	100	6	0,72	71г
МТОТО63-4	63	70	400	1350	20...100	100	110	1,55	80	2,5	10	20	100	6	0,44	71г
МТОТО63-5	63	70	500	1350	20...100	100	110	1,55	80	2,5	10	20	100	6	0,44	71г
МТОТО63-6	63	70	600	1350	20...100	100	110	1,55	80	2,5	10	20	100	6	0,44	71г
МТОТО63-7	63	70	700	1350	20...100	100	110	1,55	80	2,5	10	20	100	6	0,44	71г
МТОТО63-8	63	70	800	1350	20...100	100	110	1,55	80	2,5	10	20	100	6	0,44	71г
МТОТО63-9	63	70	900	1350	20...100	100	110	1,55	80	2,5	10	20	100	6	0,44	71г
МТОТО63-10	63	70	1000	1350	20...100	100	110	1,55	80	2,5	10	20	100	6	0,44	71г
МТОТО63-11	63	70	1100	1350	20...100	100	110	1,55	80	2,5	10	20	100	6	0,44	71г
МТОТО63-12	63	70	1200	1350	20...100	100	110	1,55	80	2,5	10	20	100	6	0,44	71г
МТОТО80-4	80	70	400	1350	20...100	100	110	1,5	80	2,5	10	20	100	6	0,36	71г
МТОТО80-5	80	70	500	1350	20...100	100	110	1,5	80	2,5	10	20	100	6	0,36	71г
МТОТО80-6	80	70	600	1350	20...100	100	110	1,5	80	2,5	10	20	100	6	0,36	71г
МТОТО80-7	80	70	700	1350	20...100	100	110	1,5	80	2,5	10	20	100	6	0,36	71г
МТОТО80-8	80	70	800	1350	20...100	100	110	1,5	80	2,5	10	20	100	6	0,36	71г
МТОТО80-9	80	70	900	1350	20...100	100	110	1,5	80	2,5	10	20	100	6	0,36	71г
МТОТО80-10	80	70	1000	1350	20...100	100	110	1,5	80	2,5	10	20	100	6	0,36	71г
МТОТО80-11	80	70	1100	1350	20...100	100	110	1,5	80	2,5	10	20	100	6	0,36	71г
МТОТО80-12	80	70	1200	1350	20...100	100	110	1,5	80	2,5	10	20	100	6	0,36	71г
МТОТО100-4	100	70	400	2000	20...100	70	110	1,75	80	2,5				6	0,3	73
МТОТО100-5	100	70	500	2000	20...100	70	110	1,75	80	2,5				6	0,3	73
МТОТО100-6	100	70	600	2000	20...100	70	110	1,75	80	2,5				6	0,3	73
МТОТО100-7	100	70	700	2000	20...100	70	110	1,75	80	2,5				6	0,3	73
МТОТО100-8	100	70	800	2000	20...100	70	110	1,75	80	2,5				6	0,3	73
МТОТО100-9	100	70	900	2000	20...100	70	110	1,75	80	2,5				6	0,3	73
МТОТО100-10	100	70	1000	2000	20...100	70	110	1,75	80	2,5				6	0,3	73
МТОТО100-11	100	70	1100	2000	20...100	70	110	1,75	80	2,5				6	0,3	73
МТОТО100-12	100	70	1200	2000	20...100	70	110	1,75	80	2,5				6	0,3	73
МТОТО125-4	125	70	400	2500	20...100	70	110	1,75	80	2,5				6	0,25	73
МТОТО125-5	125	70	500	2500	20...100	70	110	1,75	80	2,5				6	0,25	73
МТОТО125-6	125	70	600	2500	20...100	70	110	1,75	80	2,5				6	0,25	73
МТОТО125-7	125	70	700	2500	20...100	70	110	1,75	80	2,5				6	0,25	73
МТОТО125-8	125	70	800	2500	20...100	70	110	1,75	80	2,5				6	0,25	73
МТОТО125-9	125	70	900	2500	20...100	70	110	1,75	80	2,5				6	0,25	73
МТОТО125-10	125	70	1000	2500	20...100	70	110	1,75	80	2,5				6	0,25	73
МТОТО125-11	125	70	1100	2500	20...100	70	110	1,75	80	2,5				6	0,25	73

Окончание табл. 16

Тип прибора	Предельные значения параметров режима при $T_{п\,max}$							Электрические и временные параметры									
								при $T_п$=25° С					при $T_{п\,max}$				
	$I_{ос,ср\,max}$, А	$T_к$, °С	$U_{зс,п}$, $U_{обр,п}$, В	$I_{ос,удр}$, А при $t_и$=10 мс, $U_{обр}$=0	$(du_{зс}/dt)_{кр}$, В/мкс	$(di_{ос}/dt)_{кр}$, А/мкс	$T_{п\,max}$, °С	$U_{ос,и}$, В при $I_{ос,и}$= =3,14 $I_{ос,ср\,max}$	$I_у$, от, мА	$U_у$, от, В	$t_{вкл}$, мкс	$C_{прох}$, пФ	$t_{выкл}$, мкс	$I_{зс,и}$, $I_{обр,и}$, мА	$R_{Тп-к}$, °С/Вт	Чертеж приложения
МТОТО125-12	125	70	1200	2500	20...100	70	110	1,75	80	2,5				6	0,25	73
МТОТО160-4	160	70	400	3200	20...100	70	110	1,75	80	2,5				6	0,2	72г
МТОТО160-5	160	70	500	3200	20...100	70	110	1,75	80	2,5				6	0,2	72г
МТОТО160-6	160	70	600	3200	20...100	70	110	1,75	80	2,5				6	0,2	72г
МТОТО160-7	160	70	700	3200	20...100	70	110	1,75	80	2,5				6	0,2	72г
МТОТО160-8	160	70	800	3200	20...100	70	110	1,75	80	2,5				6	0,2	72г
МТОТО160-9	160	70	900	3200	20...100	70	110	1,75	80	2,5				6	0,2	72г
МТОТО160-10	160	70	1000	3200	20...100	70	110	1,75	80	2,5				6	0,2	72г
МТОТО160-11	160	70	1100	3200	20...100	70	110	1,75	80	2,5				6	0,2	72г
МТОТО160-12	160	70	1200	3200	20...100	70	110	1,75	80	2,5				6	0,2	72г

Таблица 17

Модули оптотиристорно-диодные

Тип прибора	Предельные значения параметров режима при $T_{п\,max}$							Электрические и временные параметры									
								при $T_п$=25° С					при $T_{п\,max}$				
	$I_{ос,ср\,max}$, А	$T_к$, °С	$U_{зс,п}$, $U_{обр,п}$, В	$I_{ос,удр}$, А при $t_и$=10 мс, $U_{обр}$=0	$(du_{зс}/dt)_{кр}$, В/мкс	$(di_{ос}/dt)_{кр}$, А/мкс	$T_{п\,max}$, °С	$U_{ос,и}$, В при $I_{ос,и}$= =3,14 $I_{ос,ср\,max}$	$I_у$, от, мА	$U_у$, от, В	$t_{вкл}$, мкс	$C_{прох}$, пФ	$t_{выкл}$, мкс	$I_{зс,и}$, $I_{обр,и}$, мА	$R_{Тп-к}$, °С/Вт	Чертеж приложения
МТОД40-4	40	70	400	1000	20...100	100	110	1,45	80	2,5	10	20	100	6	0,72	71д
МТОД40-5	40	70	500	1000	20...100	100	110	1,45	80	2,5	10	20	100	6	0,72	71д
МТОД40-6	40	70	600	1000	20...100	100	110	1,45	80	2,5	10	20	100	6	0,72	71д
МТОД40-7	40	70	700	1000	20...100	100	110	1,45	80	2,5	10	20	100	6	0,72	71д
МТОД40-8	40	70	800	1000	20...100	100	110	1,45	80	2,5	10	20	100	6	0,72	71д

Окончание табл. 17

Тип прибора	Предельные значения параметров режима при $T_{п\,max}$							Электрические и временные параметры									Чертеж приложения
								при $T_п$=25° С					при $T_{п\,max}$				
	$I_{ос,\,ср\,max}$, А	$T_к$, °С	$U_{зс,\,п}$, $U_{обр,\,п}$, В	$I_{ос,\,удр}$, А при $t_и$=10 мс, $U_{обр}$=0	$(du_{зс}/dt)_{кр}$, В/мкс	$(di_{ос}/dt)_{кр}$, А/мкс	$T_{п\,max}$, °С	$U_{ос,\,и}$, В при $I_{ос,\,и}$=3,14 $I_{ос,\,ср\,max}$	$I_{у,\,от}$, мА	$U_{у,\,от}$, В	$t_{вкл}$, мкс	$C_{прох}$, пФ	$t_{выкл}$, мкс	$I_{зс,\,и}$, $I_{обр,\,и}$, мА	$R_{Тп-к}$, °С/Вт	
МТОД40-9	40	70	900	1000	20...100	100	110	1,45	80	2,5	10	20	100	6	0,72	71д
МТОД40-10	40	70	1000	1000	20...100	100	110	1,45	80	2,5	10	20	100	6	0,72	71д
МТОД40-11	40	70	1100	1000	20...100	100	110	1,45	80	2,5	10	20	100	6	0,72	71д
МТОД40-12	40	70	1200	1000	20...100	100	110	1,45	80	2,5	10	20	100	6	0,72	71д
МТОД63-4	63	70	400	1200	20...100	100	110	1,55	80	2,5	10	20	100	6	0,44	71д
МТОД63-5	63	70	500	1200	20...100	100	110	1,55	80	2,5	10	20	100	6	0,44	71д
МТОД63-6	63	70	600	1200	20...100	100	110	1,55	80	2,5	10	20	100	6	0,44	71д
МТОД63-7	63	70	700	1200	20...100	100	110	1,55	80	2,5	10	20	100	6	0,44	71д
МТОД63-8	63	70	800	1200	20...100	100	110	1,55	80	2,5	10	20	100	6	0,44	71д
МТОД63-9	63	70	900	1200	20...100	100	110	1,55	80	2,5	10	20	100	6	0,44	71д
МТОД63-10	63	70	1000	1200	20...100	100	110	1,55	80	2,5	10	20	100	6	0,44	71д
МТОД63-11	63	70	1100	1200	20...100	100	110	1,55	80	2,5	10	20	100	6	0,44	71д
МТОД63-12	63	70	1200	1200	20...100	100	110	1,55	80	2,5	10	20	100	6	0,44	71д
МТОД80-4	80	70	400	1350	20...100	100	110	1,5	80	2,5	10	20	100	6	0,36	71д
МТОД80-5	80	70	500	1350	20...100	100	110	1,5	80	2,5	10	20	100	6	0,36	71д
МТОД80-6	80	70	600	1350	20...100	100	110	1,5	80	2,5	10	20	100	6	0,36	71д
МТОД80-7	80	70	700	1350	20...100	100	110	1,5	80	2,5	10	20	100	6	0,36	71д
МТОД80-8	80	70	800	1350	20...100	100	110	1,5	80	2,5	10	20	100	6	0,36	71д
МТОД80-9	80	70	900	1350	20...100	100	110	1,5	80	2,5	10	20	100	6	0,36	71д
МТОД80-10	80	70	1000	1350	20...100	100	110	1,5	80	2,5	10	20	100	6	0,36	71д
МТОД80-11	80	70	1100	1350	20...100	100	110	1,5	80	2,5	10	20	100	6	0,36	71д
МТОД80-12	80	70	1200	1350	20...100	100	110	1,5	80	2,5	10	20	100	6	0,36	71д

Модули диодно-оптотиристориые

Таблица 18

Тип прибора	Предельные значения параметров режима при $T_{п}$ max							Электрические и временные параметры									Чертеж приложения
								при $T_{п}$=25° С					при $T_{п}$ max				
	$I_{ос, ср max}$, А	$T_{к}$, ° С	$U_{зс, п}$, $U_{обр, п}$, В	$I_{ос, удр}$, А при $t_{и}$=10 мс, $U_{обр}$=0	$(du_{зс}/dt)_{кр}$, В/мкс	$(di_{ос}/dt)_{кр}$, А/мкс	$T_{п max}$, ° С	$U_{ос, и}$, В при $I_{ос, и}$ = =3,14 $I_{ос, ср max}$	$I_{у, от}$, мА	$U_{у, от}$, В	$t_{вкл}$, мкс	$C_{прох}$, пФ	$t_{выкл}$, мкс	$I_{зс, и}$, $I_{обр, и}$, мА	$R_{Тп-к}$, ° С/Вт	
МДТО2-10-4	10	70	400	300	20...100	100	110	1,4	88	2,5	10	20	100	5	1,5	71е
МДТО2-10-5	10	70	500	300	20...100	100	110	1,4	88	2,5	10	20	100	5	1,5	71е
МДТО2-10-6	10	70	600	300	20...100	100	110	1,4	88	2,5	10	20	100	5	1,5	71е
МДТО2-10-7	10	70	700	300	20...100	100	110	1,4	88	2,5	10	20	100	5	1,5	71е
МДТО2-10-8	10	70	800	300	20...100	100	110	1,4	88	2,5	10	20	100	5	1,5	71е
МДТО2-10-9	10	70	900	300	20...100	100	110	1,4	88	2,5	10	20	100	5	1,5	71е
МДТО2-10-10	10	70	1000	300	20...100	100	110	1,4	88	2,5	10	20	100	5	1,5	71е
МДТО2-10-11	10	70	1100	300	20...100	100	110	1,4	88	2,5	10	20	100	5	1,5	71е
МДТО2-10-12	10	70	1200	300	20...100	100	110	1,4	88	2,5	10	20	100	5	1,5	71е
МДТО2-16-4	16	70	400	600	20...100	100	110	1,4	88	2,5	10	20	100	5	1,5	71е
МДТО2-16-5	16	70	500	600	20...100	100	110	1,45	88	2,5	10	20	100	5	0,9	71е
МДТО2-16-6	16	70	600	600	20...100	100	110	1,45	88	2,5	10	20	100	5	0,9	71е
МДТО2-16-7	16	70	700	600	20...100	100	110	1,45	88	2,5	10	20	100	5	0,9	71е
МДТО2-16-8	16	70	800	600	20...100	100	110	1,45	88	2,5	10	20	100	5	0,9	71е
МДТО2-16-9	16	70	900	600	20...100	100	110	1,45	88	2,5	10	20	100	5	0,9	71е
МДТО2-16-10	16	70	1000	600	20...100	100	110	1,45	88	2,5	10	20	100	5	0,9	71е
МДТО2-16-11	16	70	1100	600	20...100	100	110	1,45	88	2,5	10	20	100	5	0,9	71е
МДТО2-16-12	16	70	1200	600	20...100	100	110	1,45	88	2,5	10	20	100	5	0,9	71е
МДТО2-25-4	25	85	400	800	20...100	100	110	1,45	88	2,5	10	20	100	5	0,9	71е
МДТО2-25-5	25	85	500	800	20...100	100	110	1,4	88	2,5	10	20	100	5	0,4	71е
МДТО2-25-6	25	85	600	800	20...100	100	110	1,4	88	2,5	10	20	100	5	0,4	71е
МДТО2-25-7	25	85	700	800	20...100	100	110	1,4	88	2,5	10	20	100	5	0,4	71е
МДТО2-25-8	25	85	800	800	20...100	100	110	1,4	88	2,5	10	20	100	5	0,4	71е
МДТО2-25-9	25	85	900	800	20...100	100	110	1,4	88	2,5	10	20	100	5	0,4	71е
МДТО2-25-10	25	85	1000	800	20...100	100	110	1,4	88	2,5	10	20	100	5	0,4	71е
МДТО2-25-11	25	85	1100	800	20...100	100	110	1,4	88	2,5	10	20	100	5	0,4	71е
МДТО2-25-12	25	85	1200	800	20...100	100	110	1,4	88	2,5	10	20	100	5	0,4	71е
МДТО-40-4	40	70	400	1000	20...100	100	110	1,45	80	2,5	10	20	100	6	0,72	71е
МДТО-40-5	40	70	500	1000	20...100	100	110	1,45	80	2,5	10	20	100	6	0,72	71е
МДТО-40-6	40	70	600	1000	20...100	100	110	1,45	80	2,5	10	20	100	6	0,72	71е
МДТО-40-7	40	70	700	1000	20...100	100	110	1,45	80	2,5	10	20	100	6	0,72	71е
МДТО40-8	40	70	800	1000	20...100	100	110	1,45	80	2,5	10	20	100	6	0,72	71е
МДТО40-9	40	70	900	1000	20...100	100	110	1,45	80	2,5	10	20	100	6	0,72	71е

Продолжение табл. 18

Тип прибора	Предельные значения параметров режима при $T_{п\,max}$							Электрические и временные параметры при $T_п$=25° С								Электрические и временные параметры при $T_{п\,max}$		$R_{Тп-к}$, °С/Вт	Чертеж приложения
	$I_{ос,\,ср\,max}$, А	$T_к$, °С	$U_{зс,\,п}$, $U_{обр,\,п}$, В	$I_{ос,\,удр}$, А при $t_и$=10 мс, $U_{обр}$=0	$(du_{зс}/dt)_{кр}$, В/мкс	$(di_{ос}/dt)_{кр}$, А/мкс	$T_{п\,max}$, °С	$U_{ос,\,и}$, В при $I_{ос,\,и}$ = =3,14 $I_{ос,\,ср\,max}$	$I_{у,\,от}$, мА	$U_{у,\,от}$, В	$t_{вкл}$, мкс	$C_{прох}$, пФ	$t_{выкл}$, мкс	$I_{зс,\,и}$, $I_{обр,\,и}$, мА				
МДТО40-10	40	70	1000	1000	20...100	100	110	1,45	80	2,5	10	20	100	6	0,72	71е
МДТО40-11	40	70	1100	1000	20...100	100	110	1,45	80	2,5	10	20	100	6	0,72	71е
МДТО40-12	40	70	1200	1000	20...100	100	110	1,45	80	2,5	10	20	100	6	0,72	71е
МДТО63-4	63	70	400	1200	20...100	100	110	1,55	80	2,5	10	20	100	6	0,44	71е
МДТО63-5	63	70	500	1200	20...100	100	110	1,55	80	2,5	10	20	100	6	0,44	71е
МДТО63-6	63	70	600	1200	20...100	100	110	1,55	80	2,5	10	20	100	6	0,44	71е
МДТО63-7	63	70	700	1200	20...100	100	110	1,55	80	2,5	10	20	100	6	0,44	71е
МДТО63-8	63	70	800	1200	20...100	100	110	1,55	80	2,5	10	20	100	6	0,44	71е
МДТО63-9	63	70	900	1200	20...100	100	110	1,55	80	2,5	10	20	100	6	0,44	71е
МДТО63-10	63	70	1000	1200	20...100	100	110	1,55	80	2,5	10	20	100	6	0,44	71е
МДТО63-11	63	70	1100	1200	20...100	100	110	1,55	80	2,5	10	20	100	6	0,44	71е
МДТО63-12	63	70	1200	1200	20...100	100	110	1,55	80	2,5	10	20	100	6	0,44	71е
МДТО80-4	80	70	400	1350	20...100	100	110	1,5	80	2,5	10	20	100	6	0,36	71е
МДТО80-5	80	70	500	1350	20...100	100	110	1,5	80	2,5	10	20	100	6	0,36	71е
МДТО80-6	80	70	600	1350	20...100	100	110	1,5	80	2,5	10	20	100	6	0,36	71е
МДТО80-7	80	70	700	1350	20...100	100	110	1,5	80	2,5	10	20	100	6	0,36	71е
МДТО80-8	80	70	800	1350	20...100	100	110	1,5	80	2,5	10	20	100	6	0,36	71е
МДТО80-9	80	70	900	1350	20...100	100	110	1,5	80	2,5	10	20	100	6	0,36	71е
МДТО80-10	80	70	1000	1350	20...100	100	110	1,5	80	2,5	10	20	100	6	0,36	71е
МДТО80-11	80	70	1100	1350	20...100	100	110	1,5	80	2,5	10	20	100	6	0,36	71е
МДТО80-12	80	70	1200	1350	20...100	100	110	1,5	80	2,5	10	20	100	6	0,36	71е
МДТО100-4	100	70	400	2000	20...100	100	110	1,75	80	2,5				6	0,3	72д
МДТО100-5	100	70	500	2000	20...100	100	110	1,75	80	2,5				6	0,3	72д
МДТО100-6	100	70	600	2000	20...100	100	110	1,75	80	2,5				6	0,3	72д
МДТО100-7	100	70	700	2000	20...100	100	110	1,75	80	2,5				6	0,3	72д
МДТО100-8	100	70	800	2000	20...100	100	110	1,75	80	2,5				6	0,3	72д
МДТО100-9	100	70	900	2000	20...100	100	110	1,75	80	2,5				6	0,3	72д
МДТО100-10	100	70	1000	2000	20...100	100	110	1,75	80	2,5				6	0,3	72д
МДТО100-11	100	70	1100	2000	20...100	100	110	1,75	80	2,5				6	0,3	72д
МДТО100-12	100	70	1200	2000	20...100	100	110	1,75	80	2,5				6	0,3	72д
МДТО125-4	125	70	400	2500	20...100	100	110	1,75	80	2,5				6	0,25	72д
МДТО100-5	125	70	500	2500	20...100	100	110	1,75	80	2,5				6	0,25	72д
МДТО125-6	125	70	600	2500	20...100	100	110	1,75	80	2,5				6	0,25	72д
МДТО125-7	125	70	700	2500	20...100	100	110	1,75	80	2,5				6	0,25	72д
МДТО125-8	125	70	800	2500	20...100	100	110	1,75	80	2,5				6	0,25	72д
МДТО125-9	125	70	900	2500	20...100	100	110	1,75	80	2,5				6	0,25	72д
МДТО125-10	125	70	1000	2500	20...100	100	110	1,75	80	2,5				6	0,25	72д

Тип прибора	Предельные значения параметров режима при $T_{п\,max}$						
	$I_{ос,ср\,max}$, А	$T_к$, °С	$U_{зс,п}$, $U_{обр,п}$, В	$I_{ос,удр}$, А при $t_и$=10 мс, $U_{обр}$=0	$(du_{зс}/dt)_{кр}$, В/мкс	$(di_{ос}/dt)_{кр}$, А/мкс	$T_{п\,max}$, °С
МДТО125-11	125	70	1100	2500	20...100	100	110
МДТО125-12	125	70	1200	2500	20...100	100	110
МДТО160-4	160	70	400	3200	20...100	100	110
МДТО160-5	160	70	500	3200	20...100	100	110
МДТО160-6	160	70	600	3200	20...100	100	110
МДТО160-7	160	70	700	3200	20...100	100	110
МДТО160-8	160	70	800	3200	20...100	100	110
МДТО160-9	160	70	900	3200	20...100	100	110
МДТО160-10	160	70	1000	3200	20...100	100	110
МДТО160-11	160	70	1100	3200	20...100	100	110
МДТО160-12	160	70	1200	3200	20...100	100	110

НЕКОТОРЫЕ РЕКОМЕНДАЦИИ ПО МОНТАЖУ ТИРИСТОРОВ

Отвод выделяемого тепла от полупроводниковых приборов (особенно от мощных на ток 10 А и более) является одной из главных задач обеспечения надежности при конструировании и эксплуатации аппаратуры. Необходимо придерживаться принципа максимально возможного снижения температуры полупроводниковой структуры и корпусов приборов. Для охлаждения тиристоров применяются теплоотводные радиаторы, работающие в условиях естественного охлаждения или с принудительным воздушным или жидкостным охлаждением. Могут быть также использованы конструктивные элементы узлов и блоков аппаратуры, имеющие достаточную поверхность или хороший теплоотвод. В этом случае контактная поверхность радиатора должна иметь шероховатость и плоскопараллельность не хуже указанных в информационных материалах или ТУ на тиристоры или охладители.

Крепление приборов к радиатору должно обеспечивать надежный тепловой контакт. Если корпус прибора должен быть изолирован, то для уменьшения общего теплового сопротивления лучше изолировать радиатор от корпуса аппаратуры, чем прибор от радиатора.

При естественном охлаждении отвод тепла улучшается, если активные поверхности радиатора расположены вертикально, так как в этом случае лучше условия конвекции. При принудительном охлаждении ось прибора должна быть перпендикулярна, а ребра охладителя параллельны направлению потока охлаждающего воздуха.

Окончание табл. 18

Электрические и временные параметры								
при $T_п$=25° С					при $T_{п\,max}$			
$U_{ос,и}$, В при $I_{ос,и}$ = =3,14$I_{ос,ср\,max}$	$I_{у,от}$, мА	$U_{у,от}$, В	$t_{вкл}$, мкс	$C_{прох}$, пФ	$t_{выкл}$, мкс	$I_{зс,и}$, $I_{обр,и}$, мА	$R_{Тп-к}$, °С/Вт	Чертеж приложения
1,75	80	2,5				6	0,25	72д
1,75	80	2,5				6	0,25	72д
1,75	80	2,5				6	0,2	72д
1,75	80	2,5				6	0,2	72д
1,75	80	2,5				6	0,2	72д
1,75	80	2,5				6	0,2	72д
1,75	80	2,5				6	0,2	72д
1,75	80	2,5				6	0,2	72д
1,75	80	2,5				6	0,2	72д
1,75	80	2,5				6	0,2	72д
1,75	80	2,5				6	0,2	72д

При сборке тиристоров с радиатором необходимо использовать специальные ключи с нормируемым крутящим моментом, а для приборов таблеточной конструкции – устройства с нормированным усилием сжатия. Следует учитывать, что превышение допустимых в ТУ усилий создает дополнительные механические напряжения в выпрямительном элементе и может вызвать его разрушение. При недостаточном усилии увеличивается тепловое сопротивление корпус–охладитель, в результате чего прибор может выйти из строя из-за перегрева структуры.

Для улучшения теплового контакта прибор–охладитель следует применять специальные теплопроводящие пасты, например КПТ-8.

В процессе эксплуатации приборы и охладители необходимо периодически очищать от пыли или других загрязнений.

При подготовке и проведении монтажа тиристоров механические и климатические воздействия не должны превышать значений, указанных в ТУ или информационных материалах.

При рихтовке, формовке и обрезании выводов участок вывода ближе к корпусу должен быть закреплен так, чтобы не возникали, изгибающие или растягивающие усилия, превышающие указанные в ТУ. Паяльники, применяемые для пайки выводов приборов, должны быть низковольтными. Время пайки, а также расстояние от корпуса или изолятора до места лужения или пайки вывода не должны превышать указанных в ТУ. Очищать места пайки от флюса нужно жидкостями, которые не влияют на покрытие, маркировку или материал корпуса (например, спиртобензиновой смесью).

КАК ПОЛЬЗОВАТЬСЯ СПРАВОЧНИКОМ

Тиристоры во всех таблицах располагаются по мере возрастания максимально допустимого постоянного, среднего или импульсного тока в открытом состоянии (графа 2). Тиристоры с одинаковым значением тока в открытом состоянии, в свою очередь, располагаются по мере возрастания импульсного повторяющегося напряжения в закрытом состоянии (графа 4).

С учетом зависимости параметров тиристоров от электрических и тепловых режимов в таблицах (по возможности) в головках таблиц приведены режимы их измерения.

При отыскании по таблицам необходимого тиристора могут возникнуть различные ситуации. Рассмотрим наиболее типичные из них.

1. *Известен только тип тиристора*, т. е. его маркировка. Необходимо установить вид и группу прибора, его перспективность и параметры.

Вид и группа тиристора устанавливаются в разделах "Классификация тиристоров" и "Системы условных обозначений тиристоров". В разделе "Системы условных обозначений тиристоров" приведены все действовавшие и действующие системы, что дает возможность определить новизну прибора по принадлежности к старой или новой системе обозначений.

По алфавитному указателю тиристоров, приведенному в конце справочника, устанавливаются местонахождение прибора в конкретной таблице и его параметры.

2. *Известен тип тиристора.* Необходимо найти эквивалентную замену.

По алфавитному указателю устанавливается местонахождение прибора в справочнике. Исходя из конкретного режима эксплуатации (значений токов, напряжений, временных и динамических параметров и характеристик, а также тепловых условий) подбирается наиболее близкий по сочетанию параметров тиристор.

3. *Известны электрический и тепловой режимы.* Необходимо подобрать тиристор, удовлетворяющий заданному режиму.

В разделе "Классификация тиристоров" определяются вид и группа прибора. По "Содержанию" устанавливается номер таблицы с параметрами выбранного вида или группы тиристоров и подбирается прибор (сначала по значению тока в открытом состоянии), наиболее полно удовлетворяющий требованиям потребителя.

ОСНОВНЫЕ НОРМАТИВНО-ТЕХНИЧЕСКИЕ ДОКУМЕНТЫ ПО ТИРИСТОРАМ

ГОСТ 15133–77	Приборы полупроводниковые. Термины и определения
ГОСТ 20859–79	Приборы полупроводниковые силовые. Общие технические условия
ГОСТ 2.730–73	Приборы полупроводниковые. Условные обозначения графические
ГОСТ 18472–77	Приборы полупроводниковые. Корпуса. Габаритные и присоединительные размеры
ГОСТ 23900–79	Приборы полупроводниковые силовые. Габаритные и присоединительные размеры

ГОСТ 20332–84	Тиристоры. Термины, определения и буквенные обозначения параметров
ГОСТ 19138.1–73	Тиристоры. Метод измерения напряжения включения
ГОСТ 19138.2–73	Тиристоры. Метод измерения импульсного отпирающего тока и импульсного отпирающего напряжения управляющего электрода
ГОСТ 19138.3–73	Тиристоры. Метод измерения времени включения
ГОСТ 19138.4–73	Тиристоры. Метод измерения времени включения, нарастания и задержки
ГОСТ 19138.6–74	Тиристоры. Метод измерения критической скорости нарастания напряжения в закрытом состоянии
ГОСТ 19138.7–74	Тиристоры. Метод измерения импульсного запирающего тока, импульсного запирающего напряжения, импульсного коэффициента запирания
ГОСТ 19138.8–75	Тиристоры. Метод измерения удерживающего тока
ГОСТ 19138.9–75	Тиристоры. Метод измерения тока в закрытом состоянии и обратного тока
ГОСТ 19138.10–75	Тиристоры. Метод измерения напряжения в открытом состоянии
ГОСТ 19138.11–75	Тиристоры. Метод измерения постоянного отпирающего тока и постоянного отпирающего напряжения управляющего электрода
ГОСТ 24461–80	Приборы полупроводниковые силовые. Методы измерений и испытаний
ОСТ 11 336.919–81	Приборы полупроводниковые. Система условных обозначений
РД 16 270–85	Приборы полупроводниковые силовые. Тиристоры. Методы расчета и выбора для применения в преобразовательных устройствах
РТМ ОАА.682.032–72	Методика типового расчета воздушных ребристых охладителей силовых полупроводниковых приборов

ГАБАРИТНЫЕ ЧЕРТЕЖИ ТИРИСТОРОВ

Рис. П.1

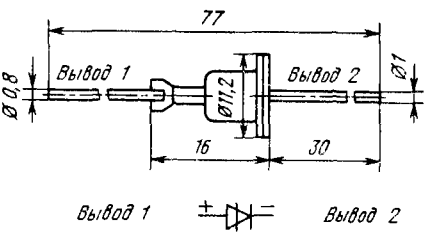

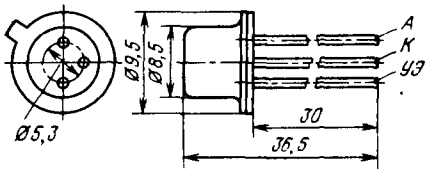

Рис. П.2

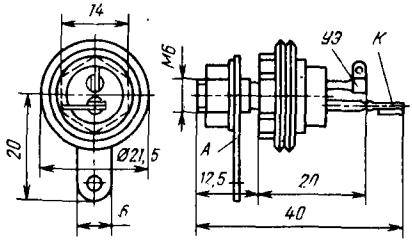

Рис. П.3

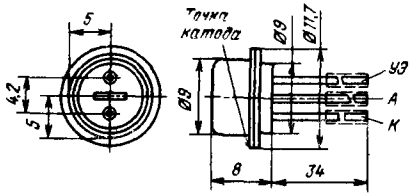

Рис. П.4

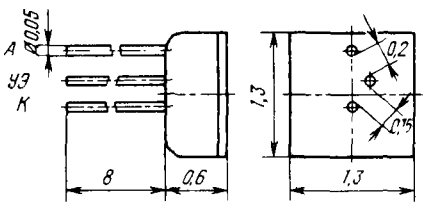

Рис. П.5

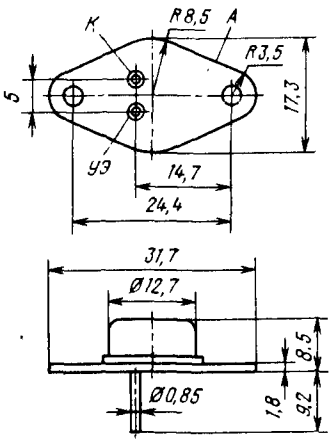

Рис. П.6

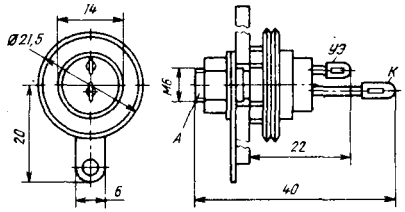

Рис. П.7

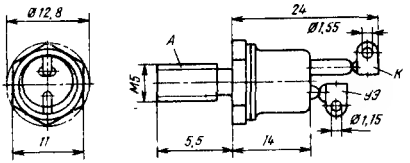

Рис. П.8

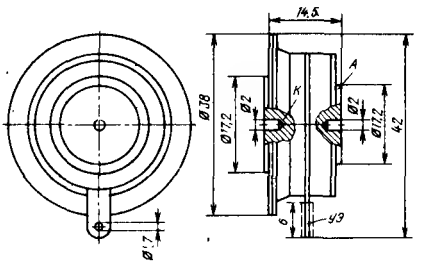

Рис. П.9

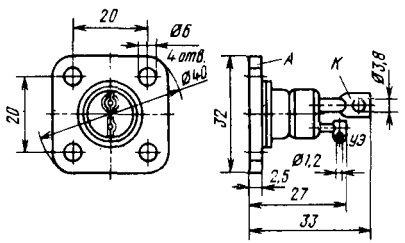

Рис. П.10

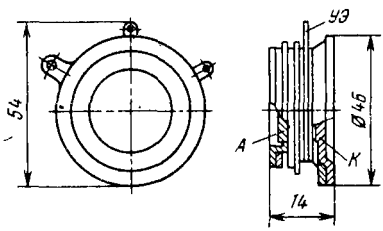

Рис. П.11

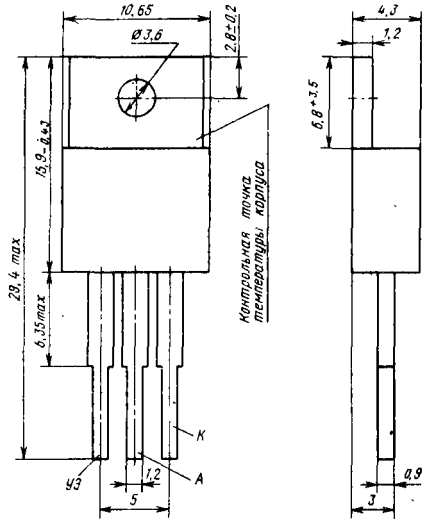

Рис. П.12

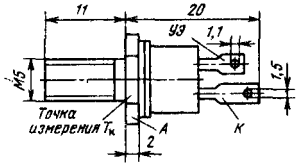

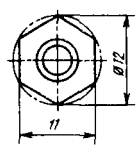

Рис. П.13

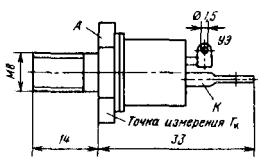

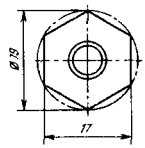

Рис. П.14

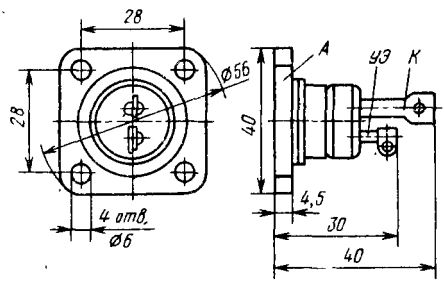

Рис. П.15

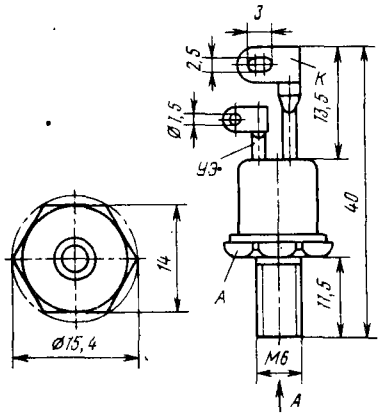

Рис. П.16

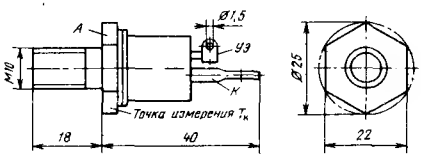

Рис. П.17

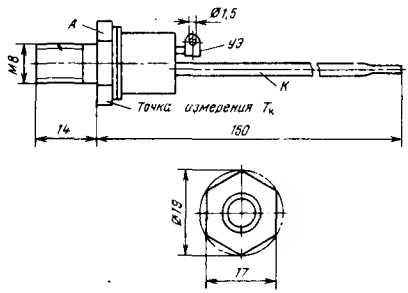

Рис. П.18

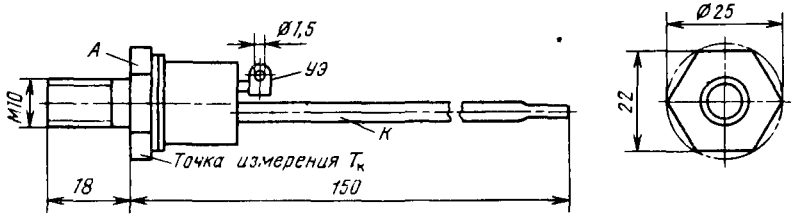

Рис. П.19

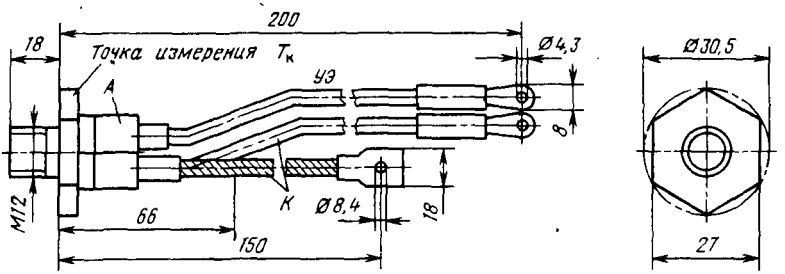

Рис. П.20

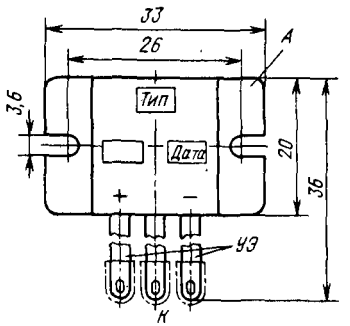

Рис. П.21

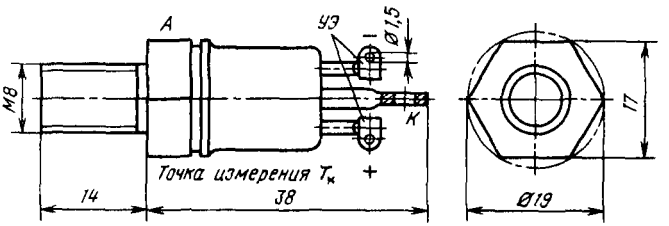

Рис. П.22

Рис. П.23

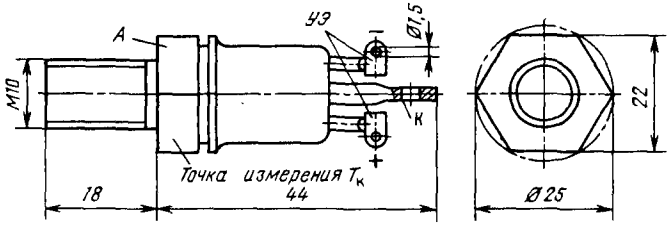

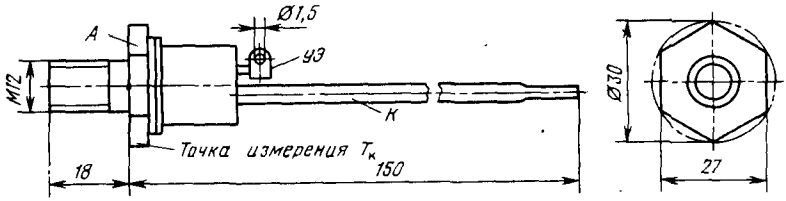

Рис. П.24

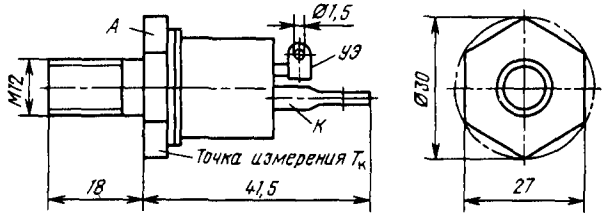

Рис. П.25

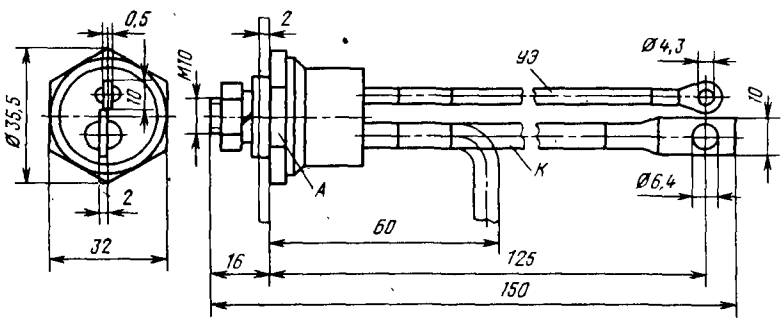

Рис. П.26

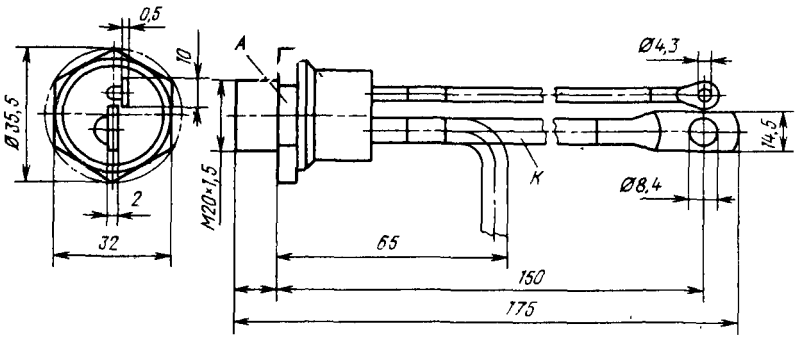

Рис. П.27

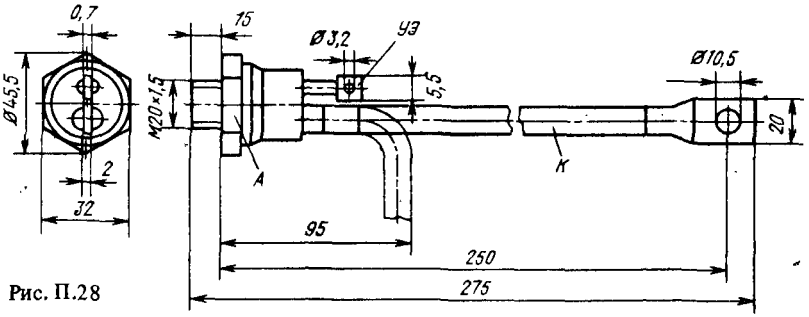

Рис. П.28

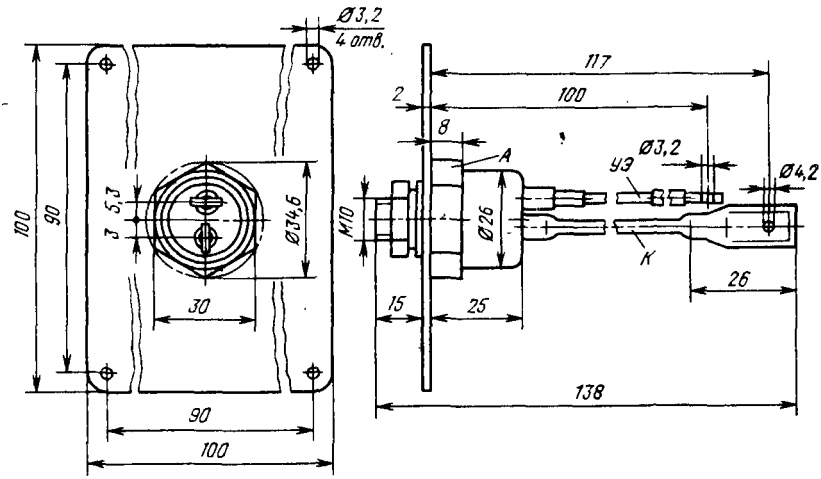

Рис. П.29

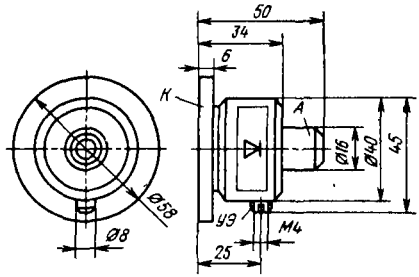

Рис. П.30

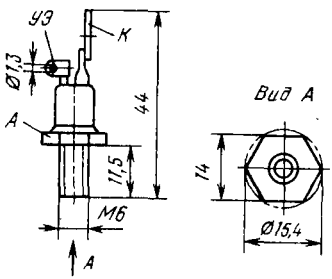

Рис. П.31

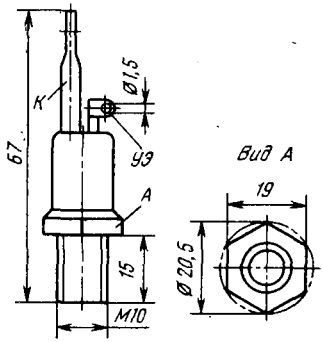

Рис. П.32

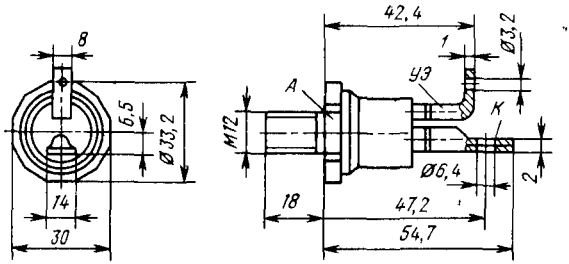

Рис. П.33

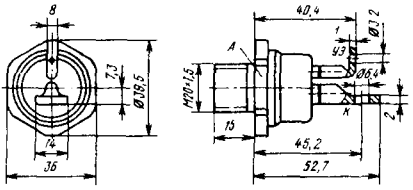

Рис. П.34

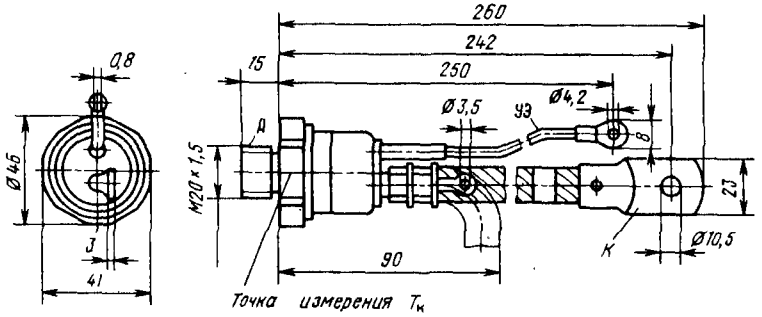

Рис. П.35

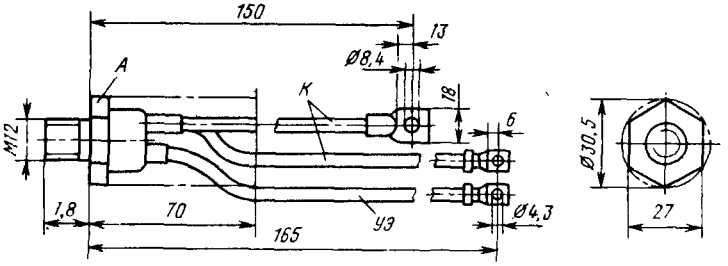

Рис. П.36

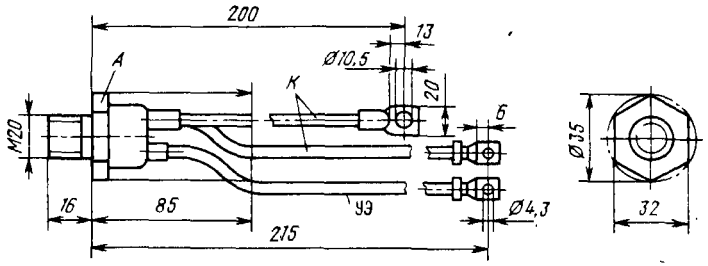

Рис. П.37

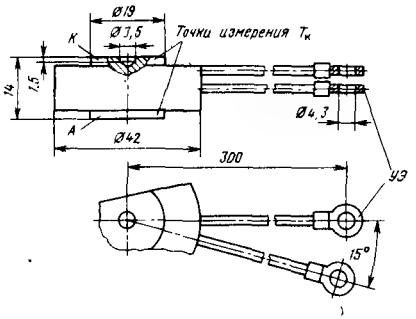

Рис. П.38

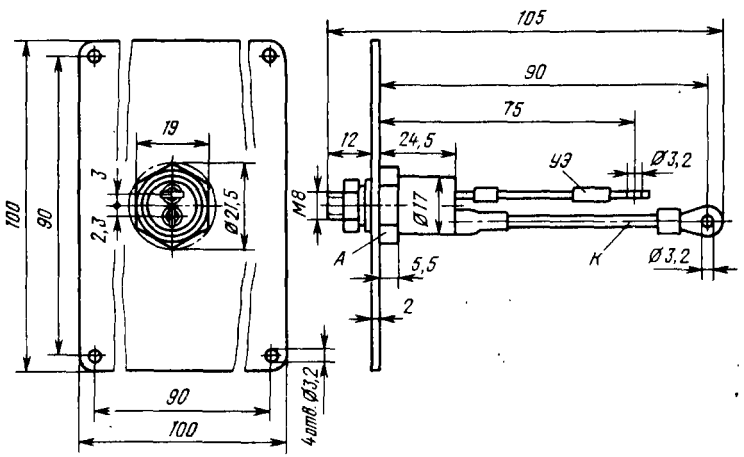

Рис. П.39

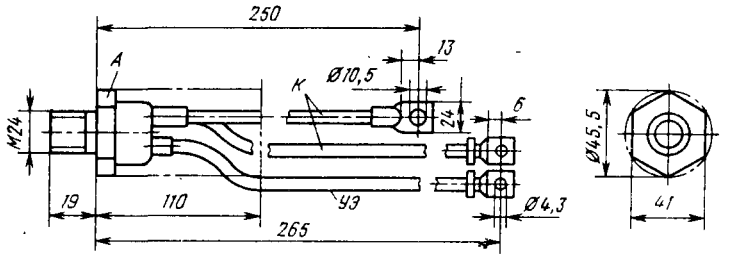

Рис. П.40

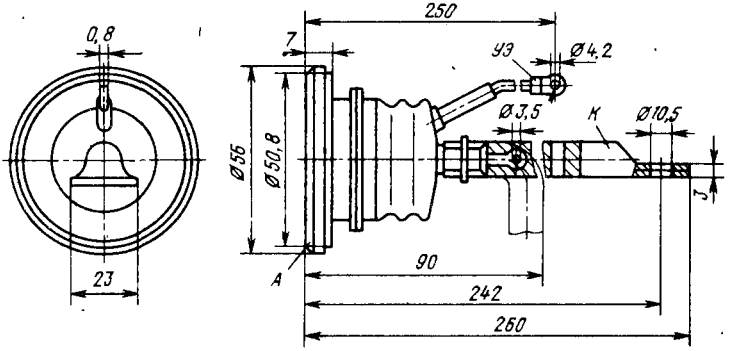

Рис. П.41

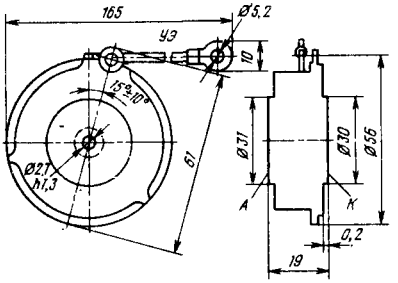

Рис. П.42

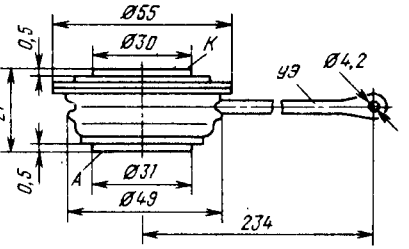

Рис. П.43

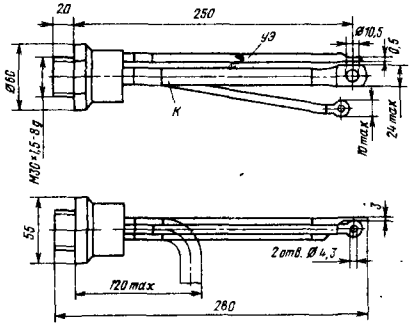

Рис. П.44

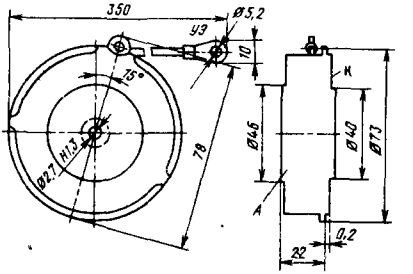

Рис. П.45

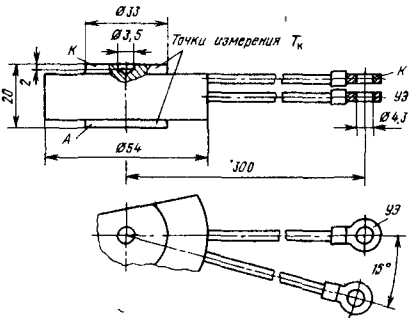

Рис. П.46

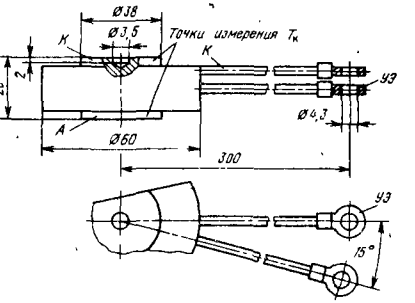

Рис. П.47

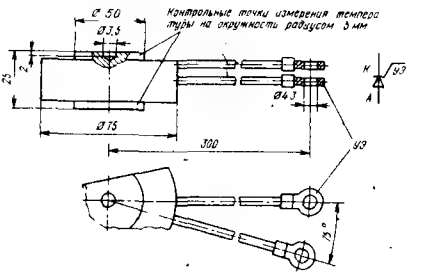

Рис. П.48

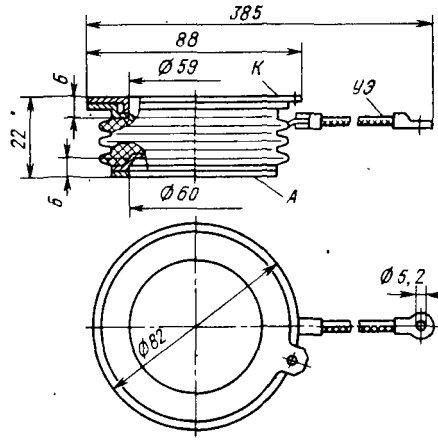

Рис. П.49

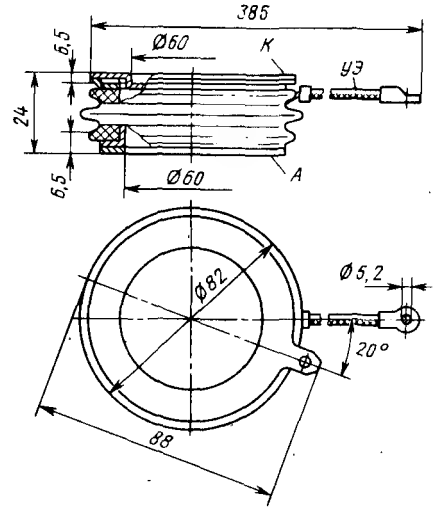

Рис. П.50

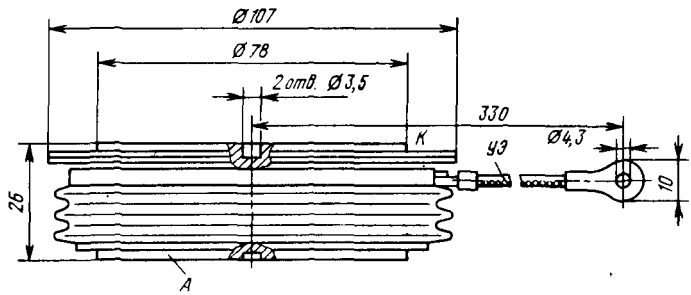

Рис. П.51

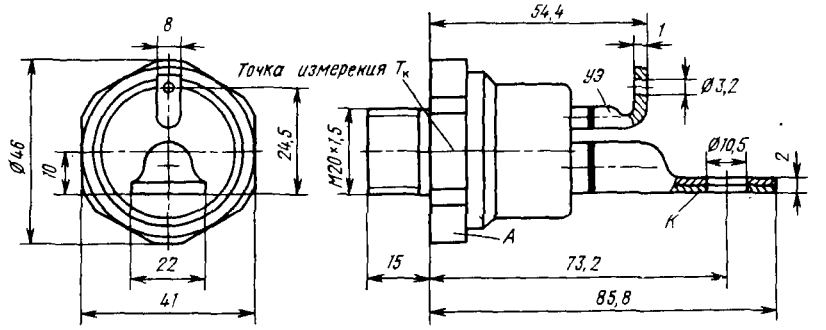

Рис. П.52

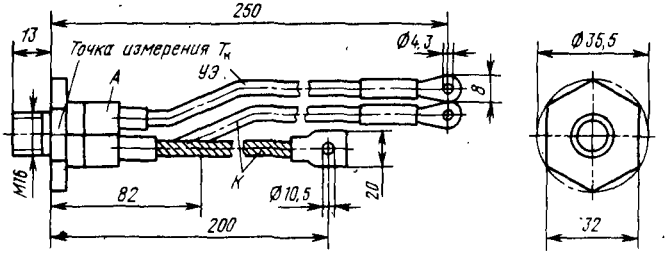

Рис. П.53

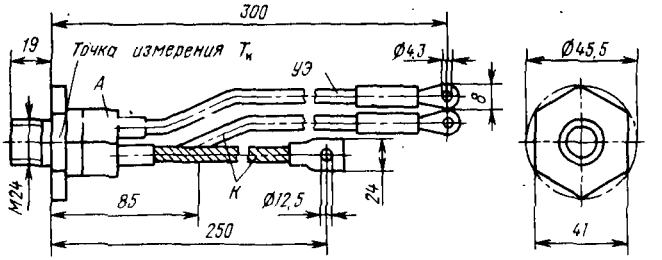

Рис. П.54

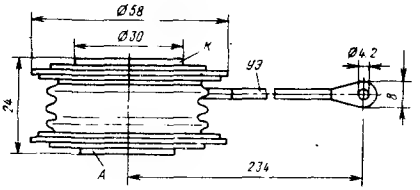

Рис. П.55

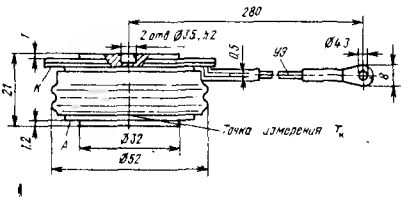

Рис. П.56

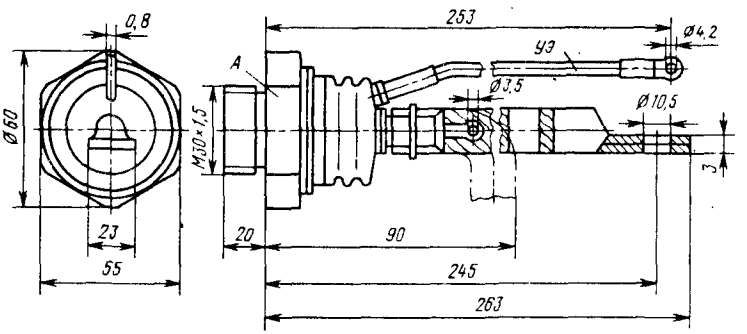

Рис. П.57

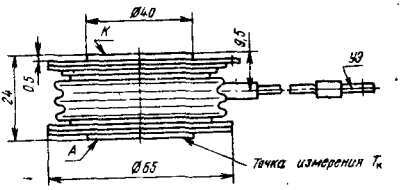

Рис. П.58

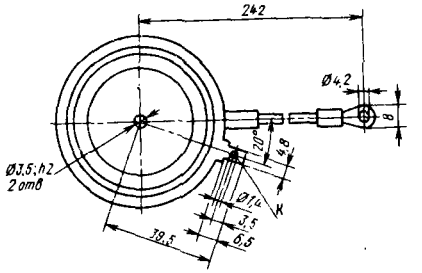

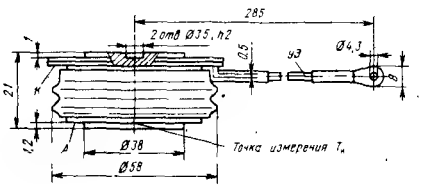

Рис. П.59

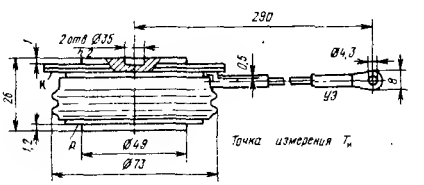

Рис. П.60

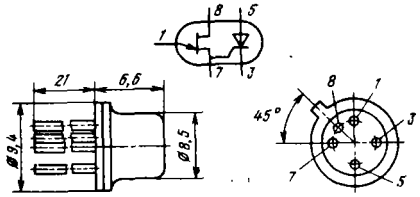

Рис. П.61

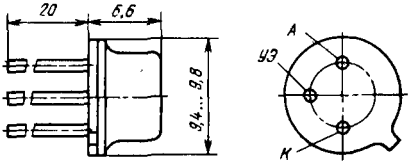

Рис. П.62

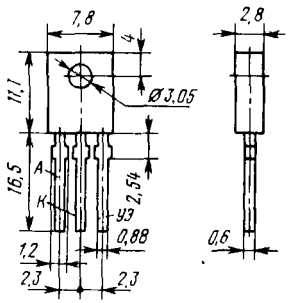

Рис. П.63

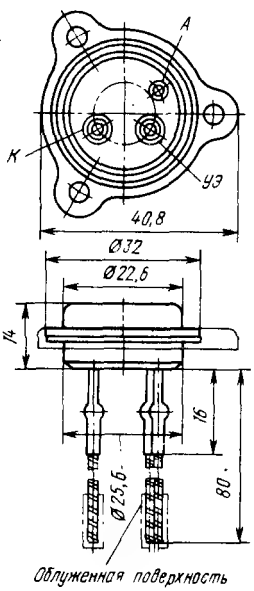

Рис. П.64

Рис. П.65

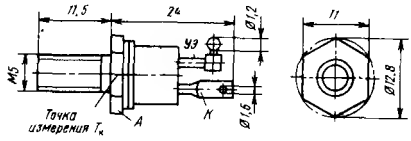

Рис. П.66

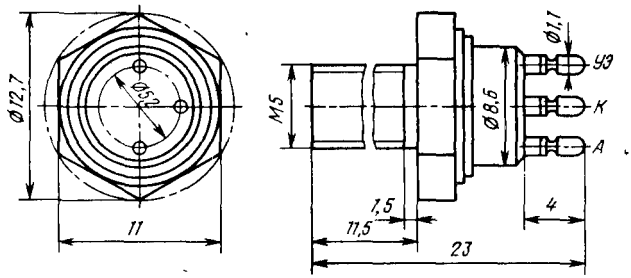

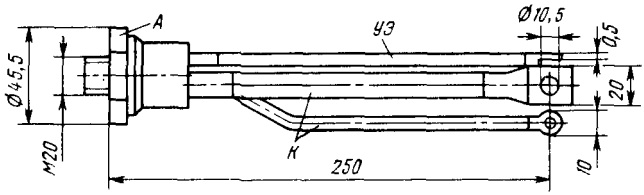

Рис. П.67

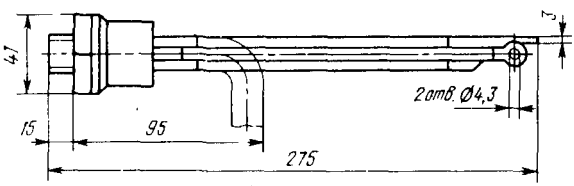

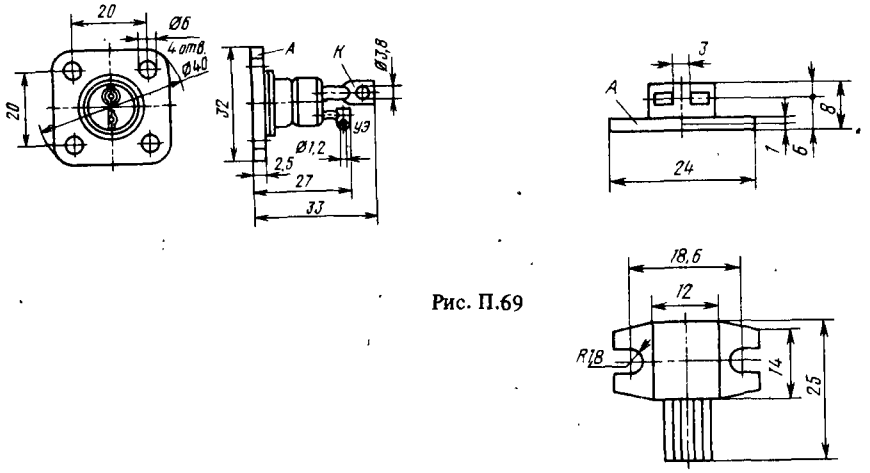

Рис. П.69

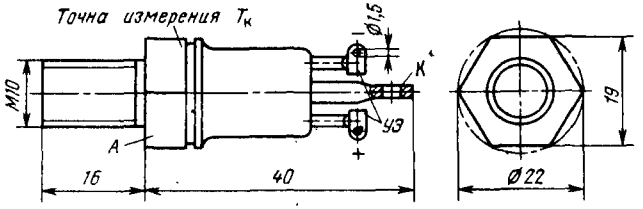

Рис. П.70

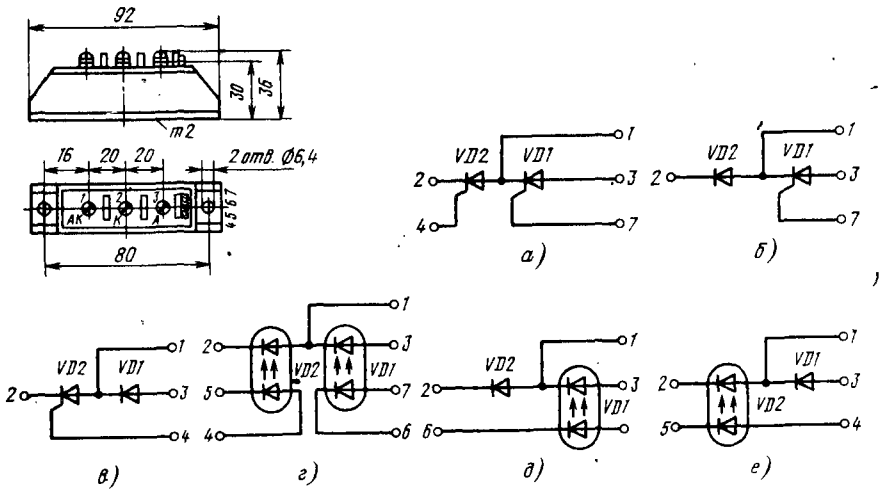

Рис. П.71

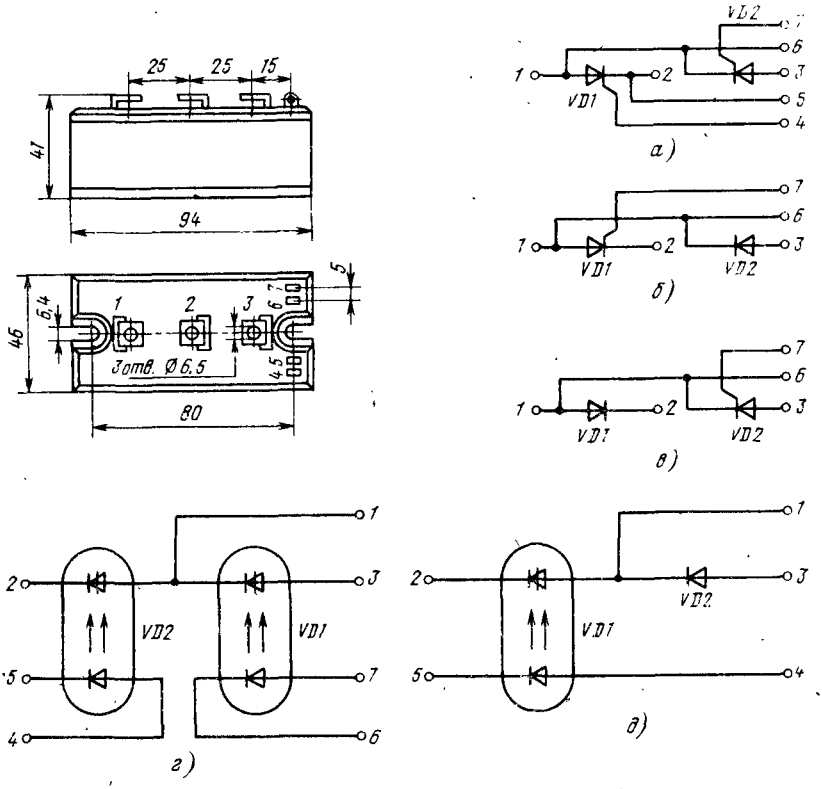

Рис. П.72

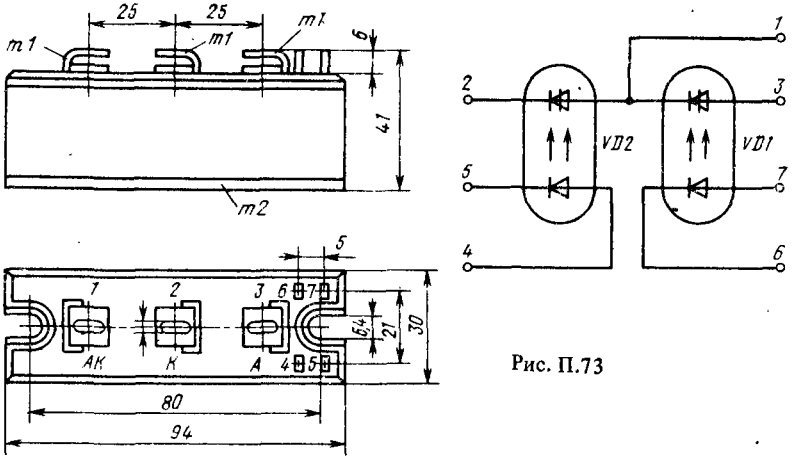

Рис. П.73

ПЕРЕЧЕНЬ ТИРИСТОРОВ, ПОМЕЩЕННЫХ В СПРАВОЧНИКЕ

Тип прибора	Стр.
2Н102А	32
2Н102Б	32
2Н102В	32
2Н102Г	32
2Н102Д	32
2Н102Е	32
2Н102Ж	32
2Н102И	32
2Т112-10-1	34
2Т112-10-2	34
2Т112-10-3	34
2Т112-10-4	34
2Т112-10-5	34
2Т112-10-6	36
2Т112-10-7	36
2Т112-10-8	36
2Т112-10-9	36
2Т112-10-10	36
2Т112-10-11	36
2Т112-10-12	36
2Т122-25-1	40
2Т122-25-2	40
2Т122-25-3	40
2Т122-25-4	42
2Т122-25-5	42
2Т122-25-6	42
2Т122-25-7	42
2Т122-25-8	42
2Т122-25-9	42
2Т122-25-10	44
2Т122-25-11	44
2Т122-25-12	44
2Т123-250-4	78
2Т123-250-5	78
2Т123-250-6	78
2Т123-250-7	80
2Т123-250-8	80
2Т123-250-9	80
2Т123-250-10	80
2Т123-250-11	82
2Т123-250-12	82
2Т123-320-4	84
2Т123-320-5	84
2Т123-320-6	84
2Т123-320-7	86
2Т123-320-8	86
2Т132-25-13	44
2Т132-25-14	44
2Т132-25-15	44
2Т132-25-16	44
2Т132-25-18	44
2Т132-25-20	46
2Т132-50-1	50
2Т132-50-2	50
2Т132-50-3	52
2Т132-50-4	52
2Т132-50-5	52
2Т132-50-6	52
2Т132-50-7	52
2Т132-50-8	52
2Т132-50-9	52
2Т132-50-10	54
2Т132-50-11	54
2Т132-50-12	54
2Т133-320-9	86
2Т133-320-10	86
2Т133-320-11	86
2Т133-320-12	86
2Т133-320-13	88
2Т133-320-14	88
2Т133-320-15	88
2Т133-320-16	88
2Т133-320-18	88
2Т133-320-20	88
2Т133-400-4	90
2Т133-400-5	90
2Т133-400-6	90
2Т133-400-7	90
2Т133-400-8	90
2Т133-400-9	90
2Т133-400-10	90
2Т133-400-11	90
2Т133-400-12	90
2Т133-400-13	90
2Т133-400-14	90
2Т133-400-15	90
2Т133-400-16	90
2Т142-50-13	54
2Т142-50-14	54
2Т142-50-15	54

Тип прибора	Стр.
2Т142-50-16	54
2Т142-50-18	56
2Т142-50-20	56
2Т142-80-1	58
2Т142-80-2	58
2Т142-80-3	60
2Т142-80-4	60
2Т142-80-5	60
2Т142-80-6	60
2Т142-80-7	60
2Т142-80-8	60
2Т142-80-9	60
2Т142-80-10	62
2Т142-80-11	62
2Т142-80-12	62
2Т143-400-18	90
2Т143-400-20	90
2Т143-400-22	90
2Т143-400-24	90
2Т143-500-4	92
2Т143-500-5	92
2Т143-500-6	92
2Т143-500-7	92
2Т143-500-8	92
2Т143-500-9	92
2Т143-500-10	92
2Т143-500-11	92
2Т143-500-12	92
2Т143-500-13	92
2Т143-500-14	92
2Т143-500-15	92
2Т143-500-16	94
2Т143-630-4	94
2Т143-630-5	94
2Т143-630-6	94
2Т143-630-7	94
2Т143-630-8	94
2Т143-630-9	94
2Т143-630-10	94
2Т143-630-11	94
2Т143-630-12	94
2Т151-100-3	64
2Т151-100-4	64
2Т151-100-5	64
2Т151-100-6	64

Тип прибора	Стр.
2Т151-100-7	64
2Т151-100-8	66
2Т151-100-9	66
2Т151-100-10	66
2Т151-100-11	66
2Т151-100-12	66
2Т151-100-13	66
2Т151-100-14	66
2Т151-100-15	66
2Т151-100-16	68
2Т152-80-13	62
2Т152-80-14	62
2Т152-80-15	62
2Т152-80-16	64
2Т152-80-18	64
2Т152-80-20	64
2Т153-630-20	94
2Т153-630-22	94
2Т153-630-24	94
2Т153-800-10	94
2Т153-800-11	96
2Т153-800-12	96
2Т153-800-13	96
2Т153-800-14	96
2Т153-800-15	96
2Т153-800-16	96
2Т153-800-18	96
2Т161-125-3	68
2Т161-125-4	68
2Т161-125-5	68
2Т161-125-6	68
2Т161-125-7	68
2Т161-125-8	68
2Т161-125-9	68
2Т161-125-10	68
2Т161-125-11	68
2Т161-125-12	68
2Т161-125-13	68
2Т161-125-14	70
2Т161-125-15	70
2Т161-125-16	70
2Т161-160-3	70
2Т161-160-4	70
2Т161-160-5	70
2Т161-160-6	70

Продолжение перечня

Тип прибора	Стр.
2Т161-160-7	70
2Т161-160-8	72
2Т161-160-9	72
2Т161-160-10	72
2Т161-160-11	72
2Т161-160-12	72
2Т161-160-13	72
2Т161-160-14	72
2Т161-160-15	72
2Т161-160-16	72
2Т171-200-3	74
2Т171-200-4	74
2Т171-200-5	74
2Т171-200-6	74
2Т171-200-7	74
2Т171-200-8	74
2Т171-200-9	76
2Т171-200-10	76
2Т171-200-11	76
2Т171-200-12	76
2Т171-200-13	76
2Т171-200-14	76
2Т171-200-15	76
2Т171-200-16	78
2Т171-250-3	78
2Т171-250-4	78
2Т171-250-5	78
2Т171-250-6	80
2Т171-250-7	80
2Т171-250-8	80
2Т171-250-9	80
2Т171-250-10	82
2Т171-250-11	82
2Т171-250-12	82
2Т171-250-13	82
2Т171-250-14	82
2Т171-250-15	84
2Т171-250-16	84
2Т171-320-3	84
2Т171-320-4	84
2Т171-320-5	84
2Т171-320-6	84
2Т171-320-7	86
2Т171-320-8	86
2Т171-320-9	86
2Т171-320-10	86
2Т171-320-11	86
2Т171-320-12	86
2Т171-320-13	88
2Т171-320-14	88
2Т171-320-15	88
2Т171-320-16	88
2Т223-100-7	64
2Т223-100-8	66
2Т223-100-9	66
2Т223-100-10	66
2Т223-100-11	66
2Т223-100-12	66
2Т223-200-3	74
2Т223-200-4	74
2Т223-200-5	74
2Т223-200-6	74
2Т223-200-7	74
2Т223-200-8	74
2Т223-200-9	76
2Т223-200-10	76
2Т223-200-11	76
2Т223-200-12	76
2Т253-800-20	96
2Т253-800-22	96
2Т253-800-24	96
2Т253-1000-10	96
2Т253-1000-11	98
2Т253-1000-12	98
2Т253-1000-13	98
2Т253-1000-14	98
2Т253-1000-15	98
2Т253-1000-16	98
2Т253-1000-18	98
2Т253-1250-4	98
2Т253-1250-5	98
2Т253-1250-6	98
2Т253-1250-7	98
2Т253-1250-8	98
2Т253-1250-9	98
2Т253-1250-10	98
2Т253-1250-11	100
2Т253-1250-12	100
2ТБ133-200-5	114
2ТБ133-200-6	114

Тип прибора	Стр.
2ТБ133-200-7	114
2ТБ133-200-8	116
2ТБ133-200-9	116
2ТБ133-200-10	116
2ТБ133-200-11	116
2ТБ133-250-5	118
2ТБ133-250-6	118
2ТБ133-250-7	118
2ТБ133-250-8	118
2ТБ133-250-9	118
2ТБ133-250-10	118
2ТБ133-250-11	118
2ТБ143-320-5	118
2ТБ143-320-6	118
2ТБ143-320-7	120
2ТБ143-320-8	120
2ТБ143-320-9	120
2ТБ143-320-10	120
2ТБ143-320-11	120
2ТБ143-400-5	120
2ТБ143-400-6	120
2ТБ143-400-7	120
2ТБ143-400-8	120
2ТБ143-400-9	120
2ТБ143-400-10	120
2ТБ143-400-11	121
2ТБ151-50-5	108
2ТБ151-50-6	108
2ТБ151-50-7	108
2ТБ151-50-8	108
2ТБ151-50-9	108
2ТБ151-50-10	108
2ТБ151-50-11	108
2ТБ161-80-5	108
2ТБ161-80-6	108
2ТБ161-80-7	108
2ТБ161-80-8	110
2ТБ161-80-9	110
2ТБ161-80-10	110
2ТБ161-80-11	110
2ТБ171-160-5	112
2ТБ171-160-6	112
2ТБ171-160-7	112
2ТБ171-160-8	112
2ТБ171-160-9	112
2ТБ171-160-10	112
2ТБ171-200-5 – 2ТБ171-200-11	114–116
2ТЛ171-200-6 – 2ТЛ171-200-10	172 172
2ТЛ171-250-6	172
2ТЛ171-250-7	172
2ТЛ171-250-8	172
2ТЛ171-250-9	174
2ТЛ171-250-10	174
2ТО132-25-6	178
2ТО132-25-7	178
2ТО132-25-8	178
2ТО132-25-9	178
2ТО132-25-10	178
2ТО132-25-11	178
2ТО132-25-12	178
2ТО132-40-6	178
2ТО132-40-7	178
2ТО132-40-8	178
2ТО132-40-9	178
2ТО132-40-10	180
2ТО132-40-11	180
2ТО132-40-12	180
2ТО142-50-6	180
2ТО142-50-7	180
2ТО142-50-8	180
2ТО142-50-9	180
2ТО142-50-10	180
2ТО142-50-11	180
2ТО142-50-12	180
2ТО142-63-6	180
2ТО142-63-7	180
2ТО142-63-8	180
2ТО142-63-9	180
2ТО142-63-10	180
2ТО142-63-11	180
2ТО142-63-12	180
2ТО142-80-6	180
2ТО142-80-7	180
2ТО142-80-8	182
2ТО142-80-9	182
2ТО142-80-10	182
2ТО142-80-11	182

Тип прибора	Стр.
2ТО142-80-12	182
2ТС112-10-1	144
2ТС112-10-2	144
2ТС112-10-3	144
2ТС112-10-4	144
2ТС112-10-5	144
2ТС112-10-6	146
2ТС112-10-7	146
2ТС112-10-8	146
2ТС112-10-9	146
2ТС112-10-10	146
2ТС112-10-11	146
2ТС112-10-12	146
2ТС122-25-1	148
2ТС122-25-2	148
2ТС122-25-3	148
2ТС122-25-4	150
2ТС122-25-5	150
2ТС122-25-6	150
2ТС122-25-7	150
2ТС122-25-8	150
2ТС122-25-9	150
2ТС122-25-10	150
2ТС122-25-11	150
2ТС122-25-12	150
2ТС132-50-1	150
2ТС132-50-2	150
2ТС132-50-3	154
2ТС132-50-4	154
2ТС132-50-5	154
2ТС132-50-6	154
2ТС132-50-7	154
2ТС132-50-8	154
2ТС132-50-9	154
2ТС132-50-10	154
2ТС132-50-11	156
2ТС132-50-12	156
2ТС142-80-1	158
2ТС142-80-2	158
2ТС142-80-3	158
2ТС142-80-4	158
2ТС142-80-5	158
2ТС142-80-6	158
2ТС142-80-7	160
2ТС142-80-8	160
2ТС142-80-9	160
2ТС142-80-10	160
2ТС142-80-11	160
2ТС142-80-12	160
2ТС161-160-2	162
2ТС161-160-3	162
2ТС161-160-4	162
2ТС161-160-5	162
2ТС161-160-6	162
2ТС161-160-7	162
2ТС161-160-8	162
2ТС161-160-9	162
2ТС161-160-10	162
2ТС161-160-11	164
2ТС161-160-12	164
2ТС161-200-2	164
2ТС161-200-3	164
2ТС161-200-4	164
2ТС161-200-5	164
2ТС161-200-6	164
2ТС161-200-7	164
2ТС161-200-8	164
2ТС161-200-9	164
2ТС161-200-10	164
2ТС161-200-11	164
2ТС161-200-12	164
2ТС171-250-2	164
2ТС171-250-3	164
2ТС171-250-4	164
2ТС171-250-5	166
2ТС171-250-6	166
2ТС171-250-7	166
2ТС171-250-8	166
2ТС171-250-9	166
2ТС171-250-10	166
2ТС171-250-11	166
2ТС171-250-12	166
2ТС171-320-2	166
2ТС171-320-3	166
2ТС171-320-4	166
2ТС171-320-5	166
2ТС171-320-6	166
2ТС171-320-7	166
2ТС171-320-8	166
2ТС171-320-9	166

Тип прибора	Стр.
2ТС171-320-10	166
2ТС171-320-11	168
2ТС171-320-12	168
2У101А	126
2У101Б	126
2У101Г	126
2У101Д	126
2У101Е	126
2У101Ж	126
2У101И	126
2У102А	138
2У102Б	138
2У102В	138
2У102Г	138
2У103В	126
2У104А	126
2У104Б	126
2У104В	126
2У104Г	126
2У105А	100
2У105Б	100
2У105В	100
2У105Г	100
2У105Д	100
2У106А	126
2У106Б	126
2У106В	126
2У106Г	126
2У107А	126
2У107Б	126
2У107В	126
2У107Г	126
2У107Д	126
2У107Е	126
2У110А	128
2У110Б	128
2У110В	128
2У111А	128
2У111Б	128
2У111В	128
2У111Г	128
2У113А	128
2У113Б	128
2У114А	128
2У201А	128
2У201Б	128
2У201В	130
2У201Г	130
2У201Д	130
2У201Е	130
2У201Ж	130
2У201И	130
2У201К	130
2У201Л	130
2У202Д	34
2У202Е	34
2У202Ж	34
2У202И	34
2У202К	34
2У202Л	34
2У202М	34
2У202Н	34
2У203А	134
2У203Б	134
2У203В	134
2У203Г	134
2У203Д	134
2У203Е	134
2У203Ж	134
2У203И	134
2У204А	138
2У204Б	138
2У204В	138
2У205А	130
2У205Б	130
2У205В	130
2У205Г	130
2У206А	138
2У206Б	138
2У206В	138
2У206Г	138
2У207А	132
2У207Б	132
2У207В	132
2У207Г	132
2У207Д	132
2У207Е	132
2У208А	144
2У208Б	144
2У208В	144

Тип прибора	Стр.
2У208Г	
2У215А	134
2У215Б	134
2У220А	134
2У220Б	134
2У220В	134
2У220Г	134
2У220Д	134
2У220Е	134
2У221А	132
2У221Б	132
2У221В	132
2У222А	134
2У222Б	134
2У222В	134
2У222Г	134
2У229А	130
2У229Б	130
2У229В	130
2У229Г	130
2У229Д	132
2У229Е	130
2У229Ж	130
2У229И	130
2У229К	130
2У229Л	130
2У233А	134
2У233Б	134
2У701А	136
2У701Б	136
2У701В	136
2У701Г	136
2У702А	136
2У702Б	136
2У702В	136
2У702Г	136
2У703А	136
2У703Б	136
2У703В	136
2У703Г	136
Д235А	102
Д235Б	102
Д235В	102
Д235Г	102
Д238А	132
Д238Б	132
Д238В	132
Д238Г	132
Д238Д	132
Д238Е	132
КН102А	32
КН102Б	32
КН102В	32
КН102Г	32
КН102Д	32
КН102Ж	32
КН102И	32
КУ101А	126
КУ101Б	126
КУ101Г	126
КУ101Е	126
КУ102А	138
КУ102Б	138
КУ102В	138
КУ102Г	138
КУ103А	126
КУ103В	126
КУ104А	126
КУ104Б	126
КУ104В	126
КУ104Г	126
КУ105А	102
КУ105Б	100
КУ105В	102
КУ105Г, Е	100
КУ105Д	102
КУ106А	126
КУ106Б	126
КУ106В, Г	126
КУ108А	132
КУ108В	132
КУ108Е	132
КУ108Ж	132
КУ108И	132
КУ108Л	130
КУ108М	130
КУ108Н	130
КУ108Р	130
КУ108Ф	130
КУ108Ц	130

Тип прибора	Стр.
КУ109А	132
КУ109Б	132
КУ109В	132
КУ109Г	132
КУ110А	128
КУ110Б	128
КУ110В	128
КУ111А	128
КУ111Б	128
КУ112А	128
КУ201А	130
КУ201Б	130
КУ201В	130
КУ201Г	130
КУ201Д	130
КУ201Е	130
КУ201Ж	130
КУ201И	130
КУ201К	130
КУ201Л	130
КУ202А	34
КУ202Б	34
КУ202В	34
КУ202Г	34
КУ202Д	34
КУ202Е	34
КУ202Ж	34
КУ202И	34
КУ202К	34
КУ202Л	34
КУ202М	34
КУ202Н	34
КУ203А	134
КУ203Б	134
КУ203В	134
КУ203Г	134
КУ203Е	134
КУ203Ж	134
КУ203И	136
КУ204А	138
КУ204Б	138
КУ204В	138
КУ208А	144
КУ208Б	144

Тип прибора	Стр.
КУ208В	144
КУ208Г	144
КУ211А	136
КУ211Б	136
КУ215А	134
КУ215Б	134
КУ215В	134
КУ218А	136
КУ218Б	136
КУ218В	136
КУ218Г	136
КУ218Д	136
КУ218Е	136
КУ218Ж	136
КУ218И	136
КУ219А	136
КУ219Б	136
КУ219В	136
КУ220А	132
КУ220Б	132
КУ220В	132
КУ220Г	132
КУ220Д	132
КУ221А	132
КУ221Б	132
КУ221В	132
КУ221Г	132
КУ221Д	132
КУ222А	134
КУ222Б	134
КУ222В	134
КУ222Г	134
КУ224А	128
КУ601А	132
КУ601Б	132
КУ601В	134
КУ601Г	134
МДТ2-10-4	194
МДТ2-10-5	194
МДТ2-10-6	194
МДТ2-10-7	194
МДТ2-10-8	194
МДТ2-10-9	194
МДТ2-10-10	194
МДТ2-10-11	194

Тип прибора	Стр.
МДТ2-10-12	194
МДТ2-10-13	194
МДТ2-10-14	194
МДТ2-16-4	194
МДТ2-16-5	194
МДТ2-16-6	194
МДТ2-16-7	194
МДТ2-16-8	194
МДТ2-16-9	194
МДТ2-16-10	194
МДТ2-16-11	194
МДТ2-16-12	194
МДТ2-16-13	194
МДТ2-16-14	194
МДТ2-25-4	194
МДТ2-25-5	194
МДТ2-25-6	194
МДТ2-25-7	194
МДТ2-25-8	194
МДТ2-25-9	194
МДТ2-25-10	194
МДТ2-25-11	194
МДТ2-25-12	194
МДТ2-25-13	194
МДТ2-25-14	196
МДТ40-4	196
МДТ40-5	196
МДТ40-6	196
МДТ40-7	196
МДТ40-8	196
МДТ40-9	196
МДТ40-10	196
МДТ40-11	196
МДТ40-12	196
МДТ40-13	196
МДТ40-14	196
МДТ63-4	196
МДТ63-5	196
МДТ63-6	196
МДТ63-7	196
МДТ63-8	196
МДТ63-9	196
МДТ63-10	196
МДТ63-11	196
МДТ63-12	196
МДТ63-13	196
МДТ63-14	196
МДТ80-4	196
МДТ80-5	196
МДТ80-6	196
МДТ80-7	196
МДТ80-8	196
МДТ80-9	196
МДТ80-10	196
МДТ80-11	196
МДТ80-12	196
МДТ80-13	196
МДТ80-14	196
МДТ100-4	196
МДТ100-5	196
МДТ100-6	196
МДТ100-7	198
МДТ100-8	198
МДТ100-9	198
МДТ100-10	198
МДТ100-11	198
МДТ100-12	198
МДТ100-13	198
МДТ100-14	198
МДТ100-15	198
МДТ100-16	198
МДТ125-4	198
МДТ125-5	198
МДТ125-6	198
МДТ125-7	198
МДТ125-8	198
МДТ125-9	198
МДТ125-10	198
МДТ125-11	198
МДТ125-12	198
МДТ125-13	198
МДТ125-14	198
МДТ125-15	198
МДТ125-16	198
МДТ160-4	198
МДТ160-5	198
МДТ160-6	198
МДТ160-7	198
МДТ160-8	198
МДТ160-9	198

Тип прибора	Стр.
МДТ160-10	198
МДТ160-11	198
МДТ160-12	198
МДТ160-13	198
МДТ160-14	198
МДТ160-15	198
МДТ160-16	198
МДТО2-10-4	208
МДТО2-10-5	208
МДТО2-10-6	208
МДТО2-10-7	208
МДТО2-10-8	208
МДТО2-10-9	208
МДТО2-10-10	208
МДТО2-10-11	208
МДТО2-10-12	208
МДТО2-16-4	208
МДТО2-16-5	208
МДТО2-16-6	208
МДТО2-16-7	208
МДТО2-16-8	208
МДТО2-16-9	208
МДТО2-16-10	208
МДТО2-16-11	208
МДТО2-16-12	208
МДТО2-25-4	208
МДТО2-25-5	208
МДТО2-25-6	208
МДТО2-25-7	208
МДТО2-25-8	208
МДТО2-25-9	208
МДТО2-25-10	208
МДТО2-25-11	208
МДТО2-25-12	208
МДТО40-4	208
МДТО40-5	208
МДТО40-6	208
МДТО40-7	208
МДТО40-8	208
МДТО40-9	208
МДТО40-10	210
МДТО40-11	210
МДТО40-12	210
МДТО63-4	210
МДТО63-5	210
МДТО63-6	210
МДТО63-7	210
МДТО63-8	210
МДТО63-9	210
МДТО63-10	210
МДТО63-11	210
МДТО63-12	210
МДТО80-4	210
МДТО80-5	210
МДТО80-6	210
МДТО80-7	210
МДТО80-8	210
МДТО80-9	210
МДТО80-10	210
МДТО80-11	210
МДТО80-12	210
МДТО100-4	210
МДТО100-5	210
МДТО100-6	210
МДТО100-7	210
МДТО100-8	210
МДТО100-9	210
МДТО100-10	210
МДТО100-11	210
МДТО100-12	210
МДТО125-4	210
МДТО125-5	210
МДТО125-6	210
МДТО125-7	210
МДТО125-8	210
МДТО125-9	210
МДТО125-10	210
МДТО125-11	212
МДТО125-12	212
МДТО160-4	212
МДТО160-5	212
МДТО160-6	212
МДТО160-7	212
МДТО160-8	212
МДТО160-9	212
МДТО160-10	212
МДТО160-11	212
МДТО160-12	212
МТ2-10-4	182
МТ2-10-5	182

Тип прибора	Стр.
МТ2-10-6	182
МТ2-10-7	182
МТ2-10-8	184
МТ2-10-9	184
МТ2-10-10	184
МТ2-10-11	184
МТ2-10-12	184
МТ2-10-13	184
МТ2-10-14	184
МТ2-16-4	184
МТ2-16-5	184
МТ2-16-6	184
МТ2-16-7	184
МТ2-16-8	184
МТ2-16-9	184
МТ2-16-10	184
МТ2-16-11	184
МТ2-16-12	184
МТ2-16-13	184
МТ2-16-14	184
МТ2-25-4	184
МТ2-25-5	184
МТ2-25-6	184
МТ2-25-7	184
МТ2-25-8	184
МТ2-25-9	184
МТ2-25-10	184
МТ2-25-11	184
МТ2-25-12	184
МТ2-25-13	184
МТ2-25-14	184
МТД40-4	190
МТД40-5	190
МТД40-6	190
МТД40-7	190
МТД40-8	190
МТД40-9	190
МТД40-10	190
МТД40-11	190
МТД40-12	190
МТД40-13	190
МТД40-14	190
МТД63-4	190
МТД63-5	190
МТД63-6	190
МДТ63-7	190
МТД63-8	190
МТД63-9	190
МТД63-10	190
МТД63-11	190
МТД63-12	190
МТД63-13	190
МТД63-14	190
МТД80-4	190
МТД80-5	190
МТД80-6	190
МТД80-7	190
МТД80-8	190
МТД80-9	190
МТД80-10	190
МТД80-11	190
МТД80-12	190
МТД80-13	190
МТД80-14	190
МТД100-4	190
МТД100-5	190
МТД100-6	192
МТД100-7	192
МТД100-8	192
МТД100-9	192
МТД100-10	192
МТД100-11	192
МТД100-12	192
МТД100-13	192
МТД100-14	192
МТД100-15	192
МТД100-16	192
МТД125-4	192
МТД125-5	192
МТД125-6	192
МТД125-7	192
МТД125-8	192
МТД125-9	192
МТД125-10	192
МТД125-11	192
МТД125-12	192
МТД125-13	192
МТД125-14	192
МТД125-15	192
МТД125-16	192

Тип прибора	Стр.
МТД160-4	192
МТД160-5	192
МТД160-6	192
МТД160-7	192
МТД160-8	192
МТД160-9	192
МТД160-10	192
МТД160-11	192
МТД160-12	192
МТД160-13	192
МТД160-14	192
МТД160-15	192
МТД160-16	192
МТО2-10-4	200
МТО2-10-5	200
МТО2-10-6	200
МТО2-10-7	200
МТО2-10-8	200
МТО2-10-9	200
МТО2-10-10	200
МТО2-10-11	200
МТО2-10-12	200
МТО2-16-4	200
МТО2-16-5	200
МТО2-16-6	200
МТО2-16-7	200
МТО2-16-8	200
МТО2-16-9	200
МТО2-16-10	200
МТО2-16-11	200
МТО2-16-12	200
МТО2-25-4	200
МТО2-25-5	200
МТО2-25-6	200
МТО2-25-7	200
МТО2-25-8	200
МТО2-25-9	200
МТО2-25-10	200
МТО2-25-11	200
МТО2-25-12	200
МТОД40-4	204
МТОД40-5	204
МТОД40-6	204
МТОД40-7	204
МТОД40-8	204

Тип прибора	Стр.
МТОД40-9	206
МТОД40-10	206
МТОД40-11	206
МТОД40-12	206
МТОД63-4	206
МТОД63-5	206
МТОД63-6	206
МТОД63-7	206
МТОД63-8	206
МТОД63-9	206
МТОД63-10	206
МТОД63-11	206
МТОД63-12	206
МТОД80-4	206
МТОД80-5	206
МТОД80-6	206
МТОД80-7	206
МТОД80-8	206
МТОД80-9	206
МТОД80-10	206
МТОД80-11	206
МТОД80-12	206
МТОТО40-4	200
МТОТО40-5	200
МТОТО40-6	200
МТОТО40-7	200
МТОТО40-8	200
МТОТО40-9	200
МТОТО40-10	200
МТОТО40-11	202
МТОТО40-12	202
МТОТО63-4	202
МТОТО63-5	202
МТОТО63-6	202
МТОТО63-7	202
МТОТО63-8	202
МТОТО63-9	202
МТОТО63-10	202
МТОТО63-11	202
МТОТО63-12	202
МТОТО80-4	202
МТОТО80-5	202
МТОТО80-6	202
МТОТО80-7	202
МТОТО80-8	202

Тип прибора	Стр.
MTOTO80-9	202
MTOTO80-10	202
MTOTO80-11	202
MTOTO80-12	202
MTOTO100-4	202
MTOTO100-5	202
MTOTO100-6	202
MTOTO100-7	202
MTOTO100-8	202
MTOTO100-9	202
MTOTO100-10	202
MTOTO100-11	202
MTOTO100-12	202
MTOTO125-4	202
MTOTO125-5	202
MTOTO125-6	202
MTOTO125-7	202
MTOTO125-8	202
MTOTO125-9	202
MTOTO125-10	202
MTOTO125-11	202
MTOTO125-12	204
MTOTO160-4	204
MTOTO160-5	204
MTOTO160-6	204
MTOTO160-7	204
MTOTO160-8	204
MTOTO160-9	204
MTOTO160-10	204
MTOTO160-11	204
MTOTO160-12	204
MTT40-4	184
MTT40-5	184
MTT40-6	184
MTT40-7	184
MTT40-8	184
MTT40-9	184
MTT40-10	184
MTT40-11	186
MTT40-12	186
MTT40-13	186
MTT40-14	186
MTT63-4	186
MTT63-5	186
MTT63-6	186
MTT63-7	186
MTT63-8	186
MTT63-9	186
MTT63-10	186
MTT63-11	186
MTT63-12	186
MTT63-13	186
MTT63-14	186
MTT80-4	186
MTT80-5	186
MTT80-6	186
MTT80-7	186
MTT80-8	186
MTT80-9	186
MTT80-10	186
MTT80-11	186
MTT80-12	186
MTT80-13	186
MTT80-14	186
MTT100-4	186
MTT100-5	186
MTT100-6	186
MTT100-7	186
MTT100-8	186
MTT100-9	186
MTT100-10	186
MTT100-11	186
MTT100-12	186
MTT100-13	186
MTT100-14	188
MTT100-15	188
MTT100-16	188
MTT125-4	188
MTT125-5	188
MTT125-6	188
MTT125-7	188
MTT125-8	188
MTT125-9	188
MTT125-10	188
MTT125-11	188
MTT125-12	188
MTT125-13	188
MTT125-14	188
MTT125-15	188
MTT125-16	188
MTT160-4	188
MTT160-5	188

Продолжение перечня

Тип прибора	Стр.
MTT160-6	188
MTT160-7	188
MTT160-8	188
MTT160-9	188
MTT160-10	188
MTT160-11	188
MTT160-12	188
MTT160-13	188
MTT160-14	188
MTT160-15	188
MTT160-16	188
T2-12-0,5	36
T2-12-1	36
T2-12-2	36
T2-12-3	36
T2-12-4	36
T2-12-5	36
T2-12-6	36
T2-12-7	38
T2-12-8	38
T2-12-9	38
T2-12-10	38
T2-12-11	38
T2-12-12	38
T2-25-0,5	40
T2-25-1	40
T2-25-2	40
T2-25-3	40
T2-25-4	42
T2-25-5	42
T2-25-6	42
T2-25-7	42
T2-25-8	42
T2-25-9	42
T2-25-10	44
T2-25-11	44
T2-25-12	44
T2-160-4	70
T2-160-5	70
T2-160-6	70
T2-160-7	70
T2-160-8	72
T2-160-9	72
T2-160-10	72
T2-250-1	78
T2-250-2	78

Тип прибора	Стр.
T2-250-3	78
T2-250-4	78
T2-250-5	78
T2-250-6	80
T2-250-7	80
T2-250-8	80
T2-250-9	80
T2-250-10	82
T2-250-11	82
T2-250-12	82
T2-250-13	82
T2-250-14	82
T2-250-15	84
T2-250-16	84
T2-320-1	84
T2-320-2	84
T2-320-3	84
T2-320-4	84
T2-320-5	84
T2-320-6	86
T2-320-7	86
T2-320-8	86
T2-320-9	86
T2-320-10	86
T2-320-11	86
T2-320-12	88
T2-320-13	88
T2-320-14	88
T2-800-18	96
T2-800-20	96
T2-800-22	96
T2-800-24	96
T3-320-16	88
T3-320-18	88
T3-320-20	88
T3-320-22	88
T3-320-24	88
T6-250-1	78
T6-250-2	78
T6-250-3	78
T6-250-4	78
T6-250-5	78
T6-250-6	80
T6-250-7	80
T6-250-8	80
T6-250-9	80

Тип прибора	Стр.
Т6-250-10	82
Т9-250-4	78
Т9-250-5	78
Т9-250-6	80
Т9-250-7	80
Т9-250-8	80
Т9-250-9	80
Т9-250-10	82
Т9-250-11	82
Т9-250-12	82
Т9-250-13	82
Т9-250-14	82
Т9-250-15	84
Т9-250-16	84
Т10-10-4	34
Т10-10-5	36
Т10-10-6	36
Т10-10-7	36
Т10-10-8	36
Т10-10-9	36
Т10-10-10	36
Т10-10-11	36
Т10-10-12	36
Т10-25-4	42
Т10-25-5	42
Т10-25-6	42
Т10-25-7	42
Т10-25-8	42
Т10-25-9	42
Т10-25-10	44
Т10-25-11	44
Т10-25-12	44
Т10-50-4	52
Т10-50-5	52
Т10-50-6	52
Т10-50-7	52
Т10-50-8	52
Т10-50-9	54
Т10-50-10	54
Т10-50-11	54
Т10-50-12	54
Т10-80-4	60
Т10-80-5	60
Т10-80-6	60
Т10-80-7	60
Т10-80-8	60
Т10-80-9	62
Т10-80-10	62
Т10-80-11	62
Т10-80-12	62
Т15-32-4	46
Т15-32-5	46
Т15-32-6	46
Т15-32-7	46
Т15-32-8	46
Т15-32-9	46
Т15-32-10	46
Т15-32-11	46
Т15-32-12	46
Т15-32-13	46
Т15-32-14	46
Т15-32-15	46
Т15-32-16	46
Т15-32-18	46
Т15-40-4	48
Т15-40-5	48
Т15-40-6	48
Т15-40-7	48
Т15-40-8	48
Т15-40-9	48
Т15-40-10	48
Т15-40-11	48
Т15-40-12	48
Т15-40-13	50
Т15-40-14	50
Т15-40-15	50
Т15-40-16	50
Т15-40-18	50
Т15-80-4	60
Т15-80-5	60
Т15-80-6	60
Т15-80-7	60
Т15-80-8	60
Т15-80-9	62
Т15-80-10	62
Т15-80-11	62
Т15-80-12	62
Т15-80-13	62
Т15-80-14	62
Т15-80-15	62

Продолжение перечня

Тип прибора	Стр.
T15-80-16	64
T15-80-18	64
T15-100-4	64
T15-100-5	64
T15-100-6	64
T15-100-7	64
T15-100-8	66
T15-100-9	66
T15-100-10	66
T15-100-11	66
T15-100-12	66
T15-100-13	66
T15-100-14	66
T15-100-15	68
T15-100-16	68
T15-125-4	68
T15-125-5	68
T15-125-6	68
T15-125-7	68
T15-125-8	68
T15-125-9	68
T15-125-10	68
T15-125-11	68
T15-125-12	68
T15-125-13	68
T15-125-14	68
T15-125-15	70
T15-125-16	70
T15-125-18	70
T15-160-4	70
T15-160-5	70
T15-160-6	70
T15-160-7	70
T15-160-8	70
T15-160-9	72
T15-160-10	72
T15-160-11	72
T15-160-12	72
T15-160-13	72
T15-160-14	72
T15-160-15	72
T15-160-16	72
T15-160-18	72
T15-200-4	74
T15-200-5	74
T15-200-6	74
T15-200-7	74
T15-200-8	74
T15-200-9	76
T15-200-10	76
T15-200-11	76
T15-200-12	76
T15-200-13	76
T15-200-14	76
T15-200-15	78
T15-200-16	78
T15-200-18	78
T15-250-4	78
T15-250-5	78
T15-250-6	80
T15-250-7	80
T15-250-8	80
T15-250-9	80
T15-250-10	82
T15-250-11	82
T15-250-12	82
T15-250-13	82
T15-250-14	82
T15-250-15	84
T15-250-16	84
T15-250-17	84
T15-250-18	84
T16-250-4	78
T16-250-5	78
T16-250-6	80
T16-250-7	80
T16-250-8	80
T16-250-9	80
T16-250-10	82
T16-250-11	82
T16-250-12	82
T16-250-13	82
T16-250-14	82
T16-250-15	84
T16-250-16	84
T16-250-17	84
T16-250-18	84
T16-320-4	84
T16-320-5	84
T16-320-6	86
T16-320-7	86
T16-320-8	86

Тип прибора	Стр.
T16-320-9	86
T16-320-10	86
T16-320-11	86
T16-320-12	88
T16-320-13	88
T16-320-14	88
T16-320-15	88
T16-320-16	88
T16-320-18	88
T25-1	40
T25-2	40
T25-3	40
T25-4	42
T25-5	42
T25-6	42
T25-7	42
T25-8	42
T25-9	44
T25-10	44
T25-11	44
T25-12	44
T50-1	50
T50-2	50
T50-3	52
T50-4	52
T50-5	52
T50-6	52
T50-7	52
T50-8	52
T50-9	54
T50-10	54
T50-11	54
T50-12	54
T100-1	64
T100-2	64
T100-3	64
T100-4	64
T100-5	64
T100-6	64
T100-7	66
T100-8	66
T100-9	66
T100-10	66
T100-11	66
T100-12	66
T100-13	66
T100-14	66
T106-10-1	34
T106-10-2	34
T106-10-3	34
T106-10-4	34
T106-10-5	36
T106-10-6	36
T106-10-7	36
T106-10-8	36
T112-10-1	34
T112-10-2	34
T112-10-3	34
T112-10-4	34
T112-10-5	36
T112-10-6	36
T112-10-7	36
T112-10-8	36
T112-10-9	36
T112-10-10	36
T112-10-11	36
T112-10-12	36
T112-16-1	38
T112-16-2	38
T112-16-3	38
T112-16-4	38
T112-16-5	38
T112-16-6	38
T112-16-7	38
T112-16-8	38
T112-16-9	38
T112-16-10	38
T112-16-11	38
T112-16-12	38
T122-20-1	38
T122-20-2	38
T122-20-3	40
T122-20-4	40
T122-20-5	40
T122-20-6	40
T122-20-7	40
T122-20-8	40
T122-20-9	40
T122-20-10	40
T122-20-11	40

Продолжение перечня

Тип прибора	Стр.
T122-20-12	40
T122-25-1	42
T122-25-2	42
T122-25-3	42
T122-25-4	42
T122-25-5	42
T122-25-6	42
T122-25-7	42
T122-25-8	42
T122-25-9	44
T122-25-10	44
T122-25-11	44
T122-25-12	44
T123-200-4	74
T123-200-5	74
T123-200-6	74
T123-200-7	74
T123-200-8	74
T123-200-9	76
T123-200-10	76
T123-200-11	76
T123-200-12	76
T123-200-13	76
T123-200-14	76
T123-200-15	78
T123-200-16	78
T123-250-4	78
T123-250-5	78
T123-250-6	80
T123-250-7	80
T123-250-8	80
T123-250-9	80
T123-250-11	82
T123-250-12	82
T123-320-4	84
T123-320-5	84
T123-320-6	84
T123-320-7	84
T123-320-8	84
T131-40-1	46
T131-40-2	46
T131-40-3	46
T131-40-4	48
T131-40-5	48
T131-40-6	48
T131-40-7	48
T131-40-8	48
T131-40-9	48
T131-40-10	48
T131-40-11	48
T131-40-12	50
T131-50-1	50
T131-50-2	50
T131-50-3	52
T131-50-4	52
T131-50-5	52
T131-50-6	52
T131-50-7	52
T131-50-8	52
T131-50-9	54
T131-50-10	54
T131-50-11	54
T131-50-12	54
T132-16-13	38
T132-16-14	38
T132-16-15	38
T132-16-16	38
T132-16-18	38
T132-16-20	38
T132-25-13	44
T132-25-14	44
T132-25-15	44
T132-25-16	44
T132-25-18	44
T132-25-20	46
T132-40-1	46
T132-40-2	46
T132-40-3	48
T132-40-4	48
T132-40-5	48
T132-40-6	48
T132-40-7	48
T132-40-8	48
T132-40-9	48
T132-40-10	48
T132-40-11	48
T132-40-12	50
T132-50-1	50
T132-50-2	50
T132-50-3	52
T132-50-4	52

Тип прибора	Стр.
T132-50-5	52
T132-50-6	52
T132-50-7	52
T132-50-8	52
T132-50-9	54
T132-50-10	54
T132-50-11	54
T132-50-12	54
T133-320-9	86
T133-320-10	86
T133-320-11	86
T133-320-12	86
T133-320-13	86
T133-320-14	86
T133-320-15	86
T133-320-16	86
T133-320-18	86
T133-320-20	86
T133-400-4	90
T133-400-5	90
T133-400-6	90
T133-400-7	90
T133-400-8	90
T133-400-9	90
T133-400-10	90
T133-400-11	90
T133-400-12	90
T133-400-13	90
T133-400-14	90
T133-400-15	90
T133-400-16	90
T141-40-13	90
T141-40-14	50
T141-40-15	50
T141-40-16	50
T141-40-18	50
T141-40-20	50
T141-50-13	50
T141-50-14	54
T141-50-15	54
T141-50-16	54
T141-50-18	56
T141-50-20	56
T141-63-1	56
T141-63-2	56

Тип прибора	Стр.
T141-63-3	56
T141-63-4	56
T141-63-5	56
T141-63-6	56
T141-63-7	56
T141-63-8	56
T141-63-9	56
T141-63-10	58
T141-63-11	58
T141-63-12	58
T141-80-1	58
T141-80-2	58
T141-80-3	60
T141-80-4	60
T141-80-5	60
T141-80-6	60
T141-80-7	60
T141-80-8	60
T141-80-9	62
T141-80-10	62
T141-80-11	62
T141-80-12	62
T142-32-13	46
T142-32-14	46
T142-32-15	46
T142-32-16	46
T142-32-18	46
T142-32-20	46
T142-40-13	50
T142-40-14	50
T142-40-15	50
T142-40-16	50
T142-40-18	50
T142-40-20	50
T142-50-13	54
T142-50-14	54
T142-50-15	54
T142-50-16	56
T142-50-18	56
T142-50-20	56
T142-63-1	56
T142-63-2	56
T142-63-3	56
T142-63-4	56
T142-63-5	56

Продолжение перечня

Тип прибора	Стр.
T142-63-6	56
T142-63-7	56
T142-63-8	56
T142-63-9	58
T142-63-10	58
T142-63-11	58
T142-63-12	58
T142-80-1	58
T142-80-2	58
T142-80-3	60
T142-80-4	60
T142-80-5	60
T142-80-6	60
T142-80-7	60
T142-80-8	60
T142-80-9	62
T142-80-10	62
T142-80-11	62
T142-80-12	62
T143-400-18	90
T143-400-20	90
T143-400-22	90
T143-400-24	90
T143-500-4	92
T143-500-5	92
T143-500-6	92
T143-500-7	92
T143-500-8	92
T143-500-9	92
T143-500-10	92
T143-500-11	92
T143-500-12	92
T143-500-13	92
T143-500-14	92
T143-500-15	92
T143-500-16	94
T143-630-4	94
T143-630-5	94
T143-630-6	94
T143-630-7	94
T143-630-8	94
T143-630-9	94
T143-630-10	94
T143-630-11	94
T143-630-12	94
T151-63-13	58
T151-63-14	58
T151-63-15	58
T151-63-16	58
T151-63-18	58
T151-63-20	58
T151-80-13	62
T151-80-14	62
T151-80-15	62
T151-80-16	64
T151-80-18	64
T151-80-20	64
T151-100-3	64
T151-100-4	64
T151-100-5	64
T151-100-6	64
T151-100-7	66
T151-100-8	66
T151-100-9	66
T151-100-10	66
T151-100-11	66
T151-100-12	66
T151-100-13	66
T151-100-14	66
T151-100-15	68
T151-100-16	68
T152-63-13	58
T152-63-14	58
T152-63-15	58
T152-63-16	58
T152-63-18	58
T152-63-20	58
T152-80-13	62
T152-80-14	62
T152-80-15	64
T152-80-16	64
T152-80-18	64
T152-80-20	64
T153-630-20	94
T153-630-22	94
T153-630-24	94
T153-800-10	94
T153-800-11	96
T153-800-12	96
T153-800-13	96
T153-800-14	96
T153-800-15	96

Тип прибора	Стр.
T153-800-16	96
T153-800-18	96
T160-1	70
T160-2	70
T160-3	70
T160-4	70
T160-5	70
T160-6	70
T160-7	70
T160-8	72
T160-9	72
T160-10	72
T160-11	72
T160-12	72
T160-13	72
T160-14	72
T161-125-3	68
T161-125-4	68
T161-125-5	68
T161-125-6	68
T161-125-7	68
T161-125-8	68
T161-125-9	68
T161-125-10	68
T161-125-11	68
T161-125-12	68
T161-125-13	70
T161-125-14	70
T161-125-15	70
T161-125-16	70
T161-160-3	70
T161-160-4	70
T161-160-5	70
T161-160-6	70
T161-160-7	70
T161-160-8	72
T161-160-9	72
T161-160-10	72
T161-160-11	72
T161-160-12	72
T161-160-13	72
T161-160-14	72
T161-160-15	72
T161-160-16	74
T161-160-18	74
T171-200-3	74
T171-200-4	74
T171-200-5	74
T171-200-6	74
T171-200-7	74
T171-200-8	74
T171-200-9	76
T171-200-10	76
T171-200-11	76
T171-200-12	76
T171-200-13	76
T171-200-14	76
T171-200-15	78
T171-200-16	78
T171-250-3	78
T171-250-4	78
T171-250-5	78
T171-250-6	80
T171-250-7	80
T171-250-8	80
T171-250-9	80
T171-250-10	82
T171-250-11	82
T171-250-12	82
T171-250-13	82
T171-250-14	84
T171-250-15	84
T171-250-16	84
T171-320-3	84
T171-320-4	84
T171-320-5	84
T171-320-6	86
T171-320-7	86
T171-320-8	86
T171-320-9	86
T171-320-10	86
T171-320-11	86
T171-320-12	88
T171-320-13	88
T171-320-14	88
T171-320-15	88
T171-320-16	88
T173-1250-28	100
T173-1250-30	100
T173-1250-40	100
T222-20-1	38

Продолжение перечня

Тип прибора	Стр.
T222-20-2	40
T222-20-3	40
T222-20-4	40
T222-20-5	40
T222-20-6	40
T222-20-7	40
T222-20-8	40
T222-20-9	40
T222-20-10	40
T222-20-11	40
T222-20-12	40
T222-25-1	40
T222-25-2	40
T222-25-3	42
T222-25-4	42
T222-25-5	42
T222-25-6	42
T222-25-7	42
T222-25-8	42
T222-25-9	44
T222-25-10	44
T222-25-11	44
T222-25-12	44
T232-16-13	38
T232-16-14	38
T232-16-15	38
T232-16-16	38
T232-16-18	38
T232-16-20	38
T232-25-13	44
T232-25-14	44
T232-25-15	44
T232-25-16	44
T232-25-18	44
T232-25-20	46
T232-40-1	46
T232-40-2	46
T232-40-3	48
T232-40-4	48
T232-40-5	48
T232-40-6	48
T232-40-7	48
T232-40-8	48
T232-40-9	48
T232-40-10	48
T232-40-11	48
T232-40-12	50
T232-50-1	50
T232-50-2	50
T232-50-3	52
T232-50-4	52
T232-50-5	52
T232-50-6	52
T232-50-7	52
T232-50-8	52
T232-50-9	54
T232-50-10	54
T232-50-11	54
T232-50-12	54
T242-32-13	46
T242-32-14	46
T242-32-15	46
T242-32-16	46
T242-32-18	46
T242-32-20	46
T242-40-13	50
T242-40-14	50
T242-40-15	50
T242-40-16	50
T242-40-18	50
T242-40-20	50
T242-50-13	54
T242-50-14	54
T242-50-15	54
T242-50-16	56
T242-50-18	56
T242-50-20	56
T242-63-1	56
T242-63-2	56
T242-63-3	56
T242-63-4	56
T242-63-5	56
T242-63-6	56
T242-63-7	56
T242-63-8	56
T242-63-9	58
T242-63-10	58
T242-63-11	58
T242-63-12	58
T242-80-1	58
T242-80-2	60
T242-80-3	60

Тип прибора	Стр.
Т242-80-4	60
Т242-80-5	60
Т242-80-6	60
Т242-80-7	60
Т242-80-8	60
Т242-80-9	62
Т242-80-10	62
Т242-80-11	62
Т242-80-12	62
Т252-63-13	58
Т252-63-14	58
Т252-63-15	58
Т252-63-16	58
Т252-63-18	58
Т252-63-20	58
Т252-80-13	62
Т252-80-14	62
Т252-80-15	64
Т252-80-16	64
Т252-80-18	64
Т252-80-20	64
Т253-800-20	96
Т253-800-22	96
Т253-800-24	96
Т253-1000-10	96
Т253-1000-11	98
Т253-1000-12	98
Т253-1000-13	98
Т253-1000-14	98
Т253-1000-15	98
Т253-1000-16	98
Т253-1000-18	98
Т253-1250-4	98
Т253-1250-5	98
Т253-1250-6	98
Т253-1250-7	98
Т253-1250-8	98
Т253-1250-9	98
Т253-1250-10	98
Т253-1250-11	100
Т253-1250-12	100
Т353-800-24	96
Т353-800-28	96
Т353-800-32	96
Т500-1	90

Тип прибора	Стр.
Т500-2	90
Т500-3	92
Т500-4	92
Т500-5	92
Т500-6	92
Т500-7	92
Т500-8	92
Т500-9	92
Т500-10	92
Т500-11	92
Т500-12	92
Т500-13	92
Т500-14	92
Т500-15	94
Т500-16	94
Т630-16	94
Т630-18	94
Т630-20	94
Т630-22	94
Т630-24	94
Т800-10	94
Т800-11	96
Т800-12	96
Т800-13	96
Т800-14	96
Т800-15	96
Т800-16	96
Т800-18	96
Т1000-10	98
Т1000-11	98
Т1000-12	98
Т1000-13	98
Т1000-14	98
Т1000-15	98
Т1000-16	98
Т1000-18	98
ТБ2-160-3	112
ТБ2-160-4	112
ТБ2-160-5	112
ТБ2-160-6	112
ТБ2-160-7	112
ТБ2-160-8	112
ТБ2-160-9	112
ТБ2-160-10	112
ТБ2-160-11	114

Тип прибора	Стр.
ТБ2-160-12	114
ТБ3-200-3	114
ТБ3-200-4	114
ТБ3-200-5	114
ТБ3-200-6	114
ТБ3-200-7	114
ТБ3-200-8	116
ТБ3-200-9	116
ТБ3-200-10	116
ТБ133-200-6	114
ТБ133-200-7	114
ТБ133-200-8	116
ТБ133-200-9	116
ТБ133-200-10	116
ТБ133-200-11	116
ТБ133-200-12	116
ТБ133-250-6	118
ТБ133-250-7	118
ТБ133-250-8	118
ТБ133-250-9	118
ТБ133-250-10	118
ТБ133-250-11	118
ТБ133-250-12	118
ТБ143-320-6	118
ТБ143-320-7	120
ТБ143-320-8	120
ТБ143-320-9	120
ТБ143-320-10	120
ТБ143-320-11	120
ТБ143-320-12	120
ТБ143-400-6	120
ТБ143-400-7	120
ТБ143-400-8	120
ТБ143-400-9	120
ТБ143-400-10	120
ТБ143-400-11	122
ТБ143-400-12	122
ТБ151-50-5	108
ТБ151-50-6	108
ТБ151-50-7	108
ТБ151-50-8	108
ТБ151-50-9	108
ТБ151-50-10	108
ТБ151-50-11	108
ТБ151-50-12	108
ТБ151-63-5	108
ТБ151-63-6	108
ТБ151-63-7	108
ТБ151-63-8	108
ТБ151-63-9	108
ТБ151-63-10	108
ТБ151-63-11	108
ТБ151-63-12	108
ТБ153-630-6	122
ТБ153-630-7	122
ТБ153-630-8	122
ТБ153-630-9	122
ТБ153-630-10	122
ТБ153-630-11	122
ТБ153-630-12	122
ТБ153-800-6	122
ТБ153-800-7	122
ТБ153-800-8	122
ТБ153-800-9	122
ТБ153-800-10	124
ТБ153-800-11	124
ТБ153-800-12	124
ТБ161-80-5	108
ТБ161-80-6	108
ТБ161-80-7	108
ТБ161-80-8	110
ТБ161-80-9	110
ТБ161-80-10	110
ТБ161-80-11	110
ТБ161-80-12	110
ТБ161-100-5	110
ТБ161-100-6	110
ТБ161-100-7	110
ТБ161-100-8	110
ТБ161-100-9	110
ТБ161-100-10	110
ТБ161-100-11	110
ТБ161-100-12	110
ТБ171-160-5	112
ТБ171-160-6	112
ТБ171-160-7	112
ТБ171-160-8	112
ТБ171-160-9	112
ТБ171-160-10	114
ТБ171-160-11	114

Тип прибора	Стр.
ТБ171-160-12	114
ТБ171-200-5	114
ТБ171-200-6	114
ТБ171-200-7	114
ТБ171-200-8	116
ТБ171-200-9	116
ТБ171-200-10	116
ТБ171-200-11	116
ТБ171-200-12	116
ТБ200-3	114
ТБ200-4	114
ТБ200-5	114
ТБ200-6	114
ТБ200-7	114
ТБ200-8	114
ТБ200-9	116
ТБ200-10	116
ТБ200-11	116
ТБ200-12	116
ТБ250-3	116
ТБ250-4	116
ТБ250-5	116
ТБ250-6	118
ТБ250-7	118
ТБ250-8	118
ТБ250-9	118
ТБ250-10	118
ТБ251-80-6	108
ТБ251-80-7	110
ТБ251-80-8	110
ТБ251-80-9	110
ТБ251-80-10	110
ТБ251-80-11	110
ТБ251-80-12	110
ТБ251-80-13	110
ТБ251-80-14	110
ТБ251-100-6	110
ТБ251-100-7	110
ТБ251-100-8	110
ТБ251-100-9	110
ТБ251-100-10	110
ТБ251-100-11	110
ТБ251-100-12	112
ТБ251-100-13	112
ТБ251-100-14	112

Тип прибора	Стр.
ТБ253-800-6	122
ТБ253-800-7	122
ТБ253-800-8	122
ТБ253-800-9	124
ТБ253-800-10	124
ТБ253-800-11	124
ТБ253-800-12	124
ТБ253-800-13	124
ТБ253-800-14	124
ТБ253-1000-6	124
ТБ253-1000-7	124
ТБ253-1000-8	124
ТБ253-1000-9	124
ТБ253-1000-10	124
ТБ253-1000-11	124
ТБ253-1000-12	124
ТБ253-1000-13	124
ТБ253-1000-14	124
ТБ261-125-6	112
ТБ261-125-7	112
ТБ261-125-8	112
ТБ261-125-9	112
ТБ261-125-10	112
ТБ261-125-11	112
ТБ261-125-12	112
ТБ261-125-13	112
ТБ261-125-14	112
ТБ261-160-6	112
ТБ261-160-7	112
ТБ261-160-8	112
ТБ261-160-9	112
ТБ261-160-10	114
ТБ261-160-11	114
ТБ261-160-12	114
ТБ261-160-13	114
ТБ261-160-14	114
ТБ271-200-6	114
ТБ271-200-7	114
ТБ271-200-8	116
ТБ271-200-9	116
ТБ271-200-10	116
ТБ271-200-11	116
ТБ271-200-12	116
ТБ271-200-13	116
ТБ271-200-14	116

Тип прибора	Стр.
ТБ271-250-6	118
ТБ271-250-7	118
ТБ271-250-8	118
ТБ271-250-9	118
ТБ271-250-10	118
ТБ271-250-11	118
ТБ271-250-12	118
ТБ271-250-13	118
ТБ271-250-14	118
ТБ320-3	118
ТБ320-4	118
ТБ320-5	118
ТБ320-6	118
ТБ320-7	118
ТБ320-8	120
ТБ320-9	120
ТБ320-10	120
ТБ320-11	120
ТБ320-12	120
ТБ353-630-12	122
ТБ353-630-13	122
ТБ353-630-14	122
ТБ353-630-15	122
ТБ353-630-16	122
ТБ353-630-18	122
ТБ353-630-20	122
ТБ353-800-12	124
ТБ353-800-13	124
ТБ353-800-14	124
ТБ353-800-15	124
ТБ353-800-16	124
ТБ353-800-18	124
ТБ353-800-20	124
ТБ353-1000-12	124
ТБ353-1000-13	124
ТБ353-1000-14	124
ТБ353-1000-15	124
ТБ353-1000-16	124
ТБ353-1000-18	124
ТБ353-1000-20	124
ТБ400-3	120
ТБ400-4	120
ТБ400-5	120
ТБ400-6	120
ТБ400-7	120
ТБ400-8	120
ТБ400-9	120
ТБ400-10	120
ТБК143-250-13	142
ТБК143-250-14	142
ТБК143-250-15	142
ТБК143-250-16	142
ТБК143-250-18	142
ТБК143-250-20	142
ТБК143-320-13	142
ТБК143-320-14	142
ТБК143-320-15	142
ТБК143-320-16	142
ТБК143-320-18	142
ТБК143-320-20	142
ТБК171-125-5	142
ТБК171-125-6	142
ТБК171-125-7	142
ТБК171-125-8	142
ТБК171-125-9	142
ТБК171-125-10	142
ТБК171-125-11	142
ТБК171-125-12	142
ТБК171-160-5	142
ТБК171-160-6	142
ТБК171-160-7	142
ТБК171-160-8	142
ТБК171-160-9	142
ТБК171-160-10	142
ТБК171-160-11	142
ТБК171-160-12	142
ТДЧ153-320/125-6	170
ТДЧ153-320/125-7	170
ТДЧ153-320/125-8	170
ТДЧ153-320/125-9	170
ТДЧ153-320/125-10	170
ТДЧ153-320/125-11	170
ТДЧ153-320/125-12	170
ТДЧ153-320/125-13	170
ТДЧ153-320/125-14	170
ТДЧ153-320/125-15	170
ТДЧ153-320/125-16	170
ТДЧ153-400/160-6	170
ТДЧ153-400/160-7	170
ТДЧ153-400/160-8	170

Тип прибора	Стр.
ТДЧ153-400/160-9	170
ТДЧ153-400/160-10	170
ТДЧ153-400/160-11	170
ТДЧ153-400/160-12	170
ТДЧ153-400/160-13	170
ТДЧ153-400/160-14	170
ТДЧ153-400/160-15	170
ТДЧ153-400/160-16	170
ТДЧ171-125/50-6	168
ТДЧ171-125/50-7	168
ТДЧ171-125/50-8	168
ТДЧ171-125/50-9	168
ТДЧ171-125/50-10	168
ТДЧ171-125/50-11	168
ТДЧ171-125/50-12	168
ТДЧ171-125/50-13	168
ТДЧ171-125/50-14	168
ТДЧ171-125/50-15	168
ТДЧ171-125/50-16	170
ТДЧ171-160/63-6	170
ТДЧ171-160/63-7	170
ТДЧ171-160/63-8	170
ТДЧ171-160/63-9	170
ТДЧ171-160/63-10	170
ТДЧ171-160/63-11	170
ТДЧ171-160/63-12	170
ТДЧ171-160/63-13	170
ТДЧ171-160/63-14	170
ТДЧ171-160/63-15	170
ТДЧ171-160/63-16	170
ТЗ123-200-6	140
ТЗ123-200-7	140
ТЗ123-200-8	140
ТЗ123-200-9	140
ТЗ123-200-10	140
ТЗ123-200-11	140
ТЗ123-200-12	140
ТЗ132-40-4	138
ТЗ132-40-5	138
ТЗ132-40-6	138
ТЗ132-40-7	138
ТЗ132-40-8	138
ТЗ132-40-9	138
ТЗ132-40-10	138
ТЗ132-40-11	138

Тип прибора	Стр.
ТЗ132-40-12	138
ТЗ132-50-4	138
ТЗ132-50-5	138
ТЗ132-50-6	138
ТЗ132-50-7	138
ТЗ132-50-8	138
ТЗ132-50-9	138
ТЗ132-50-10	138
ТЗ132-50-11	140
ТЗ132-50-12	140
ТЗ142-63-4	140
ТЗ142-63-5	140
ТЗ142-63-6	140
ТЗ142-63-7	140
ТЗ142-63-8	140
ТЗ142-63-9	140
ТЗ142-63-10	140
ТЗ142-63-11	140
ТЗ142-63-12	140
ТЗ142-80-4	140
ТЗ142-80-5	140
ТЗ142-80-6	140
ТЗ142-80-7	140
ТЗ142-80-8	140
ТЗ142-80-9	140
ТЗ142-80-10	140
ТЗ142-80-11	140
ТЗ142-80-12	140
ТЛ2-160-6	172
ТЛ2-160-7	172
ТЛ2-160-8	172
ТЛ2-160-9	172
ТЛ2-160-10	172
ТЛ2-160-11	172
ТЛ2-200-6	172
ТЛ2-200-7	172
ТЛ2-200-8	172
ТЛ2-200-9	172
ТЛ2-200-10	172
ТЛ2-200-11	172
ТЛ4-250-4	172
ТЛ4-250-5	172
ТЛ4-250-6	172
ТЛ4-250-7	172
ТЛ4-250-8	172

Продолжение перечня

Тип прибора	Стр.
ТЛ4-250-9	174
ТЛ4-250-10	174
ТЛ4-250-11	174
ТЛ171-250-7	172
ТЛ171-250-8	174
ТЛ171-250-9	174
ТЛ171-250-10	174
ТЛ171-250-11	174
ТЛ171-320-7	174
ТЛ171-320-8	174
ТЛ171-320-9	174
ТЛ171-320-10	174
ТЛ171-320-11	174
ТЛ250-4	172
ТЛ250-5	172
ТЛ250-6	172
ТЛ250-7	172
ТЛ250-8	172
ТЛ250-9	174
ТЛ250-10	174
ТЛ271-250-6	172
ТЛ271-250-7	172
ТЛ271-250-8	174
ТЛ271-250-9	174
ТЛ271-250-10	174
ТЛ271-250-11	174
ТЛ271-320-6	174
ТЛ271-320-7	174
ТЛ271-320-8	174
ТЛ271-320-9	174
ТЛ271-320-10	174
ТЛ271-320-11	174
ТО2-10-1	176
ТО2-10-2	176
ТО2-10-3	176
ТО2-10-4	176
ТО2-10-5	176
ТО2-10-6	176
ТО2-10-7	176
ТО2-10-8	176
ТО2-10-9	176
ТО2-10-10	176
ТО2-40-1	178
ТО2-40-2	178
ТО2-40-3	178
ТО2-40-4	178

Тип прибора	Стр.
ТО2-40-5	178
ТО2-40-6	178
ТО2-40-7	178
ТО2-40-8	178
ТО2-40-9	178
ТО2-40-10	178
ТО125-10-1	176
ТО125-10-2	176
ТО125-10-3	176
ТО125-10-4	176
ТО125-10-5	176
ТО125-10-6	176
ТО125-10-7	176
ТО125-10-8	176
ТО125-10-9	176
ТО125-10-10	176
ТО125-10-11	176
ТО125-10-12	176
ТО125-10-13	176
ТО125-10-14	176
ТО125-12,5-1	176
ТО125-12,5-2	176
ТО125-12,5-3	176
ТО125-12,5-4	176
ТО125-12,5-5	176
ТО125-12,5-6	176
ТО125-12,5-7	176
ТО125-12,5-8	176
ТО125-12-5-9	176
ТО125-12,5-10	176
ТО125-12,5-11	178
ТО125-12,5-12	178
ТО125-12,5-13	178
ТО125-12,5-14	178
ТО132-25-6	178
ТО132-25-7	178
ТО132-25-8	178
ТО132-25-9	178
ТО132-25-10	178
ТО132-25-11	178
ТО132-25-12	178
ТО132-40-6	178
ТО132-40-7	178
ТО132-40-8	178
ТО132-40-9	178
ТО132-40-10	180

Тип прибора	Стр.
ТО132-40-11	180
ТО132-40-12	180
ТО142-50-6	180
ТО142-50-7	180
ТО142-50-8	180
ТО142-50-9	180
ТО142-50-10	180
ТО142-50-11	180
ТО142-50-12	180
ТО142-63-6	180
ТО142-63-7	180
ТО142-63-8	180
ТО142-63-9	180
ТО142-63-10	180
ТО142-63-11	180
ТО142-63-12	180
ТО142-80-6	180
ТО142-80-7	182
ТО142-80-8	182
ТО142-80-9	182
ТО142-80-10	182
ТО142-80-11	182
ТО142-80-12	182
ТС6,3-1	144
ТС6,3-2	144
ТС6,3-2,5	144
ТС6,3-3	144
ТС6,3-4	144
ТС6,3-5	144
ТС6,3-6	144
ТС2-10-1	144
ТС2-10-2	144
ТС2-10-3	144
ТС2-10-4	144
ТС2-10-5	146
ТС2-10-6	146
ТС2-10-7	146
ТС2-10-8	146
ТС2-10-9	146
ТС2-10-10	146
ТС2-10-11	146
ТС2-16-1	146
ТС2-16-2	146
ТС2-16-3	146
ТС2-16-4	146
ТС2-16-5	148
ТС2-16-6	148
ТС2-16-7	148
ТС2-16-8	148
ТС2-16-9	148
ТС2-16-10	148
ТС2-16-11	148
ТС2-25-1	148
ТС2-25-2	148
ТС2-25-3	150
ТС2-25-4	150
ТС2-25-5	150
ТС2-25-6	150
ТС2-25-7	150
ТС2-25-8	150
ТС2-25-9	150
ТС2-25-10	150
ТС2-25-11	150
ТС2-40-1	150
ТС2-40-2	150
ТС2-40-3	152
ТС2-40-4	152
ТС2-40-5	152
ТС2-40-6	152
ТС2-40-7	152
ТС2-40-8	152
ТС2-40-9	152
ТС2-40-10	152
ТС2-40-11	152
ТС2-50-1	152
ТС2-50-2	154
ТС2-50-3	154
ТС2-50-4	154
ТС2-50-5	154
ТС2-50-6	154
ТС2-50-7	154
ТС2-50-8	154
ТС2-50-9	154
ТС2-50-10	154
ТС2-50-11	156
ТС2-63-1	156
ТС2-63-2	156
ТС2-63-3	156
ТС2-63-4	156
ТС2-63-5	156

Тип прибора	Стр.
ТС2-63-6	156
ТС2-63-7	156
ТС2-63-8	156
ТС2-63-9	156
ТС2-63-10	158
ТС2-63-11	158
ТС2-80-1	158
ТС2-80-2	158
ТС2-80-3	158
ТС2-80-4	158
ТС2-80-5	158
ТС2-80-6	158
ТС2-80-7	160
ТС2-80-8	160
ТС2-80-9	160
ТС2-80-10	160
ТС2-80-11	160
ТС80-1	158
ТС80-2	158
ТС80-3	158
ТС80-4	158
ТС80-5	158
ТС80-6	160
ТС80-7	160
ТС80-8	160
ТС80-9	160
ТС80-10	160
ТС80-11	160
ТС80-12	160
ТС106-10-1	144
ТС106-10-2	144
ТС106-10-3	144
ТС106-10-4	144
ТС106-10-5	146
ТС106-10-6	146
ТС106-10-7	146
ТС106-10-8	146
ТС112-10-1	144
ТС112-10-2	144
ТС112-10-3	144
ТС112-10-4	144
ТС112-10-5	146
ТС112-10-6	146
ТС112-10-7	146
ТС112-10-8	146

Тип прибора	Стр.
ТС112-10-9	146
ТС112-10-10	146
ТС112-10-11	146
ТС112-10-12	146
ТС112-16-1	146
ТС112-16-2	146
ТС112-16-3	146
ТС112-16-4	146
ТС112-16-5	148
ТС112-16-6	148
ТС112-16-7	148
ТС112-16-8	148
ТС112-16-9	148
ТС112-16-10	148
ТС112-16-11	148
ТС112-16-12	148
ТС122-20-1	148
ТС122-20-2	148
ТС122-20-3	148
ТС122-20-4	148
ТС122-20-5	148
ТС122-20-6	148
ТС122-20-7	148
ТС122-20-8	148
ТС122-20-9	148
ТС122-20-10	148
ТС122-20-11	148
ТС122-20-12	148
ТС122-25-1	148
ТС122-25-2	148
ТС122-25-3	150
ТС122-25-4	150
ТС122-25-5	150
ТС122-25-6	150
ТС122-25-7	150
ТС122-25-8	150
ТС122-25-9	150
ТС122-25-10	150
ТС122-25-11	150
ТС122-25-12	150
ТС125-1	160
ТС125-2	160
ТС125-3	160
ТС125-4	162
ТС125-5	162

Тип прибора	Стр.
ТС125-6	162
ТС125-7	162
ТС125-8	162
ТС125-9	162
ТС125-10	162
ТС125-11	162
ТС125-12	162
ТС131-40-1	150
ТС131-40-2	150
ТС131-40-3	152
ТС131-40-4	152
ТС131-40-5	152
ТС131-40-6	152
ТС131-40-7	152
ТС131-40-8	152
ТС131-40-9	152
ТС131-40-10	152
ТС131-40-11	152
ТС131-40-12	152
ТС131-50-1	152
ТС131-50-2	154
ТС131-50-3	154
ТС131-50-4	154
ТС131-50-5	154
ТС131-50-6	154
ТС131-50-7	154
ТС131-50-8	154
ТС131-50-9	154
ТС131-50-10	154
ТС131-50-11	156
ТС131-50-12	156
ТС132-40-1	150
ТС132-40-2	150
ТС132-40-3	152
ТС132-40-4	152
ТС132-40-5	152
ТС132-40-6	152
ТС132-40-7	152
ТС132-40-8	152
ТС132-40-9	152
ТС132-40-10	152
ТС132-40-11	152
ТС132-40-12	152
ТС132-50-1	152
ТС132-50-2	154
ТС132-50-3	154
ТС132-50-4	154
ТС132-50-5	154
ТС132-50-6	154
ТС132-50-7	154
ТС132-50-8	154
ТС132-50-9	154
ТС132-50-10	156
ТС132-50-11	156
ТС132-50-12	156
ТС141-63-1	156
ТС141-63-2	156
ТС141-63-3	156
ТС141-63-4	156
ТС141-63-5	156
ТС141-63-6	156
ТС141-63-7	156
ТС141-63-8	156
ТС141-63-9	156
ТС141-63-10	158
ТС141-63-11	158
ТС141-63-12	158
ТС141-80-1	158
ТС141-80-2	158
ТС141-80-3	158
ТС141-80-4	158
ТС141-80-5	158
ТС141-80-6	160
ТС141-80-7	160
ТС141-80-8	160
ТС141-80-9	160
ТС141-80-10	160
ТС141-80-11	160
ТС141-80-12	160
ТС142-63-1	156
ТС142-63-2	156
ТС142-63-3	156
ТС142-63-4	156
ТС142-63-5	156
ТС142-63-6	156
ТС142-63-7	156
ТС142-63-8	156
ТС142-63-9	156
ТС142-63-10	158
ТС142-63-11	158

Тип прибора	Стр.
ТС142-63-12	158
ТС142-80-1	158
ТС142-80-2	158
ТС142-80-3	158
ТС142-80-4	158
ТС142-80-5	158
ТС142-80-6	160
ТС142-80-7	160
ТС142-80-8	160
ТС142-80-9	160
ТС142-80-10	160
ТС142-80-11	160
ТС142-80-12	160
ТС160-1	162
ТС160-2	162
ТС160-3	162
ТС160-4	162
ТС160-5	162
ТС160-6	162
ТС160-7	162
ТС160-8	162
ТС160-9	162
ТС160-10	164
ТС160-11	164
ТС160-12	164
ТС161-160-2	162
ТС161-160-3	162
ТС161-160-4	162
ТС161-160-5	162
ТС161-160-6	162
ТС161-160-7	162
ТС161-160-8	162
ТС161-160-9	162
ТС161-160-10	164
ТС161-160-11	164
ТС161-160-12	164
ТС161-200-2	164
ТС161-200-3	164
ТС161-200-4	164
ТС161-200-5	164
ТС161-200-6	164
ТС161-200-7	164
ТС161-200-8	164
ТС161-200-9	164
ТС161-200-10	164
ТС161-200-11	164
ТС161-200-12	164
ТС171-250-2	164
ТС171-250-3	164
ТС171-250-4	166
ТС171-250-5	166
ТС171-250-6	166
ТС171-250-7	166
ТС171-250-8	166
ТС171-250-9	166
ТС171-250-10	166
ТС171-250-11	166
ТС171-250-12	166
ТС171-320-2	166
ТС171-320-3	166
ТС171-320-4	166
ТС171-320-5	166
ТС171-320-6	166
ТС171-320-7	166
ТС171-320-8	166
ТС171-320-9	166
ТС171-320-10	166
ТС171-320-11	168
ТС171-320-12	168
ТЧ25-3	102
ТЧ25-4	102
ТЧ25-5	102
ТЧ25-6	102
ТЧ25-7	102
ТЧ25-8	102
ТЧ25-9	102
ТЧ25-10	102
ТЧ25-11	102
ТЧ25-12	102
ТЧ25С-5	102
ТЧ25С-6	102
ТЧ25С-7	102
ТЧ25С-8	102
ТЧ40-3	102
ТЧ40-4	102
ТЧ40-5	102
ТЧ40-6	102
ТЧ40-7	102
ТЧ40-8	102
ТЧ40-9	102

Тип прибора	Стр.
ТЧ40-10	102
ТЧ40-11	102
ТЧ40-12	102
ТЧ50-3	102
ТЧ50-4	102
ТЧ50-5	104
ТЧ50-6	104
ТЧ50-7	104
ТЧ50-8	104
ТЧ50-9	104
ТЧ50-10	104
ТЧ50-11	104
ТЧ50-12	104
ТЧ50С-5	104
ТЧ50С-6	104
ТЧ50С-7	104
ТЧ50С-8	104
ТЧ63-3	104
ТЧ63-4	104
ТЧ63-5	104
ТЧ63-6	104
ТЧ63-7	104
ТЧ63-8	104
ТЧ63-9	104
ТЧ63-10	104
ТЧ63-11	104
ТЧ63-12	104
ТЧ80-3	104
ТЧ80-4	104
ТЧ80-5	104
ТЧ80-6	104
ТЧ80-7	104
ТЧ80-8	104
ТЧ80-9	104
ТЧ80-10	104
ТЧ80-11	104
ТЧ80-12	104
ТЧ100-3	104
ТЧ100-4	104
ТЧ100-5	106
ТЧ100-6	106
ТЧ100-7	106
ТЧ100-8	106
ТЧ100-9	106
ТЧ100-10	106
ТЧ100-11	106
ТЧ100-12	106
ТЧ100С-5	106
ТЧ100С-6	106
ТЧ100С-7	106
ТЧ100С-8	106
ТЧ125-3	106
ТЧ125-4	106
ТЧ125-5	106
ТЧ125-6	106
ТЧ125-7	106
ТЧ125-8	106
ТЧ125-9	106
ТЧ125-10	106
ТЧ125-11	106
ТЧ125-12	106

Список литературы

Горохов В. А., Щедрин М. Б. Физические основы применения тиристоров в импульсных схемах. – М.: Сов. радио, 1972. – 304 с.

Чебовский О. Г., Моисеев Л. Г., Сахаров Ю. В. Силовые полупроводниковые приборы: Справочник. – М.: Энергия, 1985. – 400 с.

Полупроводниковые приборы. Диоды и тиристоры: Справочник/В. А. Ароиов, А. В. Баюков, А. А. Зайцев и др.; Под общ. ред. Н. Н. Горюнова. – М.: Энергоиздат, 1982. – 904 с.

Замятин В. Я., Кондратьев Б. В. Тиристоры. – М.: Сов. радио, 1980. – 64 с.

Тиристоры (технический справочник) /Под ред. В. А. Лабунцова, С. Г. Обухова, А. Ф. Свиридова: Пер. с англ. – М.: Энергия, 1971. – 560 с.

Кублановский Я. С. Тиристорные устройства. – М.: Энергия, 1978. – 96 с.

Писарев А. Л., Деткин Л. П. Управление тиристорными преобразователями (системы импульсно-фазового управления.) – М.: Энергия, 1974. – 104 с.

Поскробко А. А., Братолюбов В. Б. Бесконтактные коммутирующие полупроводниковые устройства на переменном токе. – М.: Энергия, 1978. – 192 с.

Бруфман С. С., Трофимов Н. А. Тиристорные переключатели переменного тока. – М.: Энергия, 1960. – 64 с.

Замятин В. Я., Кондратьев Б. В., Петухов В. М. Мощные полупроводниковые приборы. Тиристоры: Справочник. – М.: Радио и связь, 1987.

Глицевич А. Б., Зайцев А. А. и др. Полупроводниковые приборы. Диоды выпрямительные. Стабилитроны. Тиристоры: Справочник. – М.: Радио и связь, 1989.

Белов А. Г. Высокочастотные тиристорно-транзисторные преобразователи постоянного напряжения. – М.: Энергоиздат, 1987.

Димитренко Л. П. Тиристорные релейные и регулирующие устройства. – М.: Энергоатомиздат, 1988.

Содержание

Предисловие 3
Общие сведения о тиристорах 4
Классификация тиристоров 15
Условные обозначения тиристоров 16
Система параметров тиристоров 21
Таблицы параметров тиристоров 32
Таблица 1. Диниcторы 32
Таблица 2. Тиристоры низкочастотные 34
Таблица 3. Тиристоры высокочастотные 100
Таблица 4. Тиристоры быстродействующие 108
Таблица 5. Тиристоры импульсные малой мощности 126
Таблица 6. Тиристоры импульсные средней и большой мощности . . . 128
Таблица 7. Тиристоры запираемые 138
Таблица 8. Тиристоры комбинированно-выключаемые 142
Таблица 9. Симисторы 144
Таблица 10. Тиристоры-диоды 168
Таблица 11. Тиристоры лавинные 172
Таблица 12. Оптотиристоры 176
Таблица 13. Модули тиристорные 182
Таблица 14. Модули тиристорно-диодные 190
Таблица 15. Модули диодно-тиристорные 194
Таблица 16. Модули оптотиристорные 200
Таблица 17. Модули оптотиристорно-диодные 204
Таблица 18. Модули диодно-оптотиристорные 208
Некоторые рекомендации по монтажу тиристоров 212
Как пользоваться справочником 214
Основные нормативно-технические документы по тиристорам 214
Габаритные чертежи тиристоров 215
Перечень тиристоров, помещенных в справочнике 236
Список литературы 269

Тиристоры: Справочник/О. П. Григорьев, В. Я. Замятин,
Т 44 Б. В. Кондратьев, С. Л. Пожидаев. – М.: Радио и связь, 1990.
– 272 с.: ил. – (Массовая радиобиблиотека; Вып. 1155).

ISBN 5-256-00660-6.

В табличной форме приведены сведения об основных электрнческих параметрах, предельно допустимых режимах работы современной номенклатуры тиристоров, выпускаемых отечественной промышленностью. Даны габаритные чертежи и цоколевки.

Для широкого круга радиолюбителей.

Т $\frac{2302030300\text{-}147}{046\,(1)\text{-}90}$ 71-90

ББК 32.852.3

Справочное издание

Массовая радиобиблиотека. Вып. 1155

ГРИГОРЬЕВ ОЛЕГ ПЕТРОВИЧ, ЗАМЯТИН ВЛАДИМИР ЯКОВЛЕВИЧ,
КОНДРАТЬЕВ БОРИС ВЛАДИМИРОВИЧ, ПОЖИДАЕВ СЕРГЕЙ ЛЕОНИДОВИЧ

ТИРИСТОРЫ

Справочник

Руководитель группы МРБ И. Н. Суслова
Редактор Т. В. Жукова
Художественный редактор Н. С. Шеин
Обложка художника А. С. Дзуцева
Технический редактор Г. З. Кузнецова
Корректор Л. А. Будаицева

ИБ № 1820

Подписано в печать с оригинал-макета 14.05.90. Формат 60×88¹/₁₆. Бумага газетная. Гарнитура «Пресс-роман». Печать офсетная. Усл. печ. л. 16,66. Усл. кр.-отт. 16,91. Уч.-изд. л. 16,61. Тираж 175 000 экз. (4 завод 125 001—175 000 экз.) Изд. № 22463. Зак. № 252. Цена 1 р. 50 к.

Издательство «Радио и связь», 101000 Москва, Почтамт, а/я 693

Московская типография № 4 Государственного комитета СССР по печати.
Москва, 129041, Б. Переяславская, 46.

1 р 50 к

МРБ

ТИРИСТОРЫ

Издательство «Радио и связь»